Monteringsanvisning

BKH 5.0 Tunnel
50-82

green

©2024

BRUNNER®

INNHOLD

1 Sikkerhetshenvisninger ... 3
2 Sikkerhetsinstruksjoner ... 3
3 Symboler som brukes ... 4
4 Leveransens omfang BKH 50-82 Tunnel ... 6
4.1 Katalysator (optional) ... 8
4.2 Luftkoblingsboks (optional) ... 9
4.3 Varmevekslende støpejernsringer (optional) ... 10
5 Sikkerhetsavstander BKH Tunnel ... 11
6 Sett opp ... 13
6.1 Fjern transportlåsene ... 14
6.2 Sett opp peisen ... 14
6.3 Variant med ekstern forbrenningslufttilkobling ... 15
6.3.1 Gulvkobling (B) ... 18
6.3.2 Sidekobling (S) ... 24
7 Variant med EAS hhv. EOS ... 29
8 Installasjon: katalysator ... 40
9 Installasjon: baffleplatene i brennkammeret - Tunnel ... 44
10 Varianten varmeveksler ... 53
10.1 Tilkobling med katalysator ... 53
10.2 Tilkobling uten katalysator ... 54
10.3 Varmeveksler - støpejernskuppel ... 58
10.4 Varmevekslende støpejernsringer ... 61
10.5 Varmeveksler - MAS ... 70
11 Rammevarianter ... 77
11.1 Monteringsramme hhv. dørramme (BKH - side med svingdør) ... 77
11.2 Monteringsramme hhv. dørramme (BKH - side med vippedør) ... 81
12 Modifikasjoner, innstillinger ... 87
12.1 Modifikasjon - svingdør: "ikke selvlukkende" ... 87
12.2 Ettermontering av EAS/EOS ... 90
13 Avfallshåndtering ... 91
14 Dimensjoner og tekniske data ... 92

 © 2024 Brunner GmbH

1 SIKKERHETSHENVISNINGER

Det skal tas hensyn til alle anvisningene som leveres med produktet. For skader som oppstår som følge av at det ikke har blitt tatt hensyn til denne monteringsanvisningen, fraskriver produsenten seg alt ansvar! Vi informerer også om at garantien mister sin gyldighet i slike tilfeller!
Arbeider som er utført på en usakkyndig måte, kan føre til både personskader og materielle skader!

Grunnflaten til rommet der peisen installeres må være stor nok og utformet slik at peisen kan brukes på forskriftsmessig måte.

Vær oppmerksom på at det befinner seg ytterligere monterings- og installasjonsanvisninger i de andre eskene produktet ble levert i!

Dimensjoneringen av varmeutvinningsflatene må foretas i henhold til håndverkets faglige regler.

Når peisen monteres, må målene og minstemålene for åpninger i forkledningen, som produsenten har oppgitt, overholdes.

Det skal tas hensyn til nasjonale og europeiske direktiver samt lokale forskrifter i forbindelse med monteringen av ildstedet.

Det må tas hensyn til «Plan og bygningsloven» og andre gjeldende lover og regler.

Det må også tas hensyn til de lokale ildstedsreglene.

Dersom du følger denne monteringsanvisningen og utfører arbeidene på en faglig korrekt måte, har du lagt til rette for en sikker, energisparende og miljøvennlig bruk av peisen. Vi ønsker i tillegg å informere om at bildene som vises i monteringsanvisningen ikke behøver å være korrekte eller fullstendige.

Med forbehold om tekniske endringer og endringer i sortimentet.

Meld fra om transportskader til leverandøren med det samme.

Vennligst ta vare på all vedlagt dokumentasjon.

Vær også oppmerksom på online produktdokumentasjon levert av:

Allgemeine Hinweise für den Aufbau der Brunnerprodukte für den handwerklichen Ofenbau.

(https://www.brunner.de/produktdownloads/kacheloefen-kamine/allgemeine-hinweise-fuer-den-aufbau_de.pdf) laden können.

2 SIKKERHETSINSTRUKSJONER

Ildsteder skal kun monteres i rom og på steder der det ikke kan oppstå fare som følge av rommets eller stedets tilstand, byggtekniske forhold eller bruksmåten.

Utføring av arbeider på peisen	Arbeider som utføres i forbindelse med montering, første gangs bruk, vedlikehold og reparasjon av peisen, skal kun utføres av en autorisert fagbedrift, da sikkerheten og det at peisen fungerer som det skal, er avhengig av korrekt montering.
Utføring av arbeider på elektronikken	Koble ut nødbryteren eller automatsikringen og sikre den så den ikke kan kobles inn igjen.

Brennkamre med tilkobling for tilluft (utendørs luft) kan ikke anses som peiser som er uavhengige av romluften og må derfor betraktes og planlegges på samme måte som peiser som er avhengige av romluften. Vi anbefaler å bruke undertrykksbryteren USA (artikkelnr: 11600.1) i forbindelse med et anlegg for lufting og utlufting.

Monteringen må gjennomføres av en offisiell fagbedrift, da anleggets sikkerhet og funksjon er avhengig av korrekt montering. Det må tas hensyn til fagreglene som gjelder innenfor dette håndverket, og alle andre byggtekniske forskrifter. Informer anleggets eier om hvordan det fungerer og betjenes samt om evt. sikkerhetsinnretninger som er montert.

Ildsteder må monteres på en drift- og brannsikker måte slik at det ikke kan oppstå farer eller ubehageligheter. De må kunne egne seg til å brukes i et tilstrekkelig langt tidsrom.

Informer anleggets eier om styringens håndtering og virkning samt om de tilhørende sikkerhetsinnretningene.

Det skal kun brukes originaldeler fra produsenten.

3 SYMBOLER SOM BRUKES

I denne dokumentasjonen skilles det mellom

Driftspersonell som **operatør av systemet**, dvs. sluttkunden, som er instruert av fagpersonell og som ikke trenger ytterligere kvalifikasjoner.

Driftspersonell som **fagpersonale** er de kvalifiserte fagfolkene som er autorisert til å utføre det spesifiserte fagarbeidet.

Følgende symboler brukes i dette dokumentet:

FARE
Det foreligger en høyrisikofare som kan føre til alvorlige personskader eller dødsfall hvis faren ikke unngås.

ADVARSEL
Det er en mulig fare med middels risiko som kan føre til alvorlig personskade eller død hvis denne faren ikke unngås.

FORSIKTIG
Det er en fare med lav risiko som kan føre til mindre eller moderat personskade hvis denne faren ikke unngås.

 © 2024 Brunner GmbH

FORSIKTIG

Det er fare for at manglende overholdelse av instruksjonene som er merket med dette symbolet, kan føre til funksjonsfeil eller skade på det aktuelle systemet og tilhørende enheter.

MERK

Ytterligere nyttig informasjon

4 LEVERANSENS OMFANG BKH 50-82 TUNNEL

Variantene: med svingdør og vippedør (ST/KT)

Forsiktig: Tunnelanordninger kan kun betjenes på den ene siden, den andre siden er utstyrt med et inspeksjonshåndtak, med EAS-varianten er det kun installert en dørkontaktbryter på betjeningssiden.

På ST-DT og ST-KT er ST-siden den operative siden.

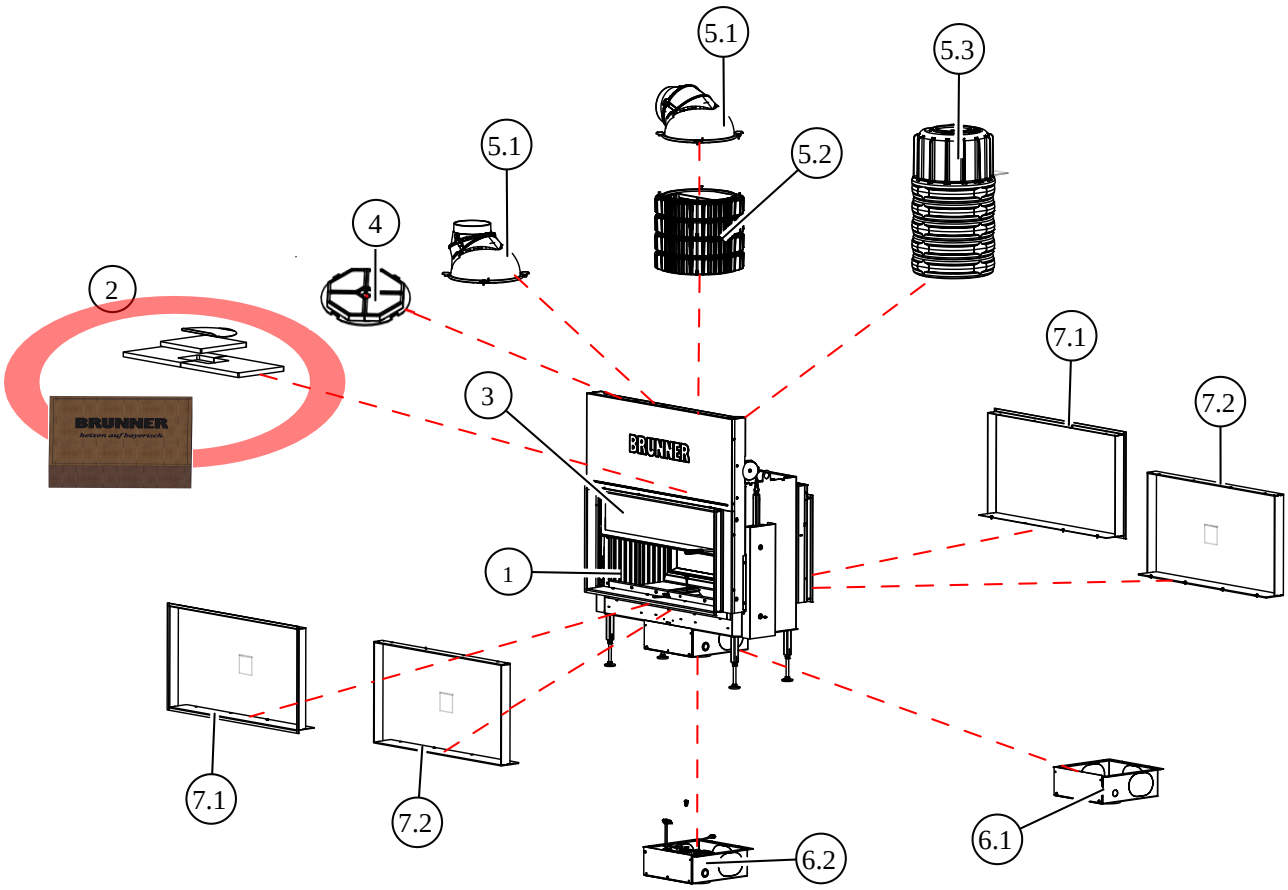

 © 2024 Brunner GmbH

Pos.	Betegnelse		Art.-Nr.
	BKH - varianter:		for ST / KT
1	BKH 5.0 Tunnel 50-82 manuelt betjent, glasskeramikk (GK)brannkammerkledning chamotte (FR)		HK016002-01
	BKH 5.0 Tunnel 50-82 manuelt betjent , glass keramisk belagt (GKB)brannkammerkledning chamotte (FR)		HK016002-05
	BKH 5.0 Tunnel 50-82 for EAS/EOS, glasskeramikk (GK) brannkammerkledning chamotte (FR)		HK016002-02
	BKH 5.0 Tunnel 50-82 for EAS/EOS, glass keramisk belagt (GKB) brannkammerkledning chamotte (FR)		HK016002-06
	BKH 5.0 Tunnel 50-82 manuelt betjent, glasskeramikk (GK) brannkammerkledning støpejern (FR/Guss)		HK016002-03
	BKH 5.0 Tunnel 50-82, manuelt betjent, glass keramisk belagt (GKB) brannkammerkledning støpejern (FR/Guss)		HK016002-07
	BKH 5.0 Tunnel 50-82 for EAS/EOS, glasskeramikk (GK) brannkammerkledning støpejern (FR/Guss)		HK016002-04
	BKH 5.0 Tunnel 50-82 for EAS/EOS, glass keramisk belagt (GKB) brannkammerkledning støpejern (FR/Guss)		HK016002-08
2	De ikke-installerte delene (f.eks. avbøyningsplater, kontrollspaker osv.) og eventuelt tilbehør som er bestilt (f.eks. katalysator, emballasje med EOS, etc.), inkludert instruksjonsboksen, er pakket i forbrenningskammeret		
3	Brennkammerkledning: - i chamotte hhv. - i støpejern		
4	katalysatormodul BKH 5.0		HK000210
Hettevariantene			
5.1	rotbare støpejernkuppel med sokk ⌀ 180 mm		D004186
	roterbar støpejernkuppel med stikkontakt ⌀ 200 mm		10087
5.2	varmevekslende støpejernsringer (SET)		R015006-02
5.3	tilkoblingsvariant MAS SET440		SET211444
Ytterligere alternativer			
6.1	luftkoblingsboks ⌀ 125 mm		HK000135
	luftkoblingsboks ⌀ 150 mm		HK000136
6.2	luftkoblingsboks ⌀ 125 mm med EOS / EAS		HK000080
7.1	dørramme, sort	for svingdør	HK007152-01
7.2	monteringsramme, sort ST 60mm		HK007150-01

4.1 KATALYSATOR (OPTIONAL)

Katalysatorene er belagt med et katalytisk aktivt lag. Dette belegget kan bestå av blandede metalloksider eller av edelmetaller.

For ikke å begrense effekten av dette katalytisk aktive laget, må katalysatorene kun berøres med hansker, fortrinnsvis engangshansker.

MERK FØLGENDE
Katalysatorene er skjøre og bør kun håndteres med stor forsiktighet. Unngå å støte eller miste katalysatoren. Dette kan ødelegge katalysatoren!

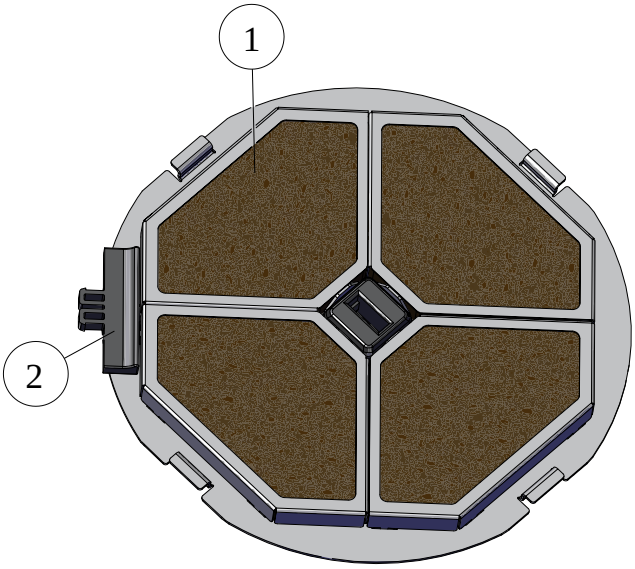

1	katalysator
2	monteringsverktøy

Info

Denne katalysatoren passer for alle BKH-enheter (med svingdør, med skyvedør, tunnel, med støpt kuppel, med varmevekslerstøpte ringer, med MAS).

Denne katalysatoren kan også ettermonteres.

 © 2024 Brunner GmbH

4.2 LUFTKOBLINGSBOKS (OPTIONAL)

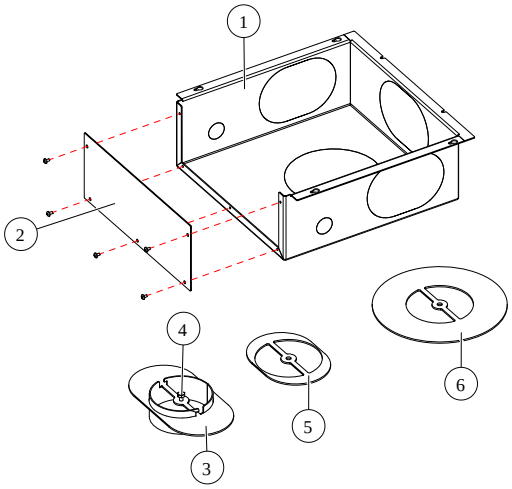

Pos.	Betegnelse -bruk
1	Luftkoblingsboks - muliggjør tilkobling av en ekstern forbrenningsledning
2	Lufttilkoblingsboksdeksel
3	Sveiset lufttilkobling, koblingspunkt for forbrenningsluftledning
4	Skrue for feste av respektive klemplate
5*	Klemplate for feste av ekstern forbrenningsluftledning på siden
6*	Gulvklemmeplate for feste av ekstern forbrenningsluftledning til gulvet
*Begge klemplatene følger med, men kun den riktige brukes.	

4.3 VARMEVEKSLENDE STØPEJERNSRINGER (OPTIONAL)

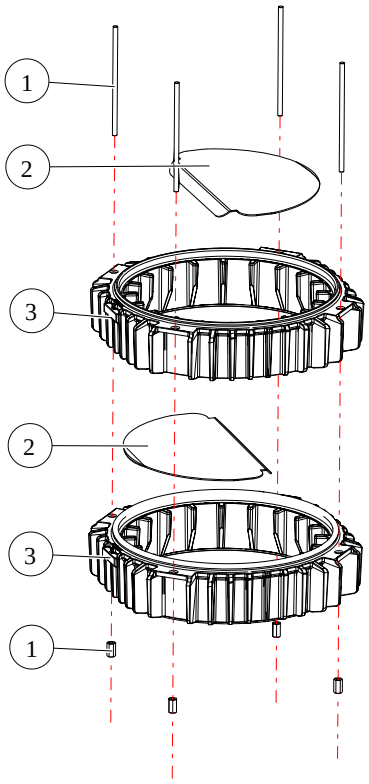

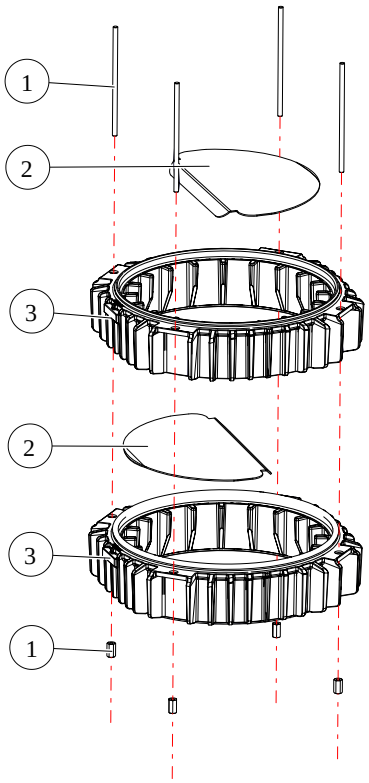

1	tilbehørspakke (8x gjengestenger, 8x seks-kantmutter)
2	baffleplatene varmeveksler (4x)
3	varmevekslerringer i støpejern (4x)

 © 2024 Brunner GmbH

5 SIKKERHETSAVSTANDER BKH TUNNEL

Halv høyde versjon

uten strålebeskyttelsesplate

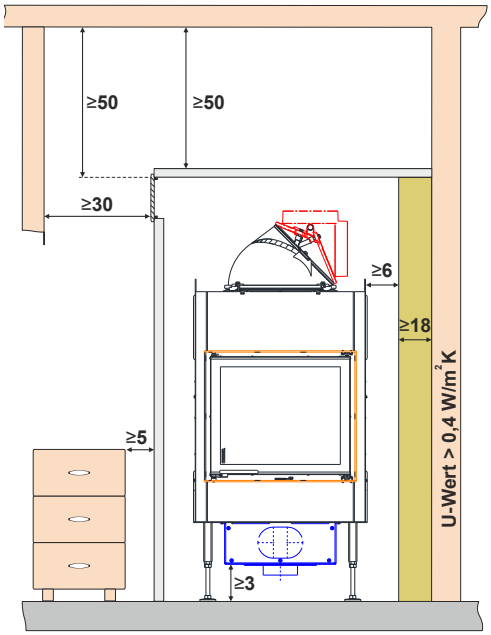

med strålebeskyttelsesplate

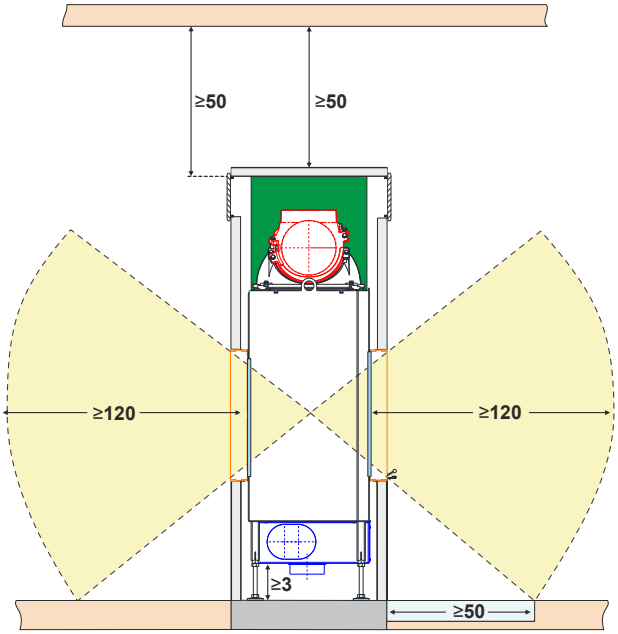

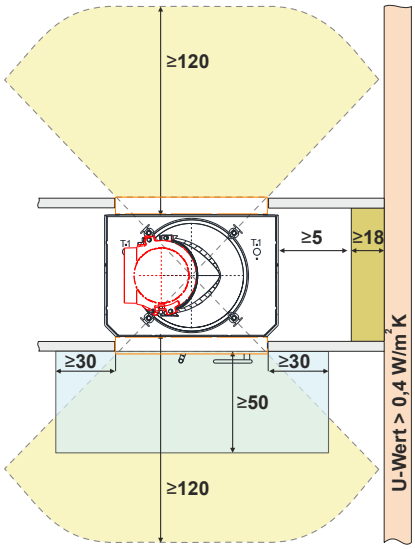

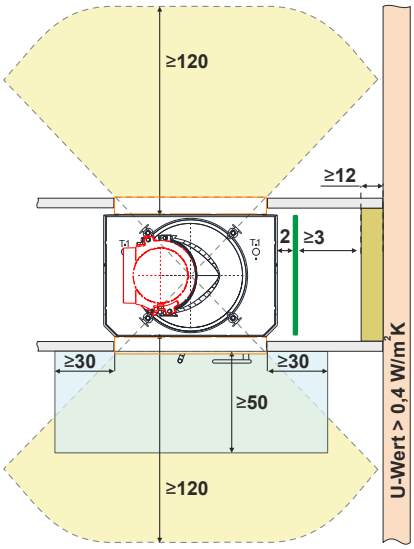

	bulv/vegg/tak **ikke - brennbar**		peisforkledning
	vegg/tak/gulv/fester **brannfarlig**		konveksjonsåpning
	erstatningsisolasjonsmateriale kalsiumsilikat (Promasil 950-KS)		strålingsområde
	strålebeskyttelsesplate (tilbehør)		ikke-brennbart gulv / gulvbeskyttelsespanel

Alle mål i cm
Ved utforming av eksosanlegg og eksosrør skal nasjonale standarder og brannvernforskrifter følges

Gulv-til-tak versjon

uten strålebeskyttelsesplate

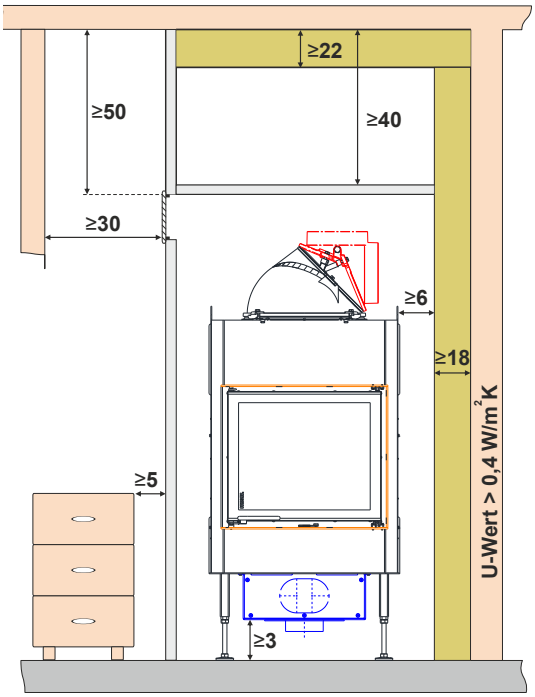

med strålebeskyttelsesplate

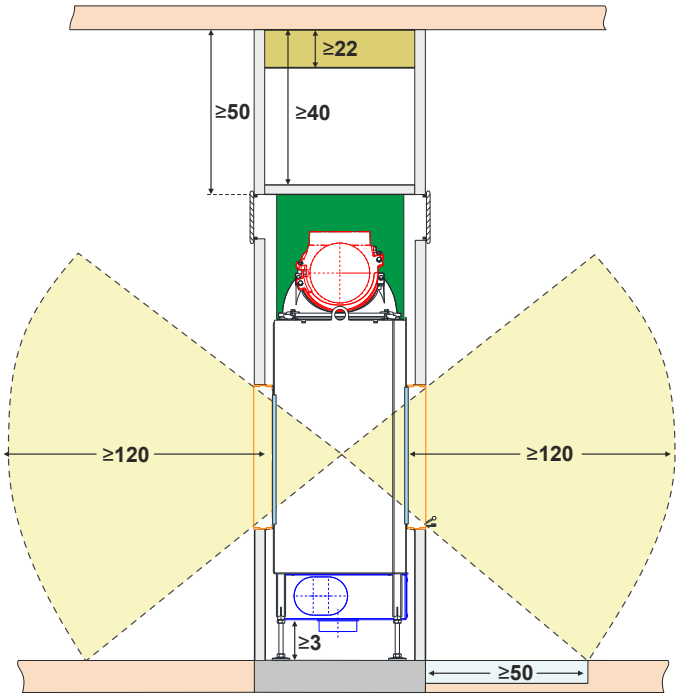

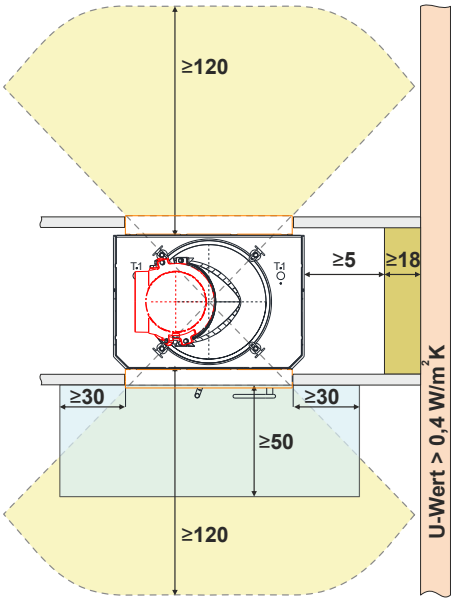

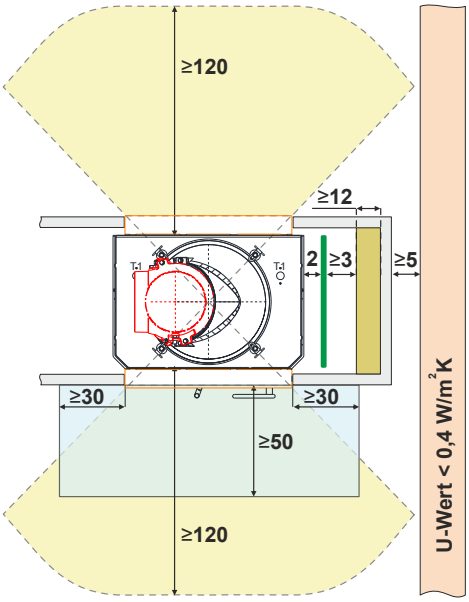

	bulv/vegg/tak **ikke - brennbar**		peisforkledning
	vegg/tak/gulv/fester **brannfarlig**		konveksjonsåpning
	erstatningsisolasjonsmateriale kalsiumsilikat (Promasil 950-KS)		strålingsområde
	strålebeskyttelsesplate (tilbehør)		ikke-brennbart gulv / gulvbeskyttelsespanel

Alle mål i cm
Ved utforming av eksosanlegg og eksosrør skal nasjonale standarder og brannvernforskrifter følges

 © 2024 Brunner GmbH

6 SETT OPP

FARE
Mulig personskade og/eller skade på eiendom på grunn av feil installasjon og montering

Montering og installasjon av BKH krever omfattende spesialistkunnskap.

- Monterings- og installasjonsarbeid må kun utføres av et autorisert fagfirma.

FARE
Fare for skade på grunn av tung last

Bæring av tung last kan føre til personskader.
- Enheten bør transporteres av minst to personer.
- Bruk egnede bærehjelpemidler eller transportsystemer
- Legg merke til transportvekten.

Så lenge enheten er på trepallen, kan den transporteres med håndtruck eller gaffeltruck som vanlig.

6.1 FJERN TRANSPORTLÅSENE

Utførelse med hevedør

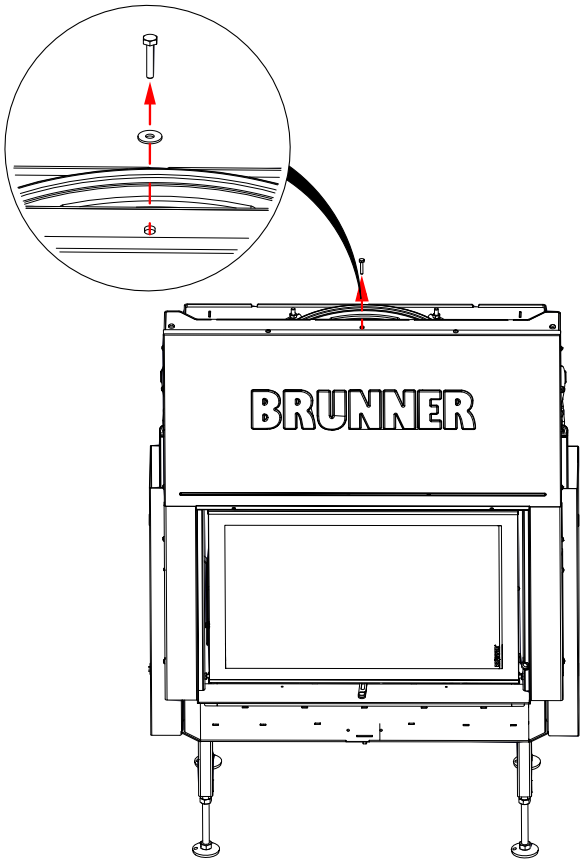

Fjern transportlåsen !

6.2 SETT OPP PEISEN

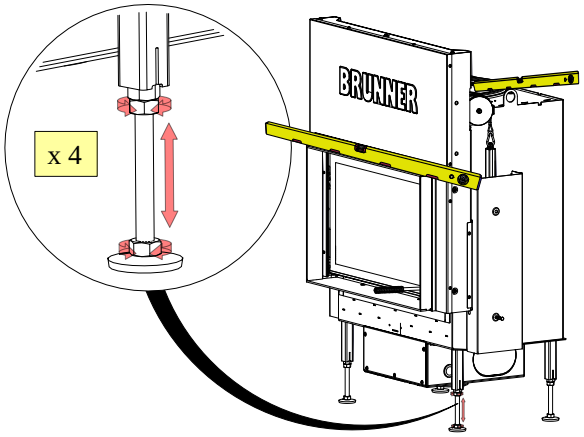

Abb. 1: Sammendragsinformasjon

 © 2024 Brunner GmbH

Utførelse uten ekstern lufttilkobling

BHK med hevedør

Arbeidstrinn :

1

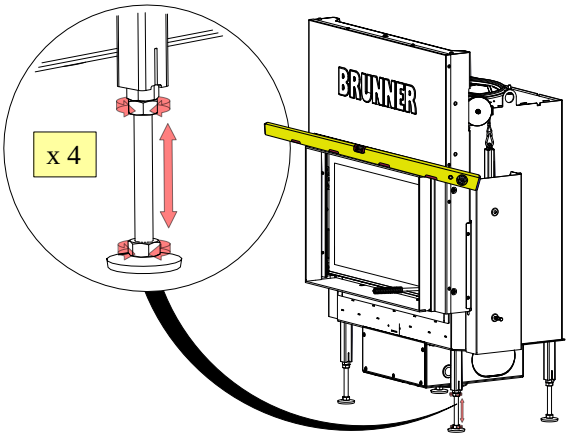

2

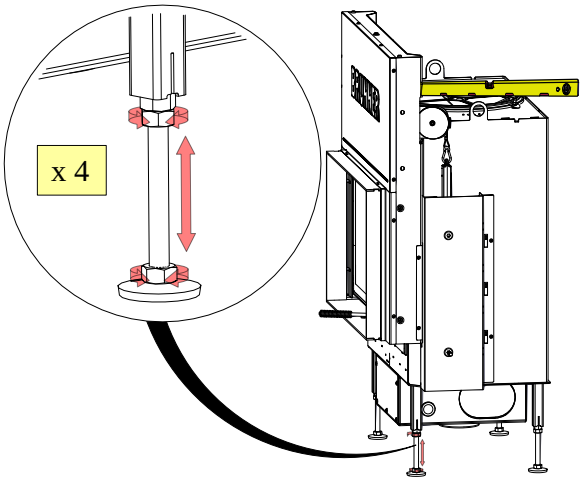

6.3 VARIANT MED EKSTERN FORBRENNINGSLUFTTILKOBLING

Forberedende arbeid

Arbeidstrinn:

1

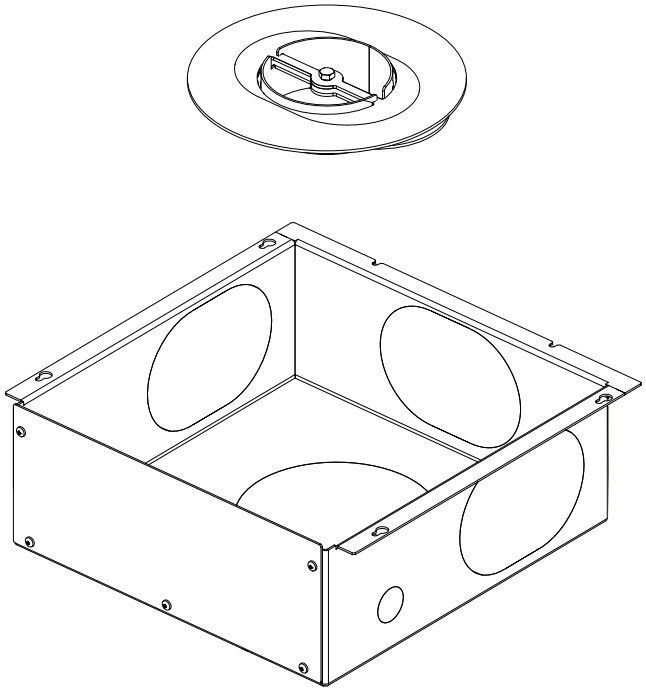

2

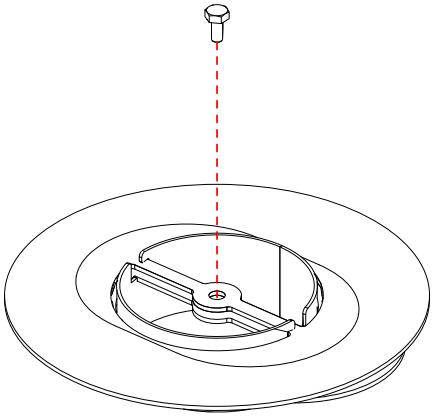

3

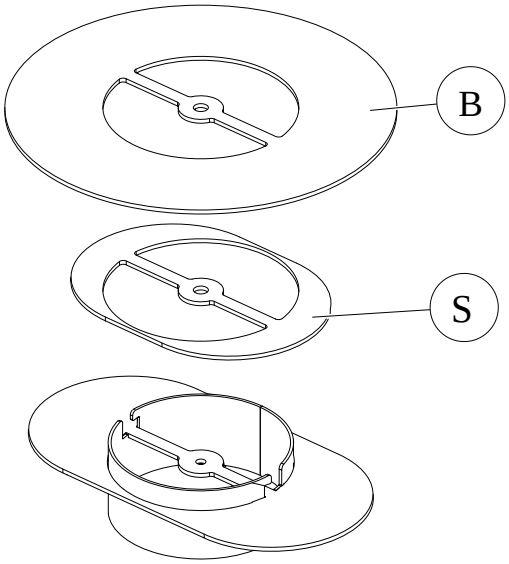

 © 2024 Brunner GmbH

4

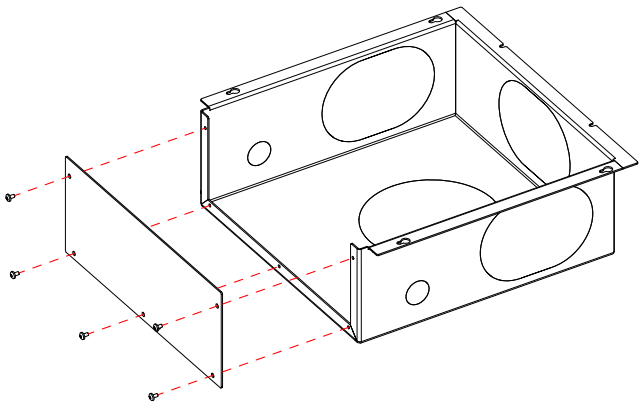

Abb. 2: Anbefales for enkel håndtering

Avhengig av planleggingen er lufttilkobling mulig - ved bruk av Aluxflex på 3 sidedeler (S) og også fra bunnen (B).

Når du har tatt en beslutning, bryter du ut den aktuelle delen og gjør tilkoblingene for lufttilførselen.

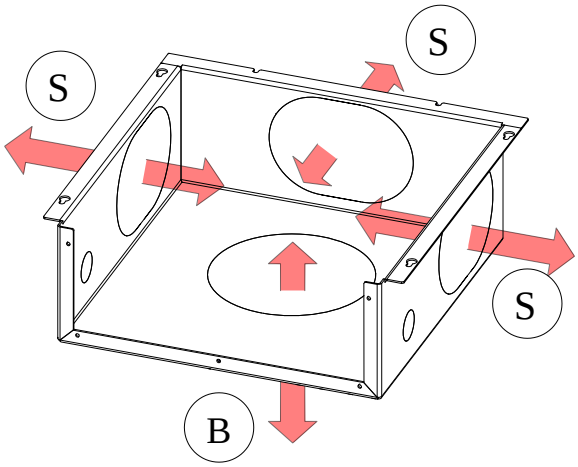

6.3.1 GULVKOBLING (B)

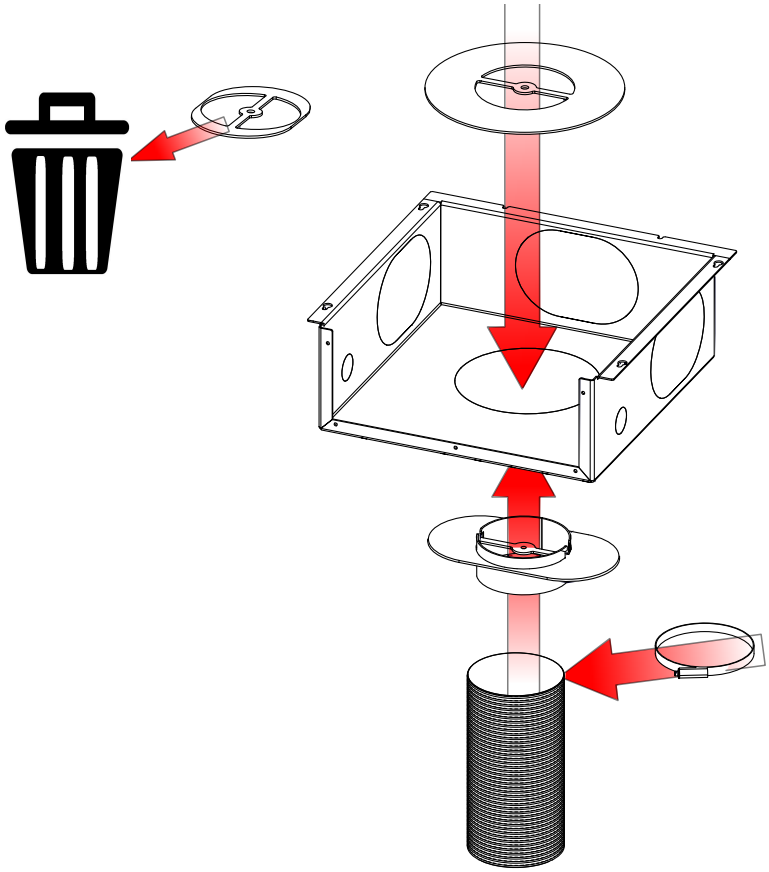

Abb. 3: Sammendragsinformasjon

Forsiktig: Tunnelanordninger kan kun betjenes på den ene siden, den andre siden er utstyrt med et inspeksjonshåndtak, med EAS-varianten er det kun installert en dørkontaktbryter på betjeningssiden.

På ST-DT og ST-KT er ST-siden den operative siden.

Bildene i dette kapittelet er eksempler: BKH Tunnel DT/DT

 © 2024 Brunner GmbH

Arbeidstrinn:

5

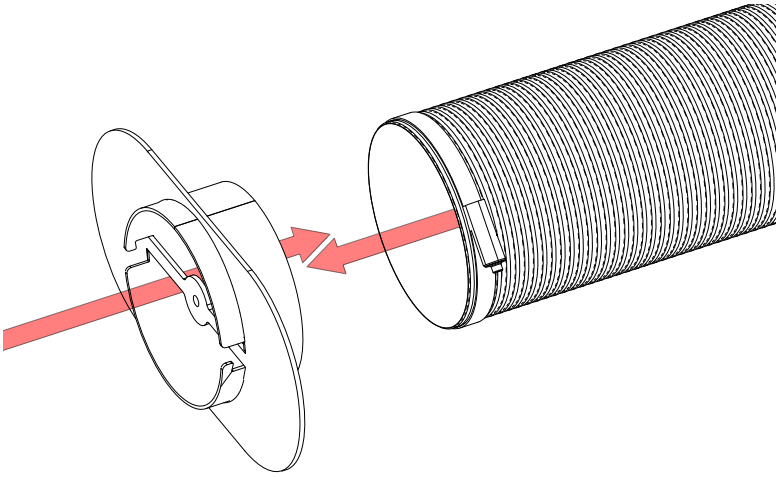

6

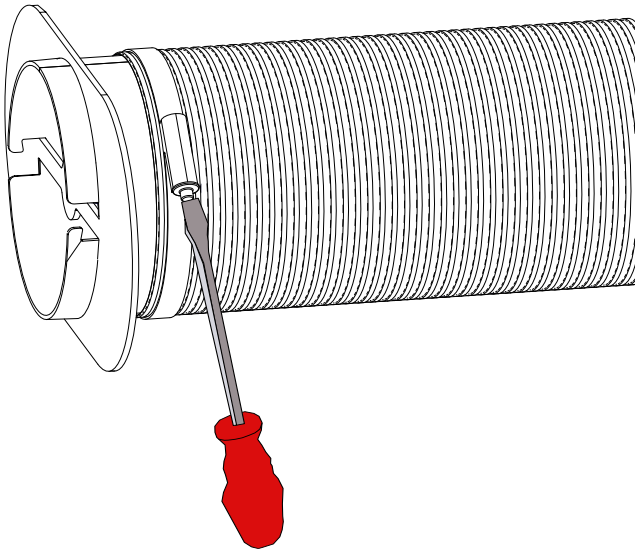

7

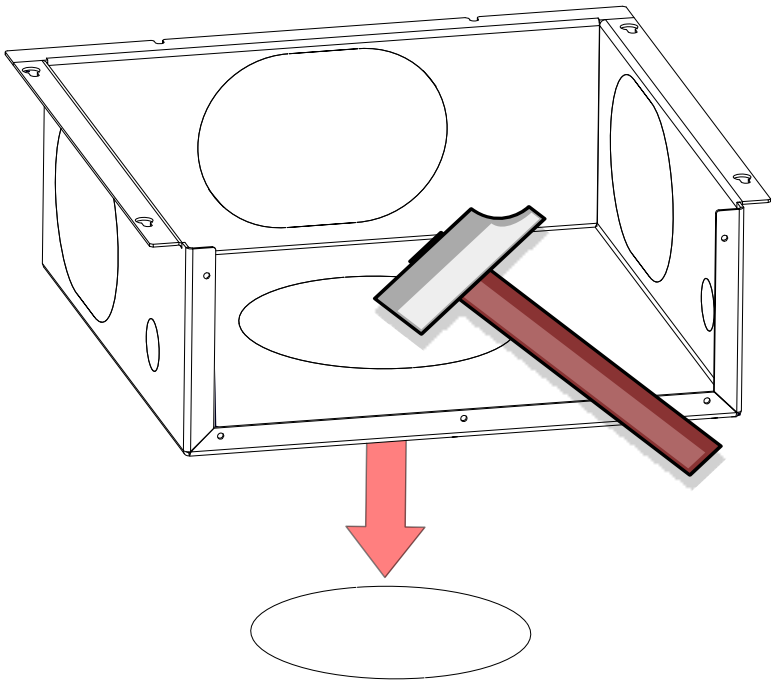

8

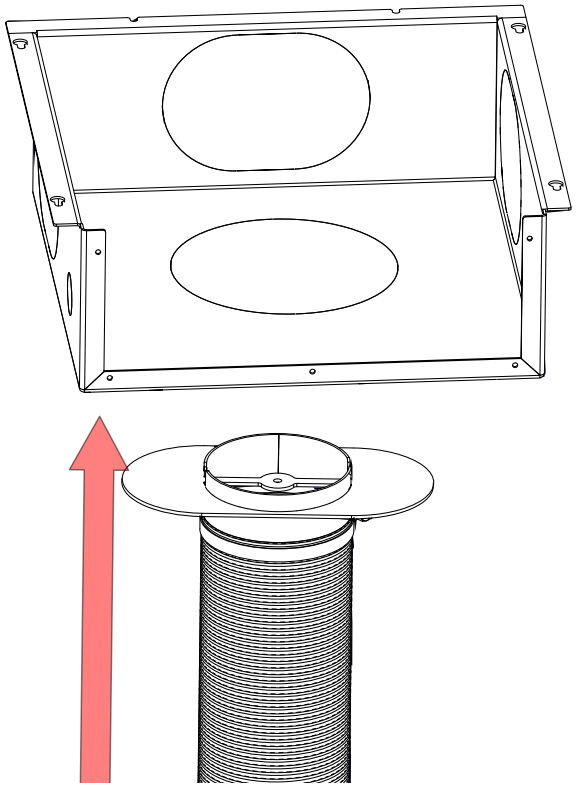

9

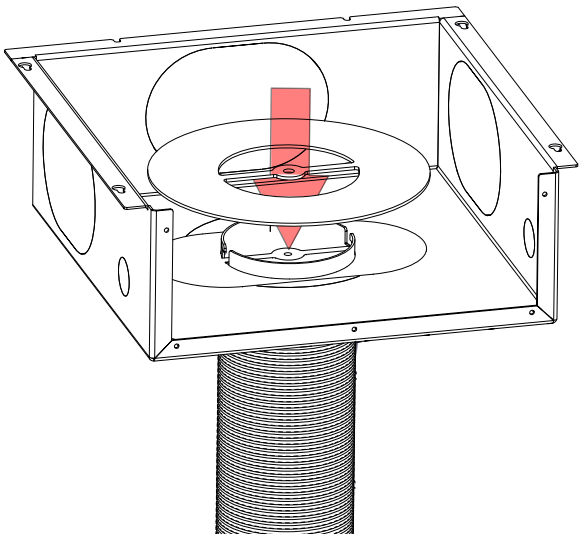

 © 2024 Brunner GmbH

10

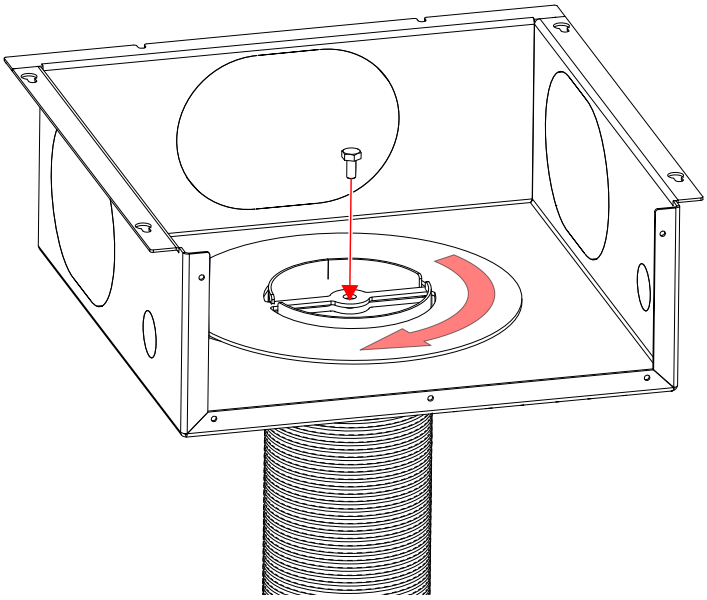

11

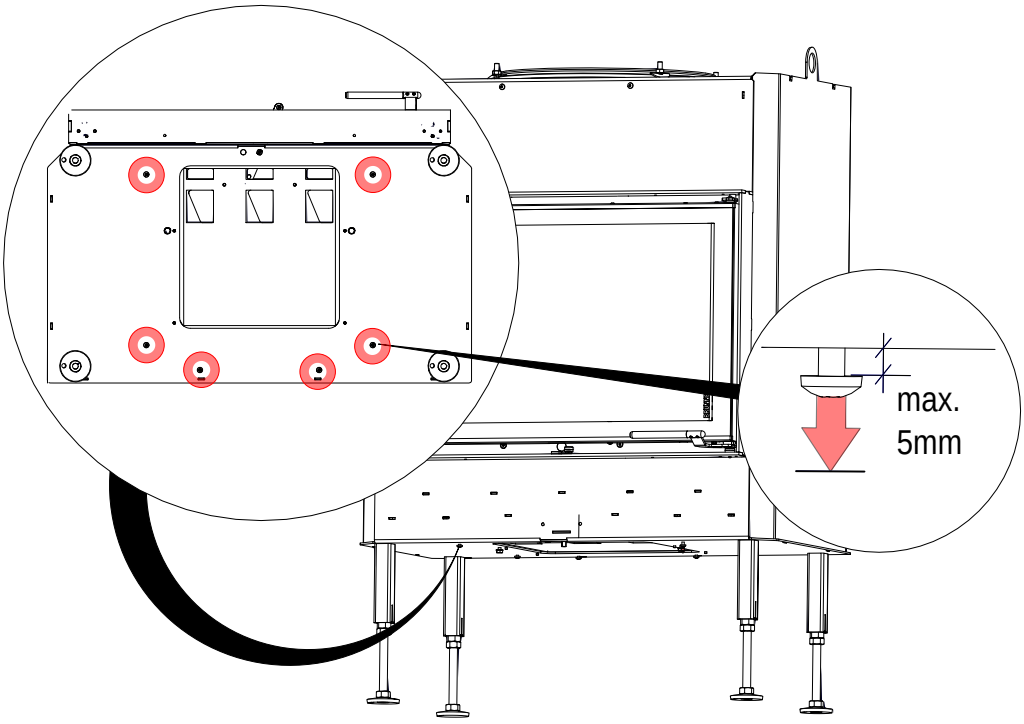

12

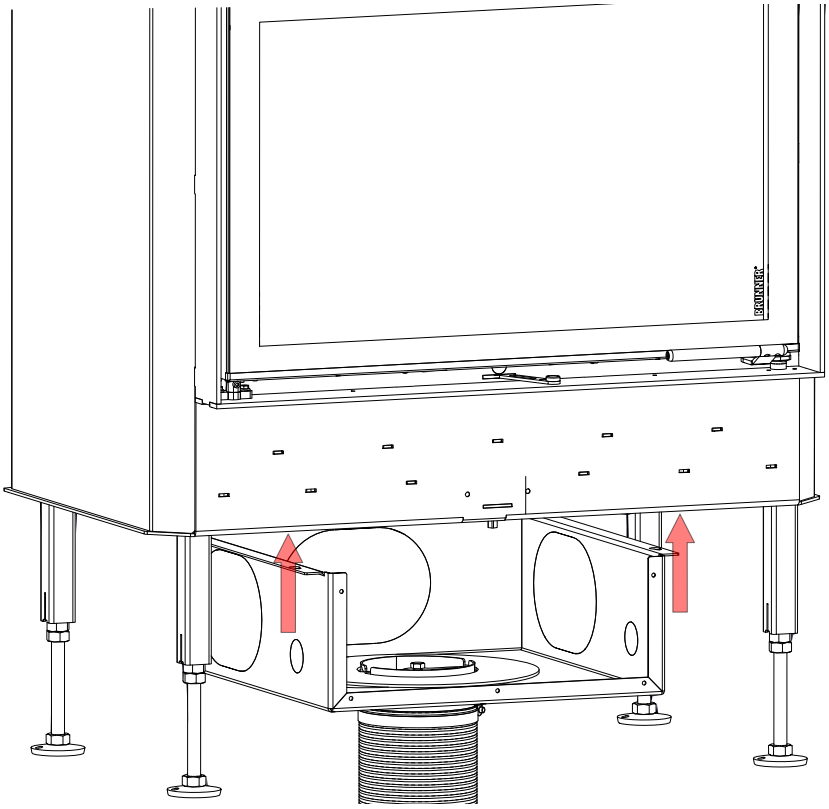

13

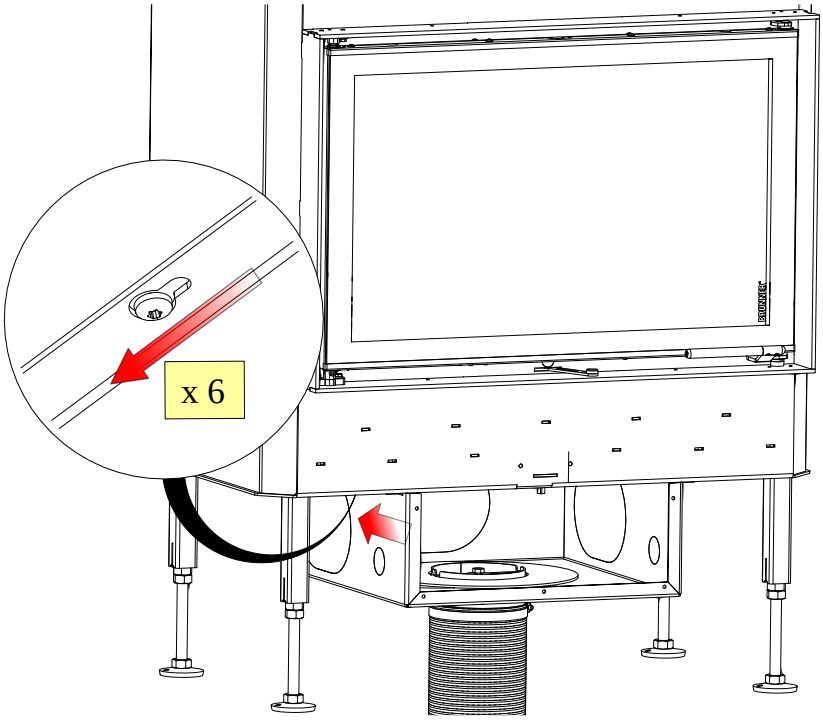

 © 2024 Brunner GmbH

14

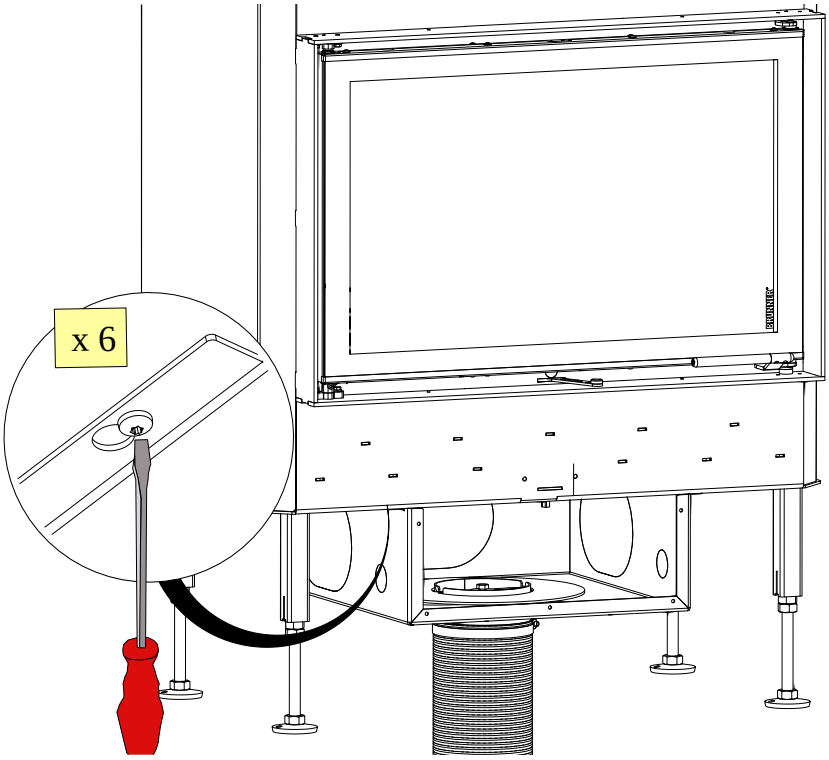

15

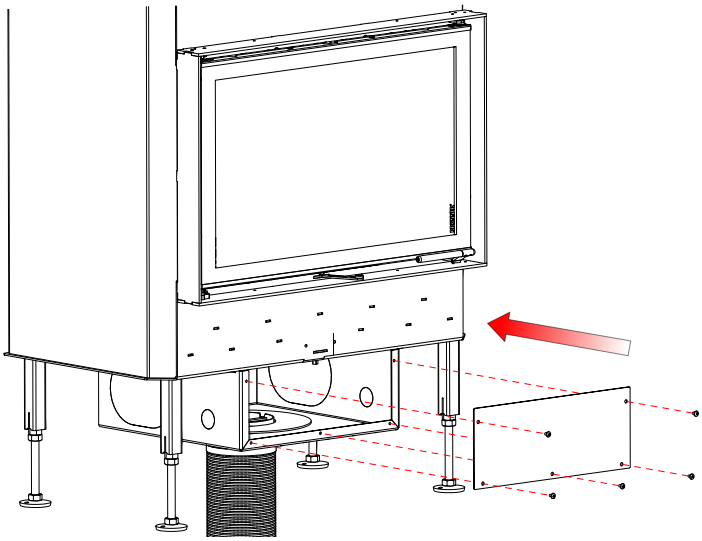

6.3.2 SIDEKOBLING (S)

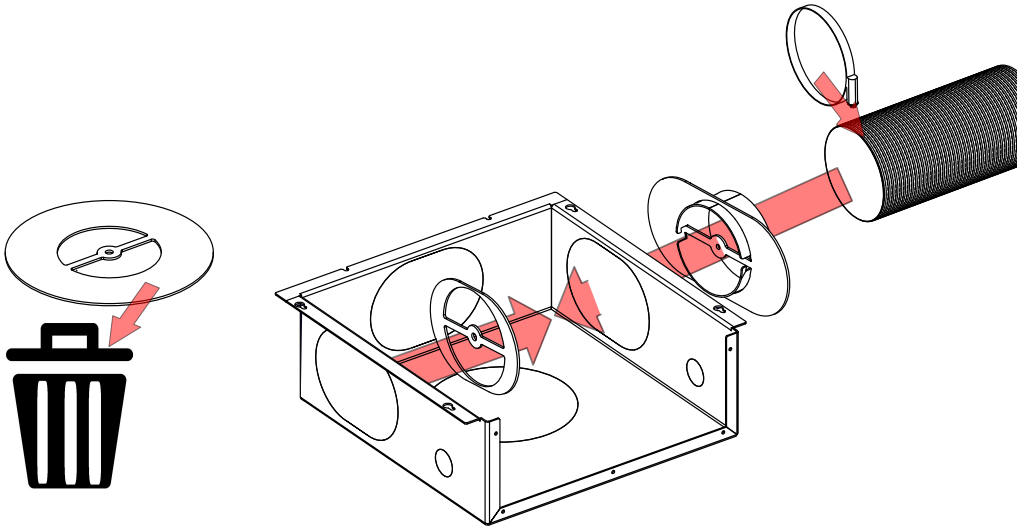

Abb. 4: Sammendragsinformasjon

Forsiktig: Tunnelanordninger kan kun betjenes på den ene siden, den andre siden er utstyrt med et inspeksjonshåndtak, med EAS-varianten er det kun installert en dørkontaktbryter på betjeningssiden.

På ST-DT og ST-KT er ST-siden den operative siden.

Bildene i dette kapittelet er eksempler: BKH Tunnel DT/DT

Arbeidstrinn:

5

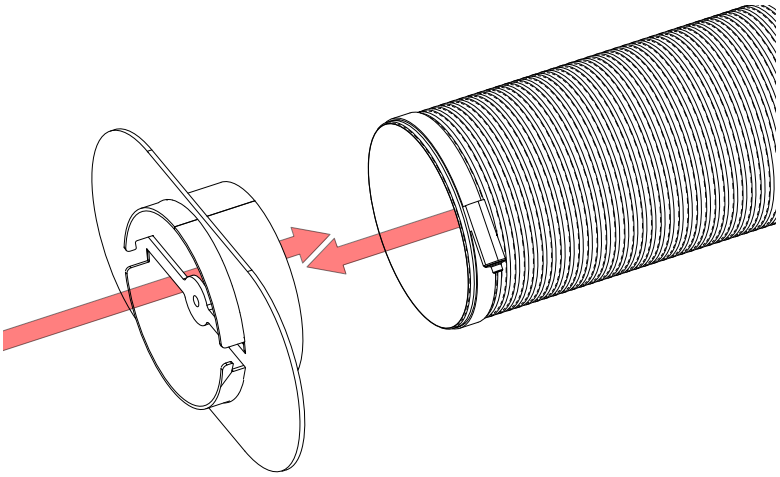

 © 2024 Brunner GmbH

6

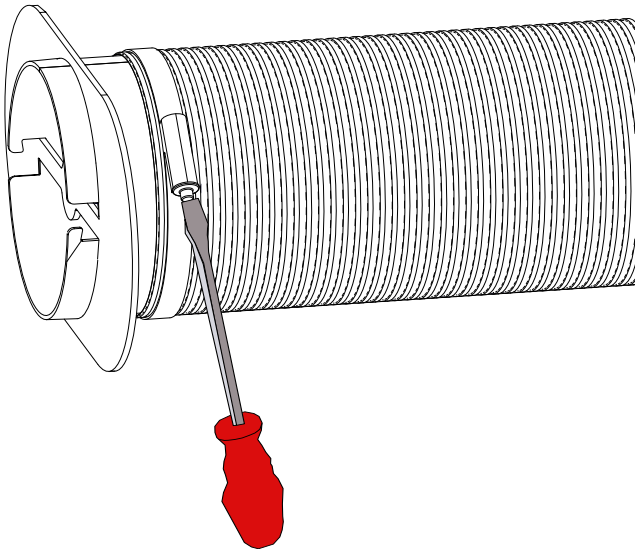

7

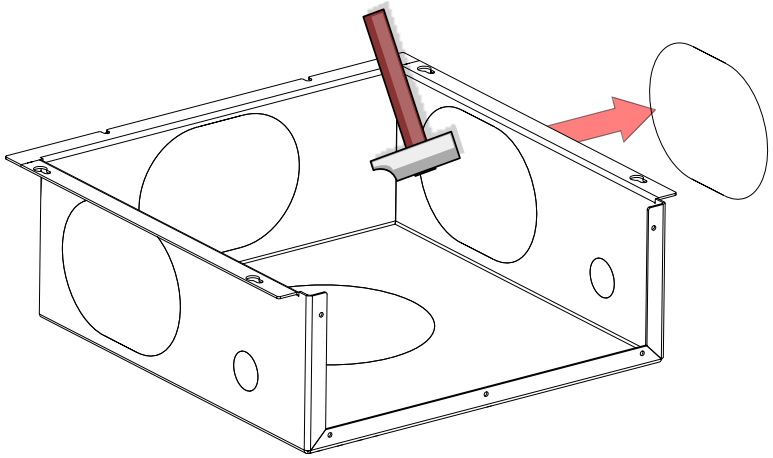

8

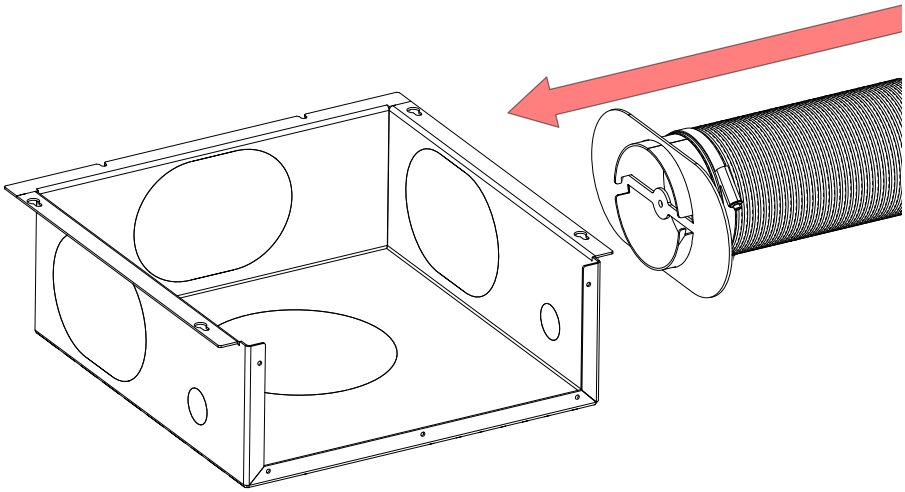

9

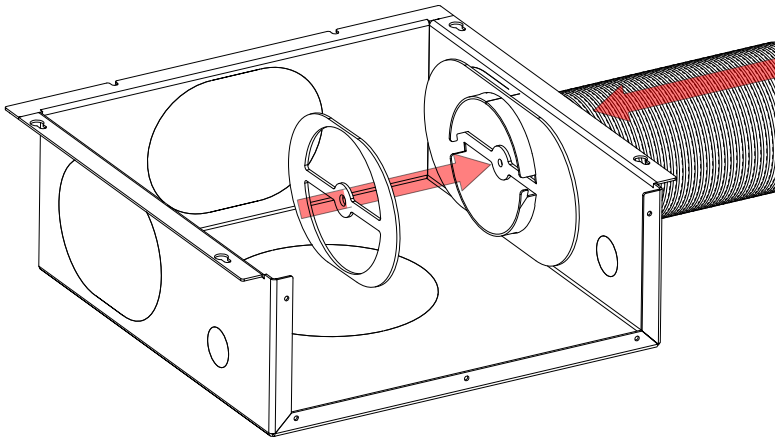

10

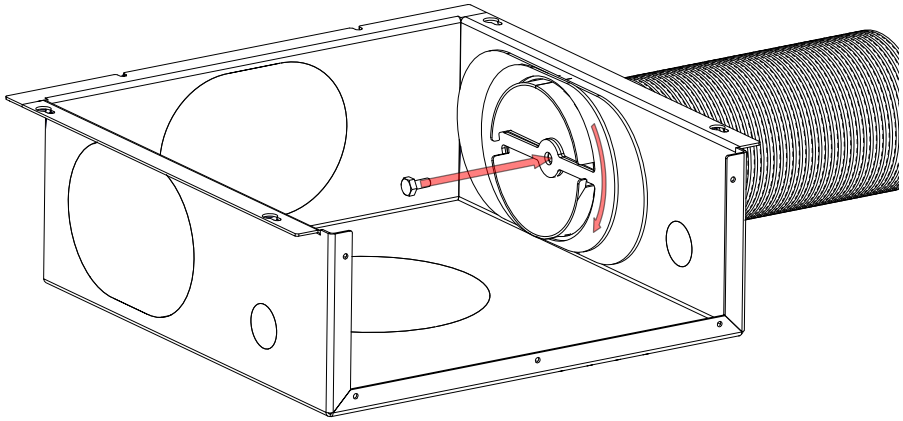

11

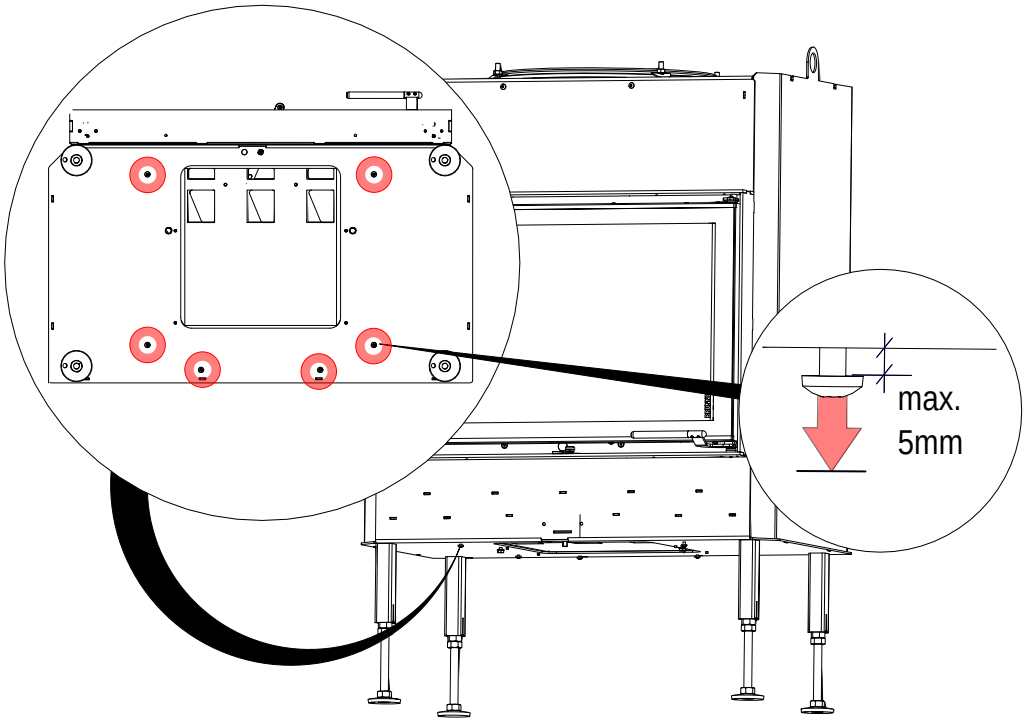

 © 2024 Brunner GmbH

12

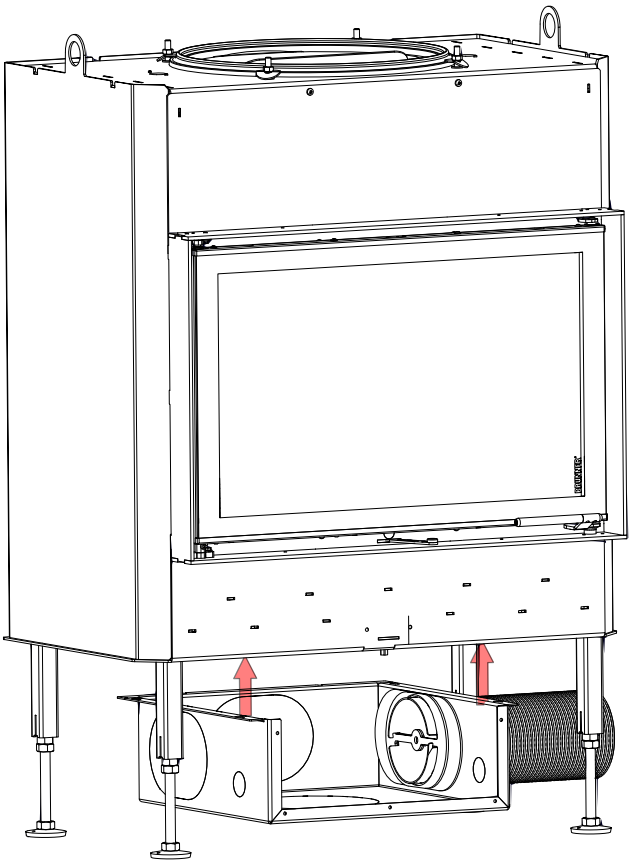

13

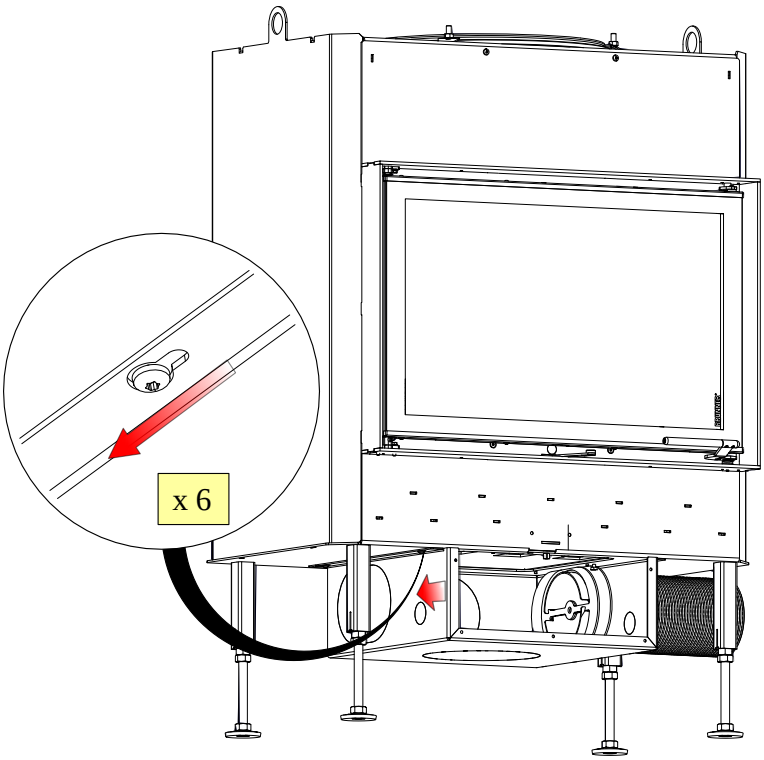

14

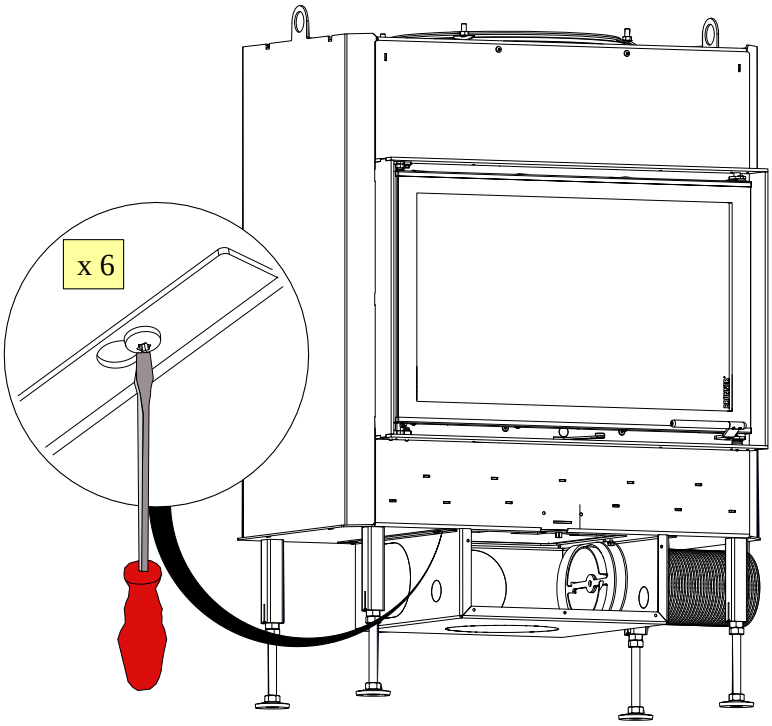

15

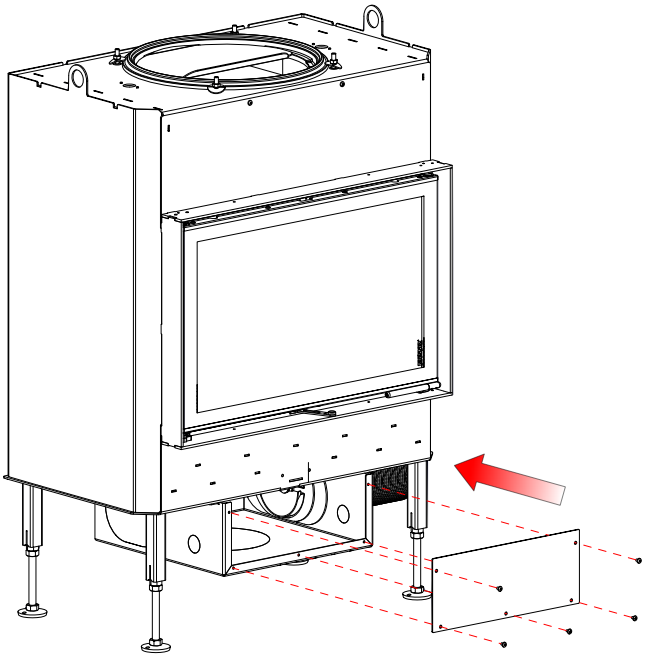

 © 2024 Brunner GmbH

7 VARIANT MED EAS HHV. EOS

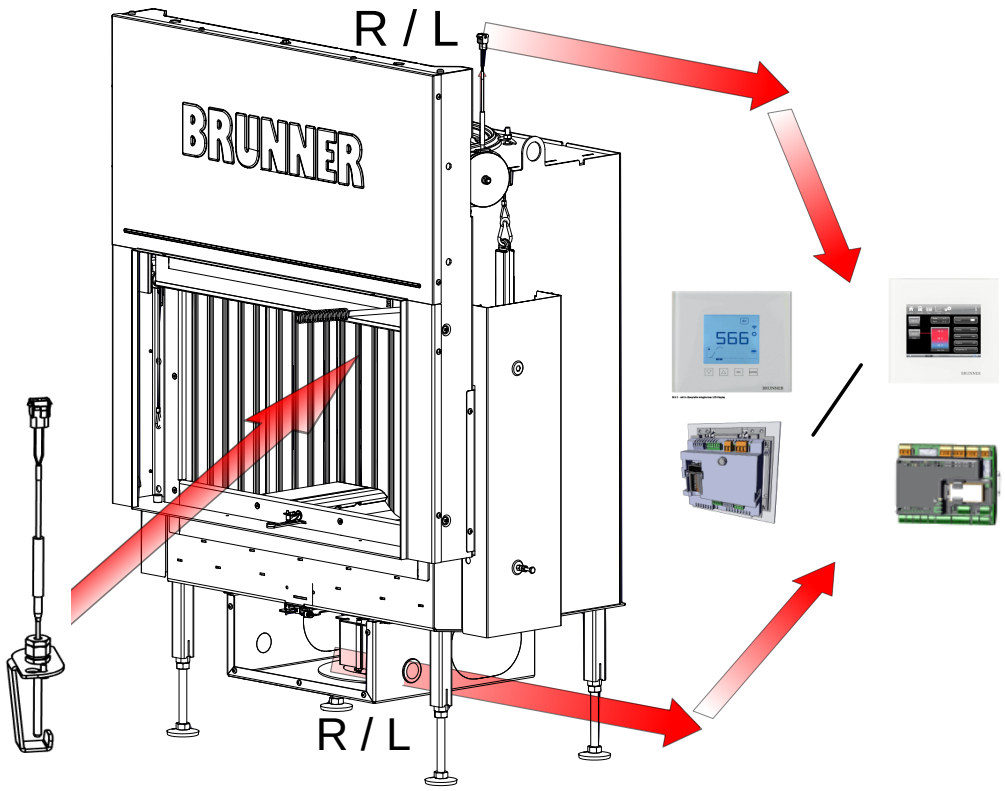

Abb. 5: Sammendragsinformasjon

programvareversjon:

EOS 8 - versjon > V1.35

EAS 3 - versjon > V3.24

Forsiktig: Tunnelanordninger kan kun betjenes på den ene siden, den andre siden er utstyrt med et inspeksjonshåndtak, med EAS-varianten er det kun installert en dørkontaktbryter på betjeningssiden.

På ST-DT og ST-KT er ST-siden den operative siden.

Bildene i dette kapittelet er eksempler: BKH Tunnel ST/DT

Arbeidstrinn:

1

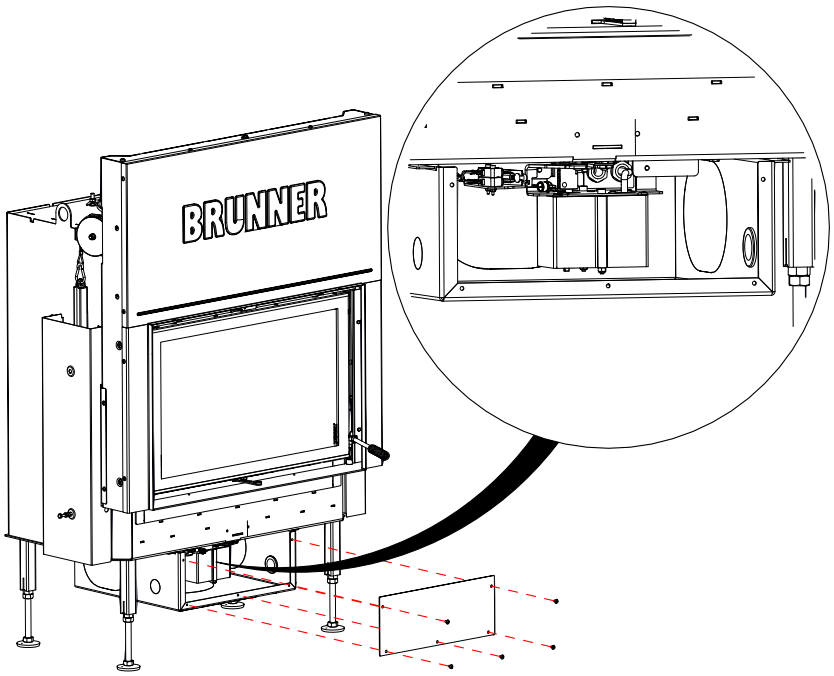

2

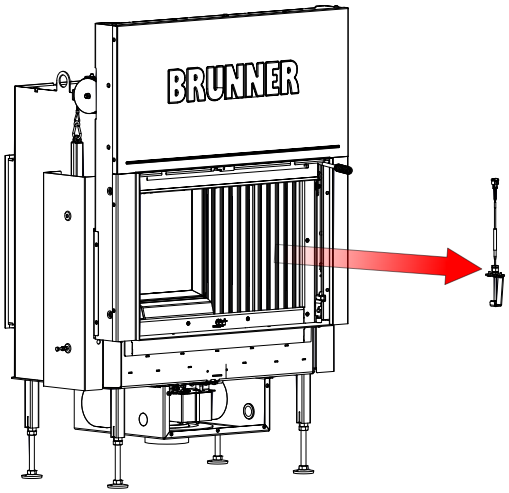

Foreta den elektriske tilkoblingen

Varianten:
kabelføring høyre hhv. venstre

 © 2024 Brunner GmbH

3

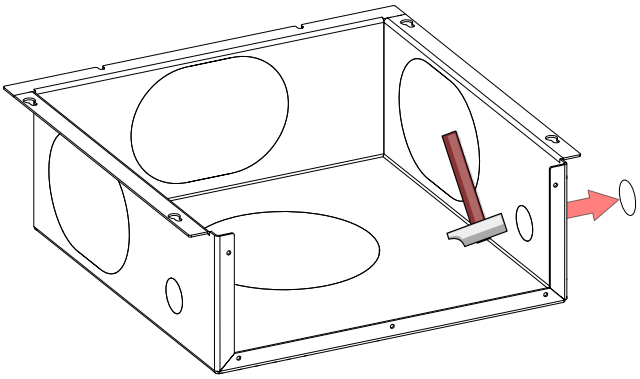

4

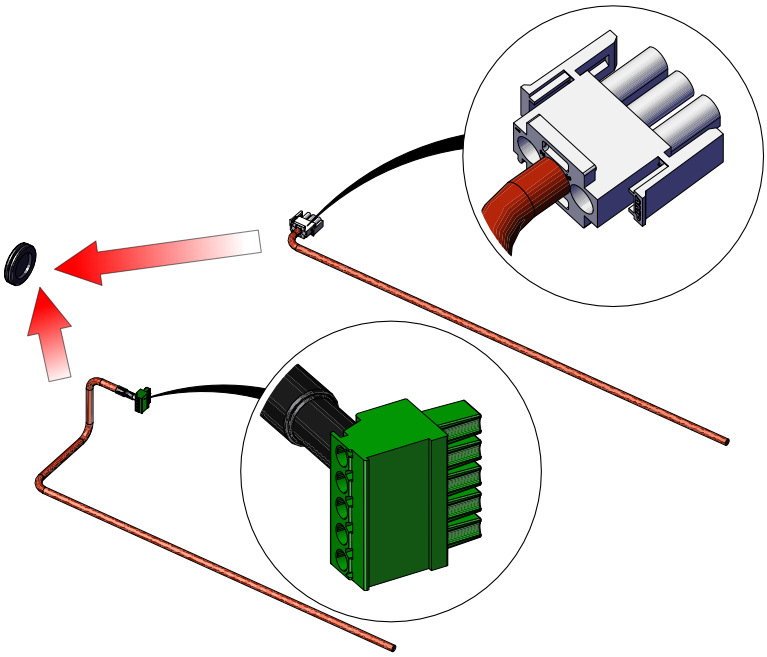

5

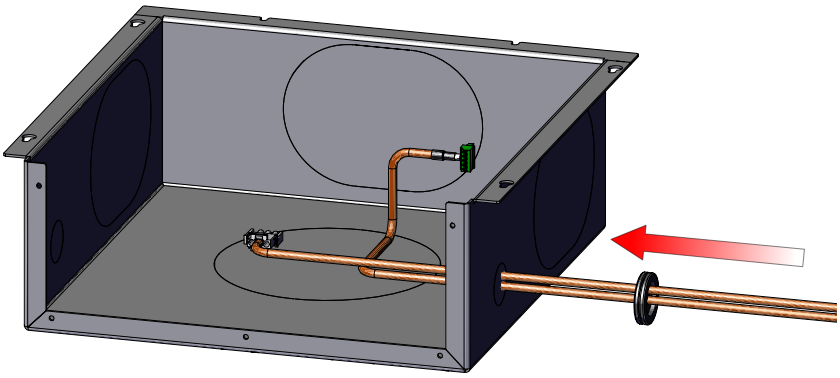

INFO: Adgang

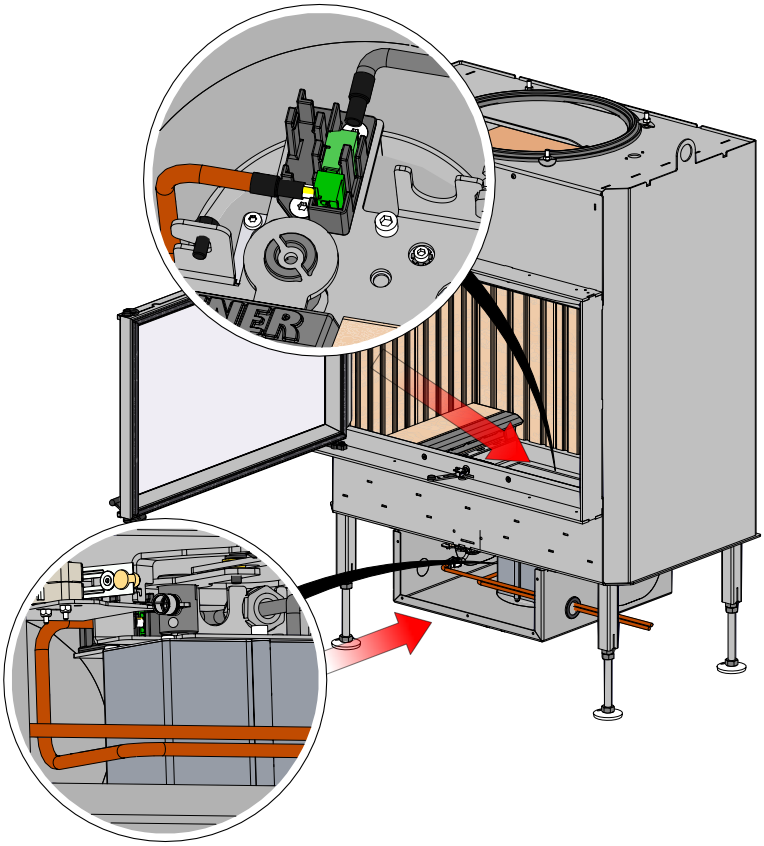

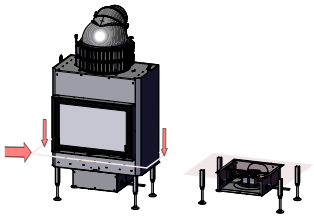

6

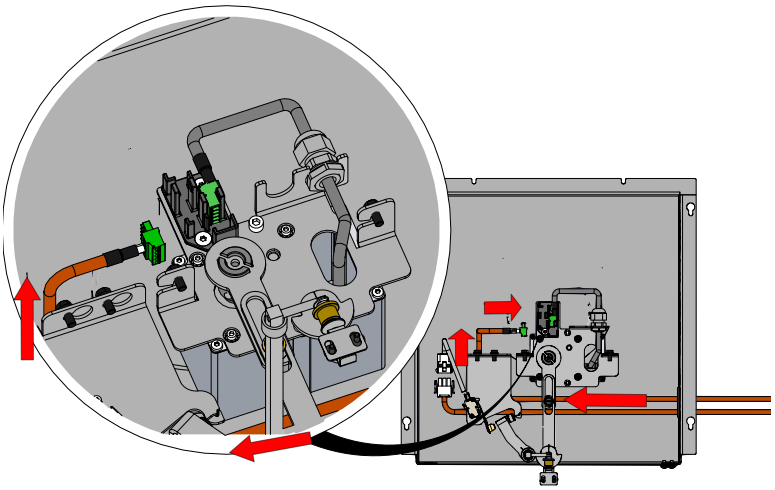

 © 2024 Brunner GmbH

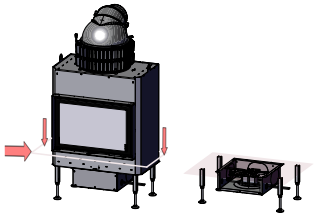

7

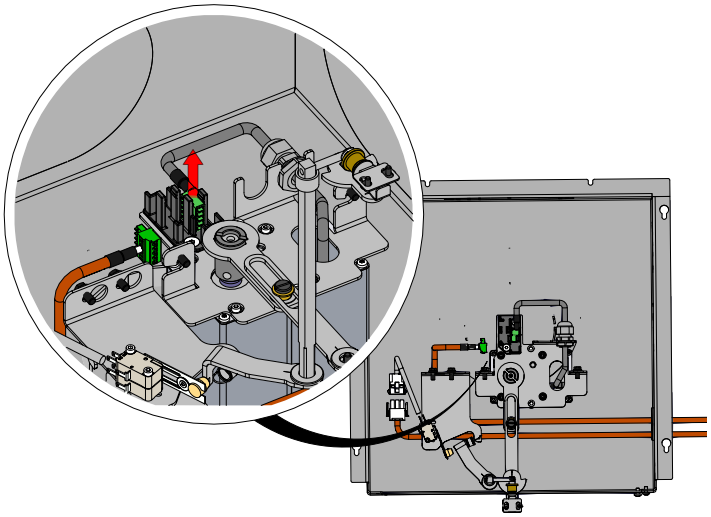

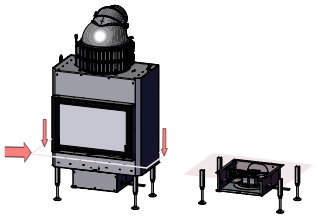

8

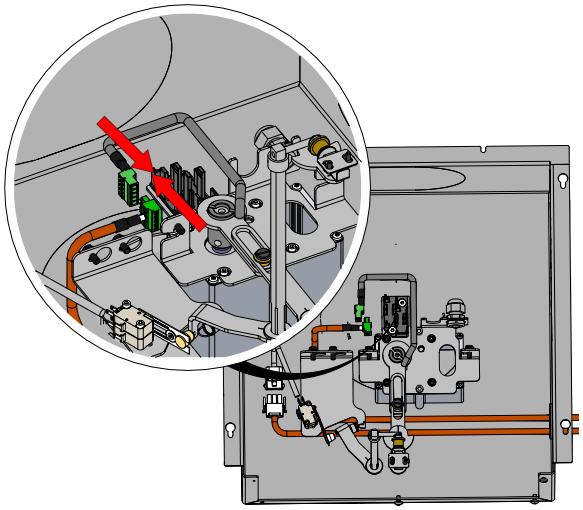

9

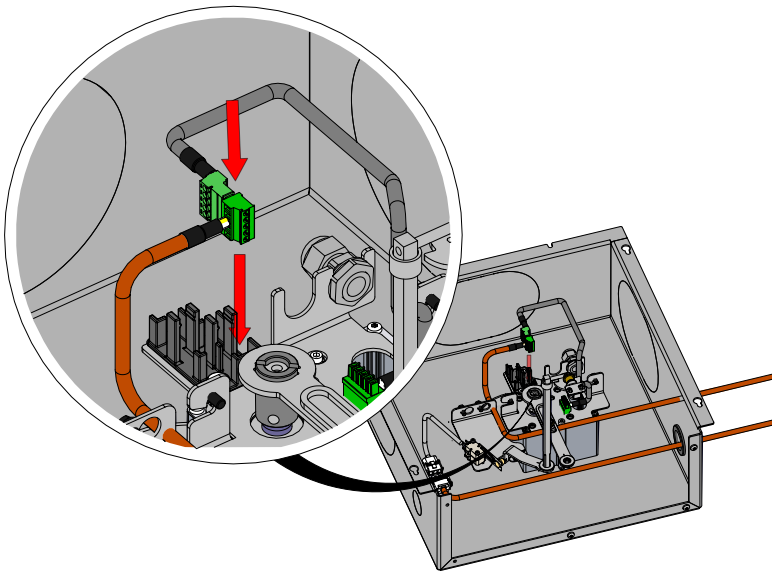

10

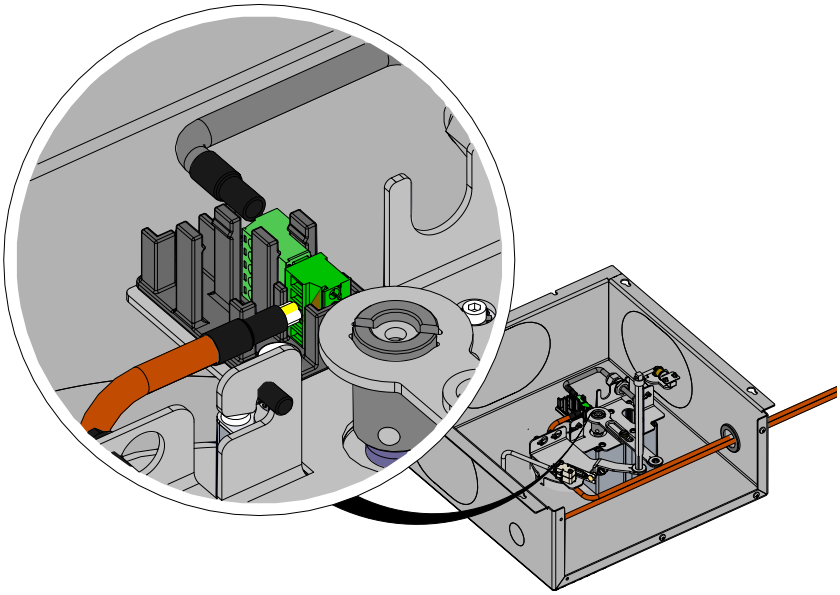

11

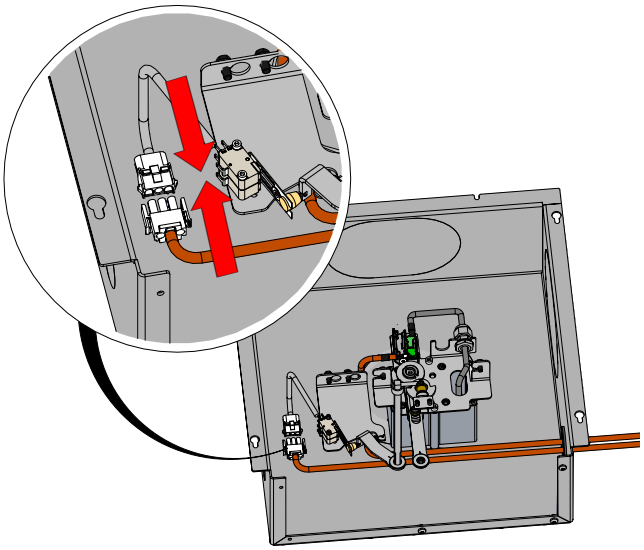

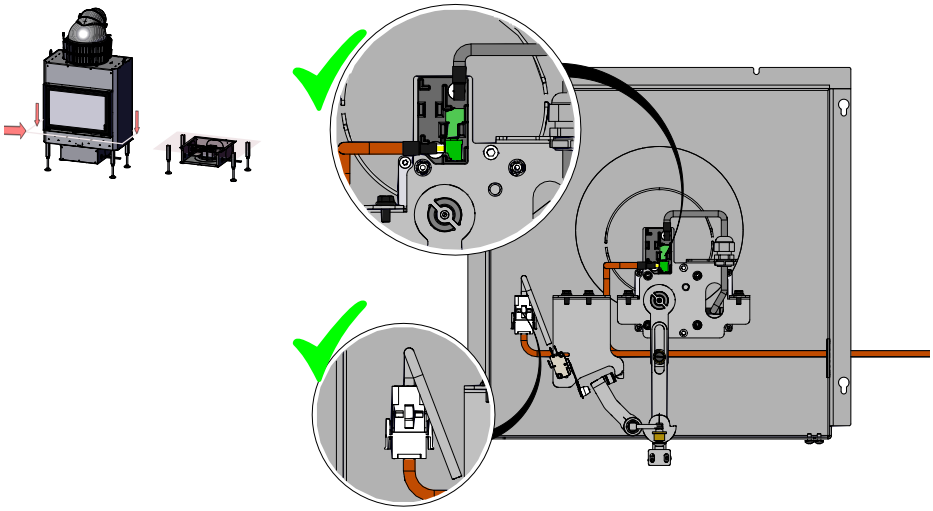

 © 2024 Brunner GmbH

12

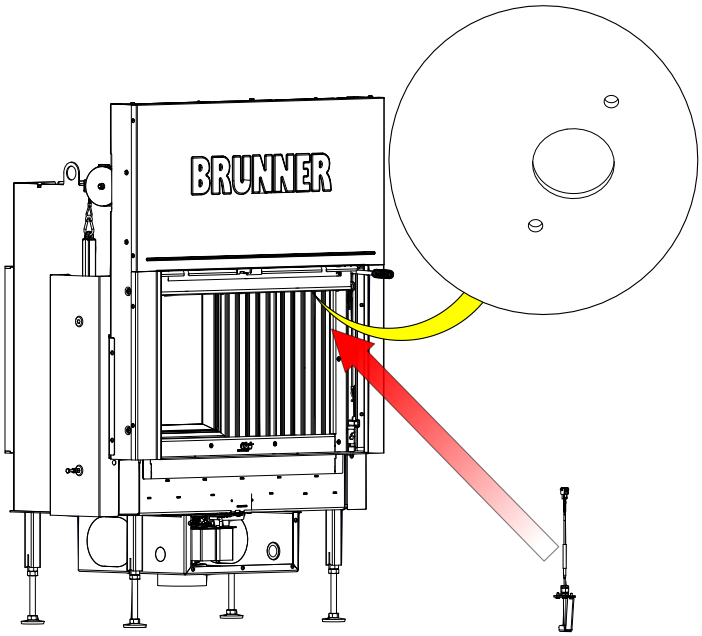

Varianten kabelføring - termoelement: høyre hhv. venstre

høyre:

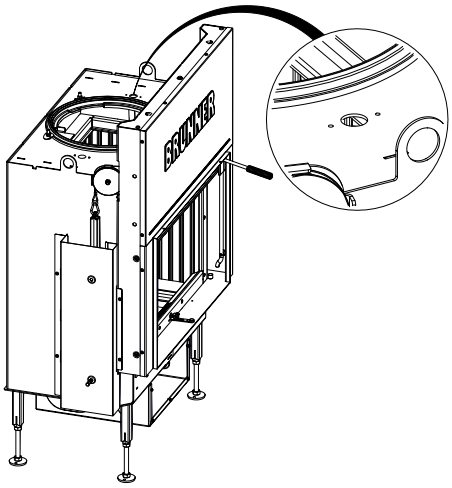

venstre:

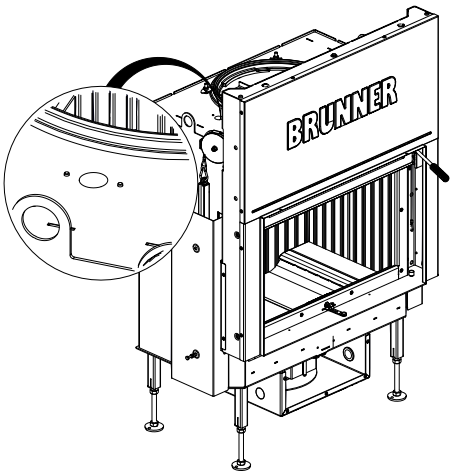

13

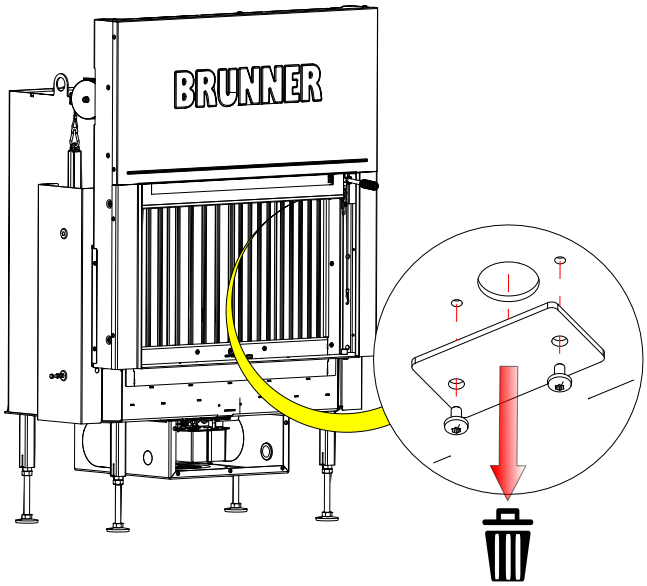

14

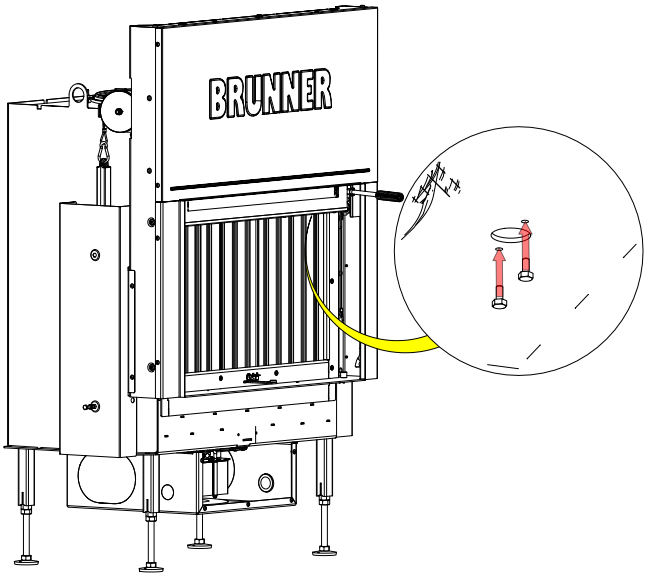

15

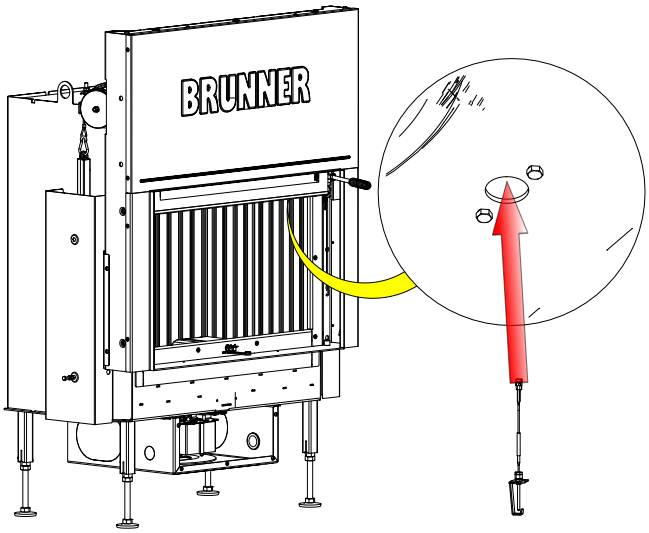

 © 2024 Brunner GmbH

ℹ Ikke skru inn skruene godt!

16

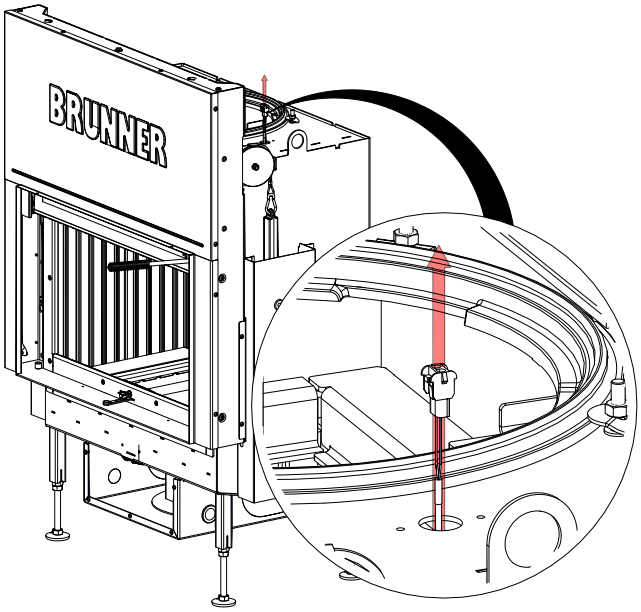

17

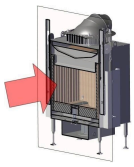

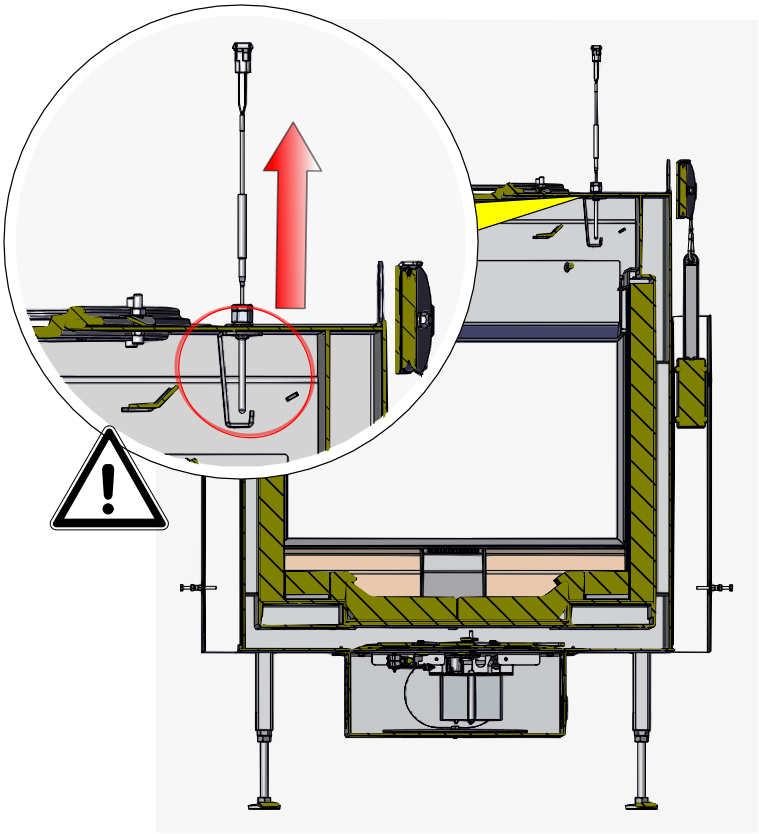

18

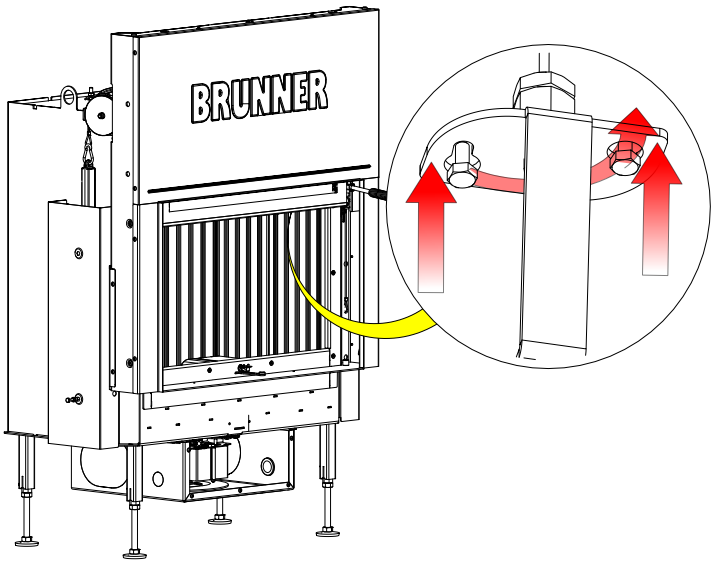

Utførelse : termoelement høyre

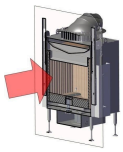

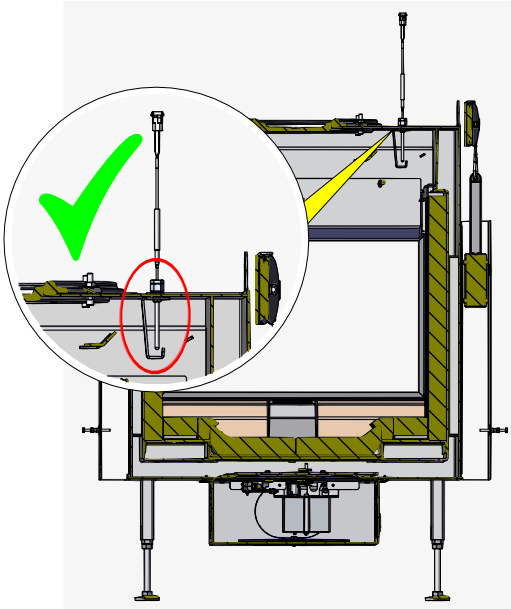

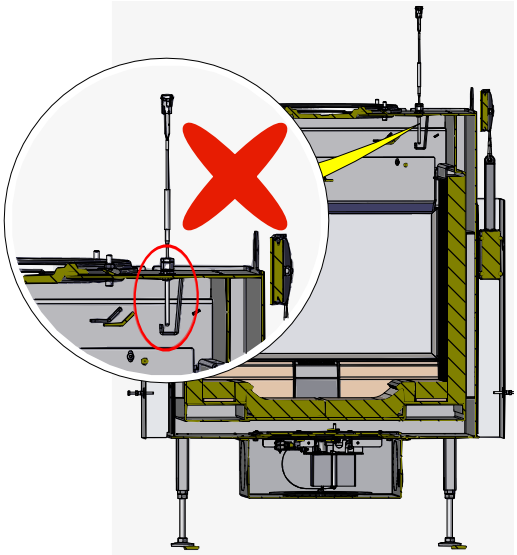

 © 2024 Brunner GmbH

Utførel-se : termo-element - venstre

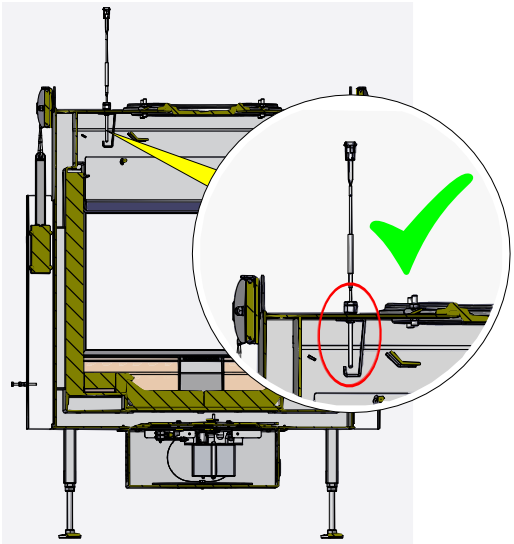

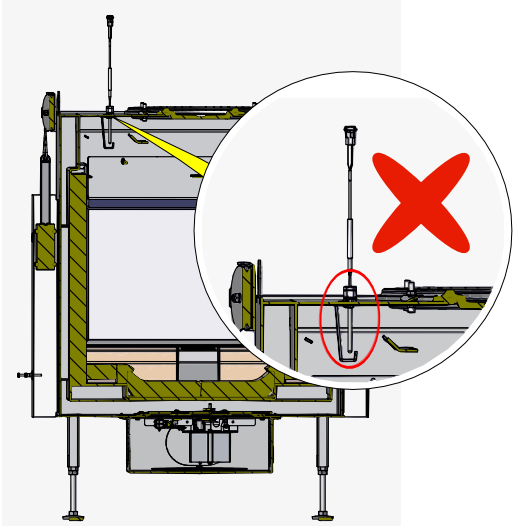

19

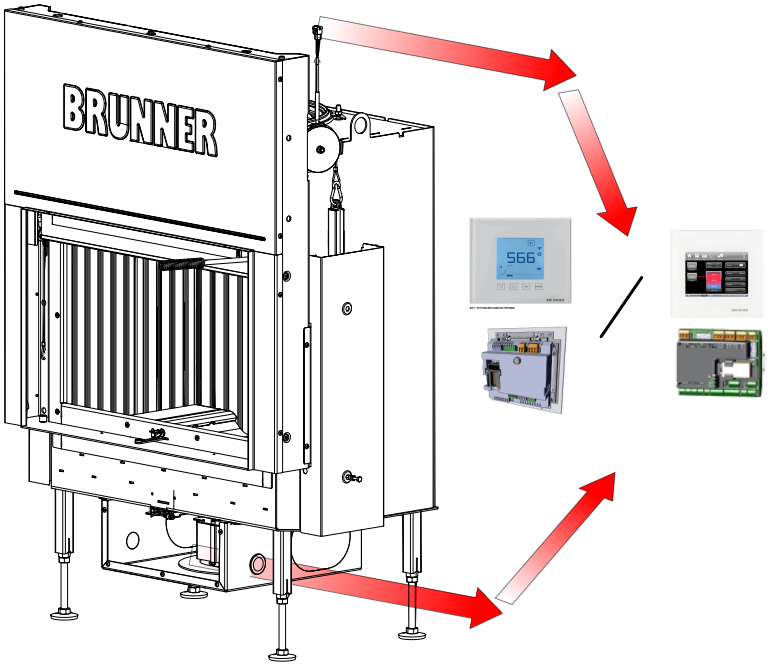

8 INSTALLASJON: KATALYSATOR

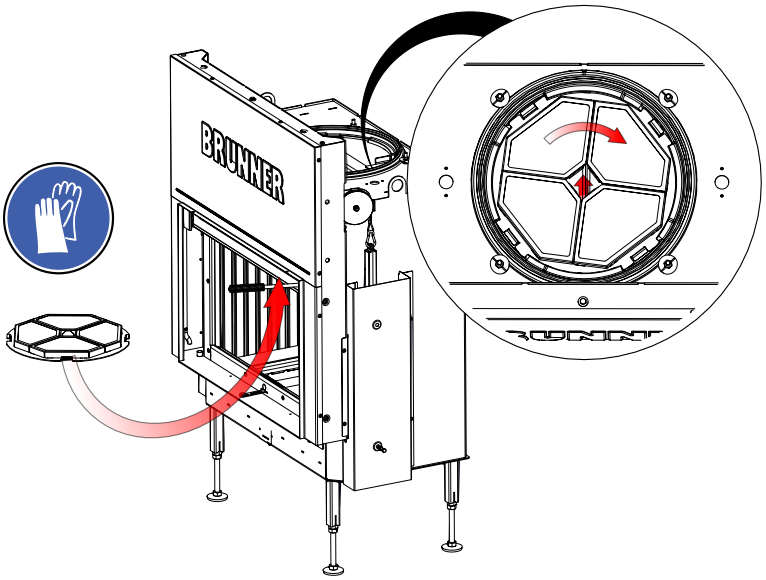

Abb. 6: Sammendragsinformasjon

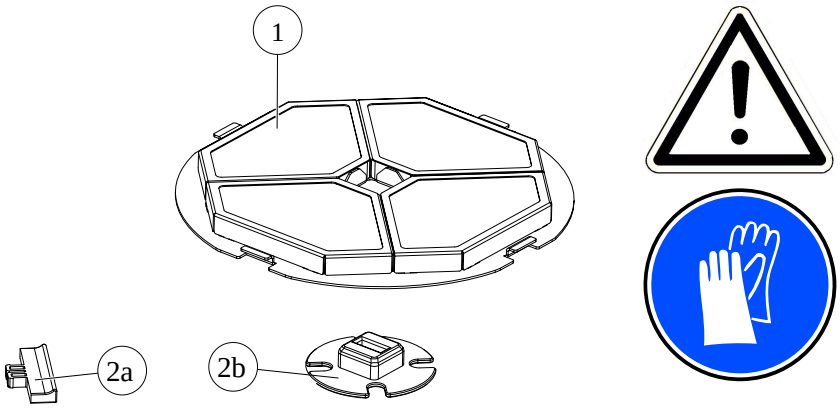

1	katalysator
2a+2b	monteringsverktøy

 © 2024 Brunner GmbH

Arbeidstrinn:

1

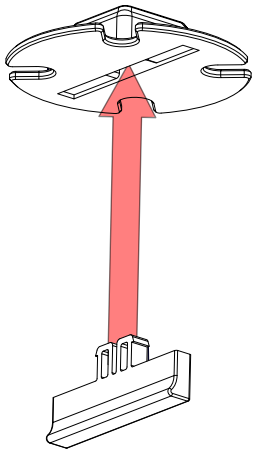

2

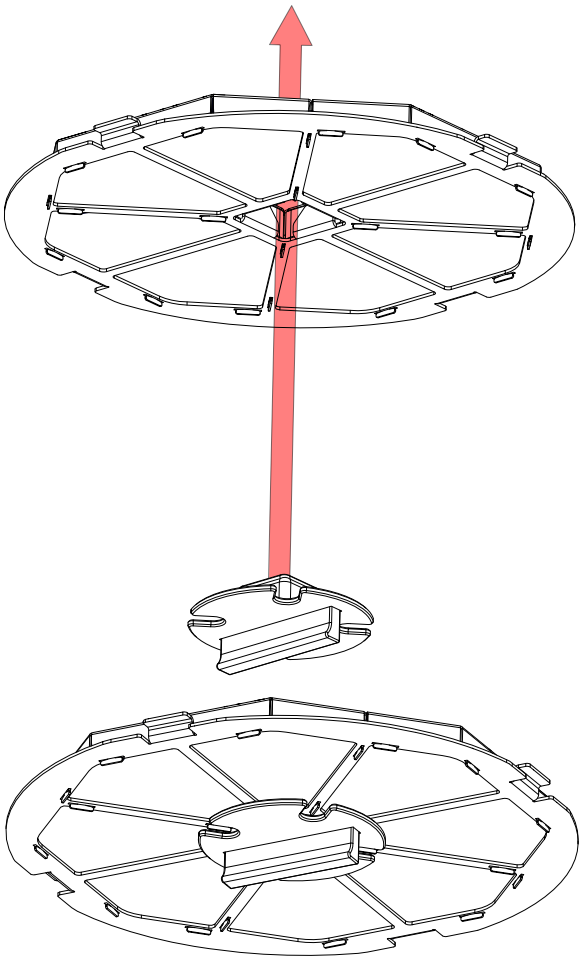

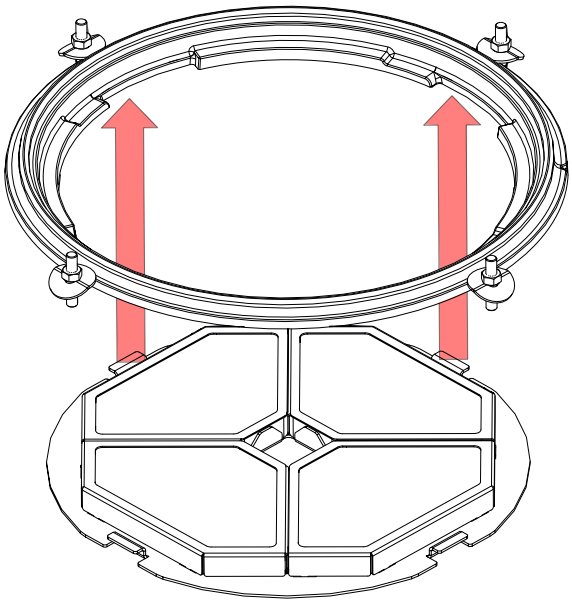

3

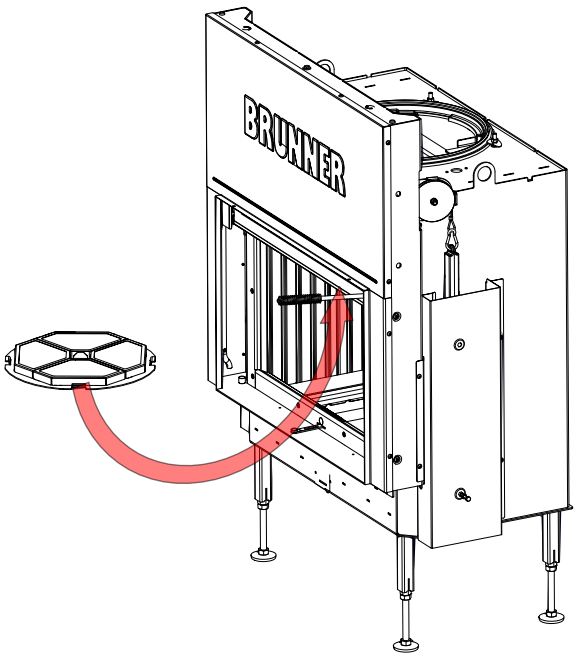

 © 2024 Brunner GmbH

4

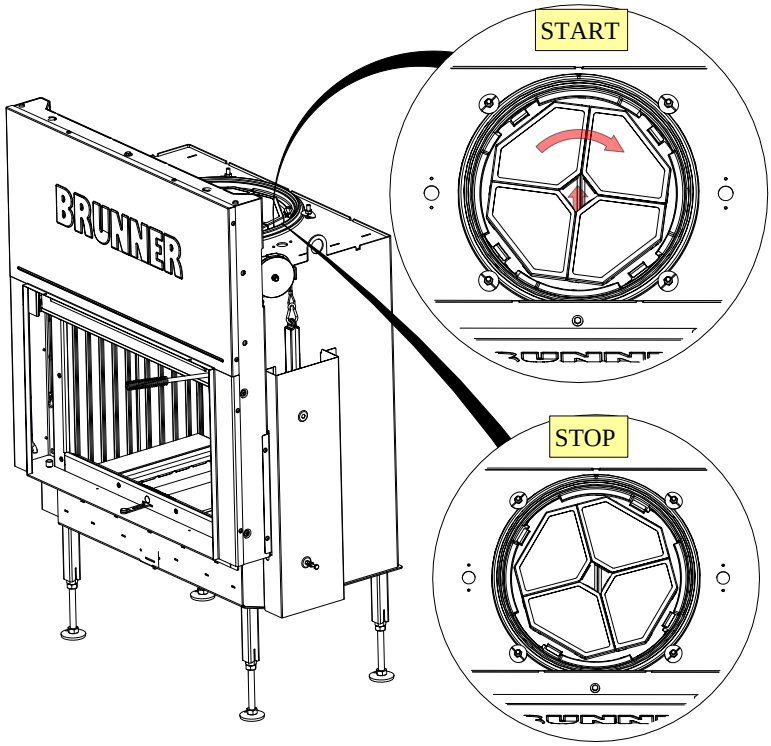

5

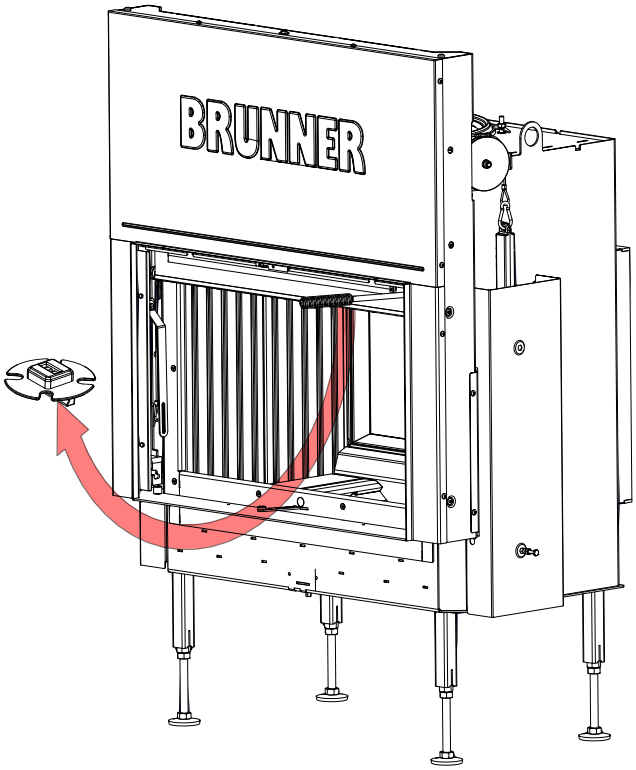

9 INSTALLASJON: BAFFLEPLATENE I BRENNKAMMERET - TUNNEL

Sammendragsinformasjon:

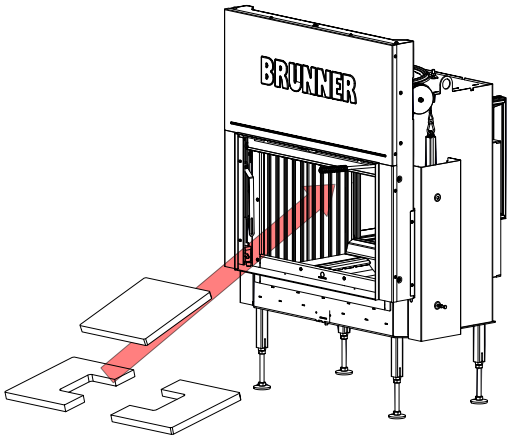

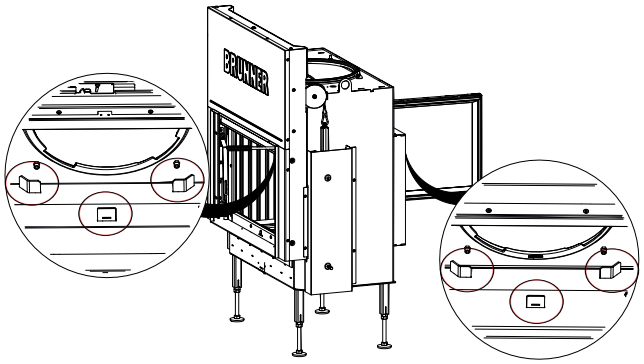

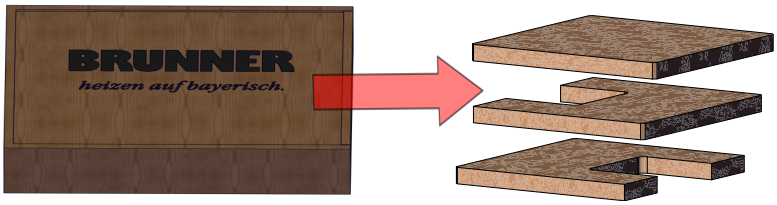

Støttepunkter for baffleplatene

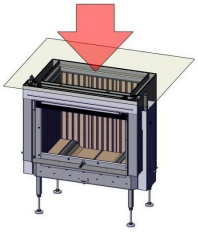

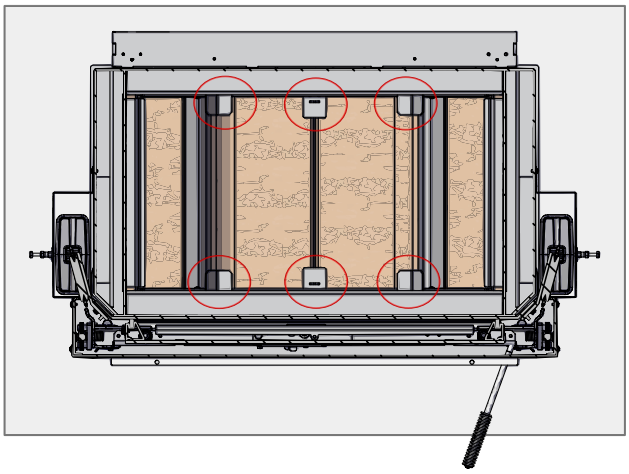

 © 2024 Brunner GmbH

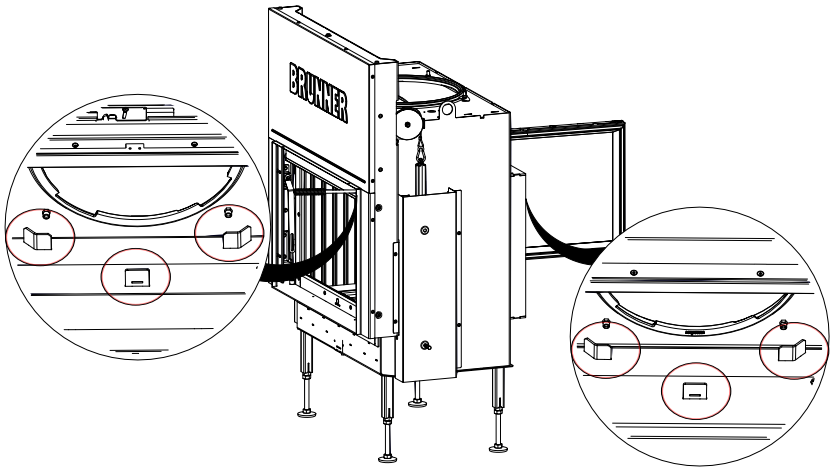

Installasjonsalternativer er: fra forsiden (ST hhv. DT) og bakfra (DT):

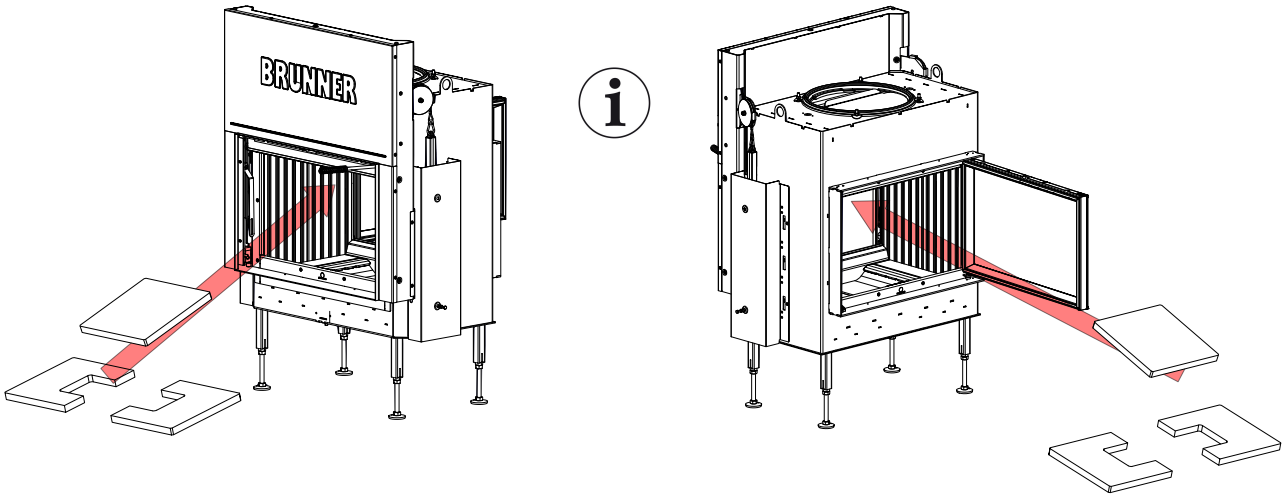

Arbeidstrinn:

1

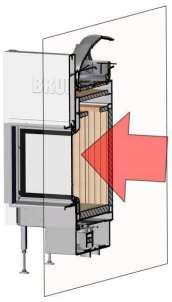

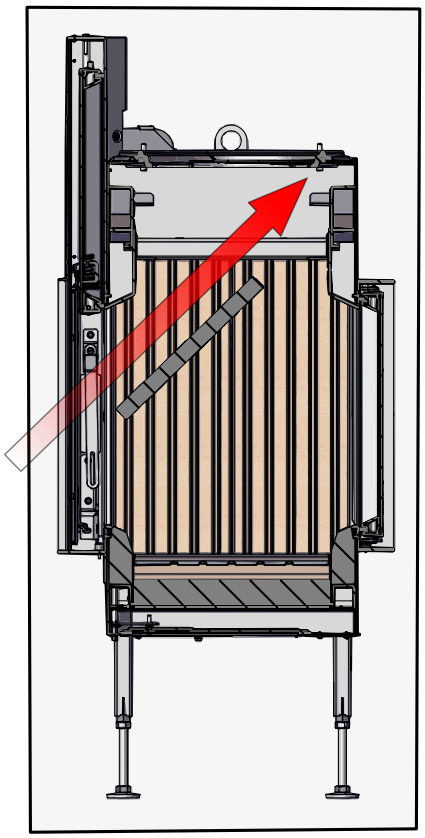

 © 2024 Brunner GmbH

2

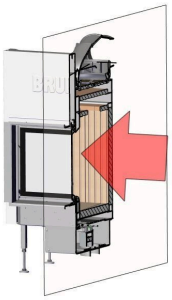

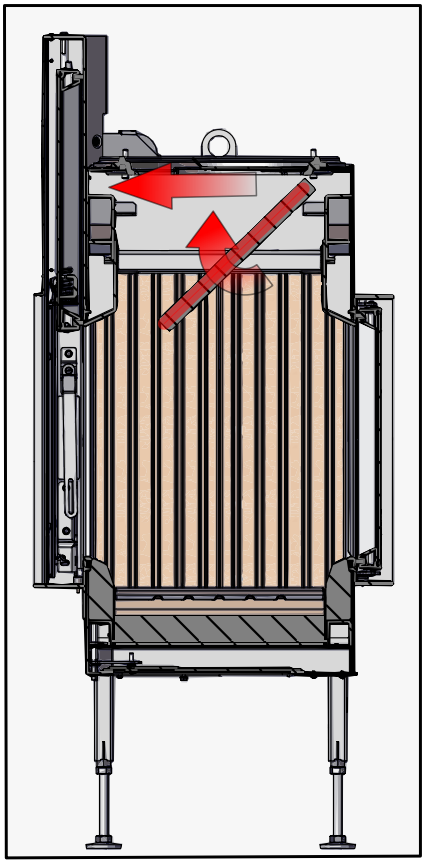

3

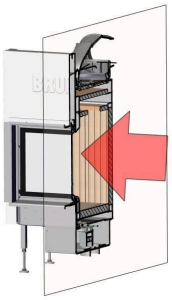

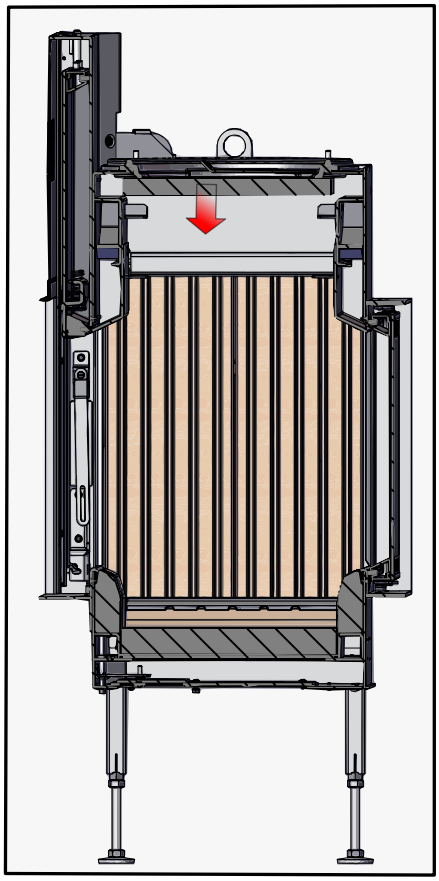

4

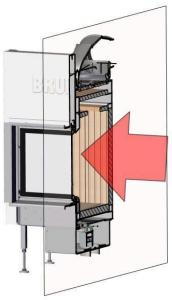

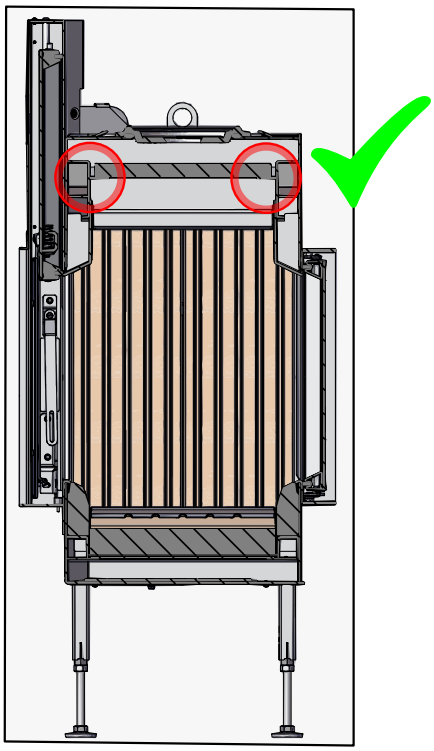

 © 2024 Brunner GmbH

5

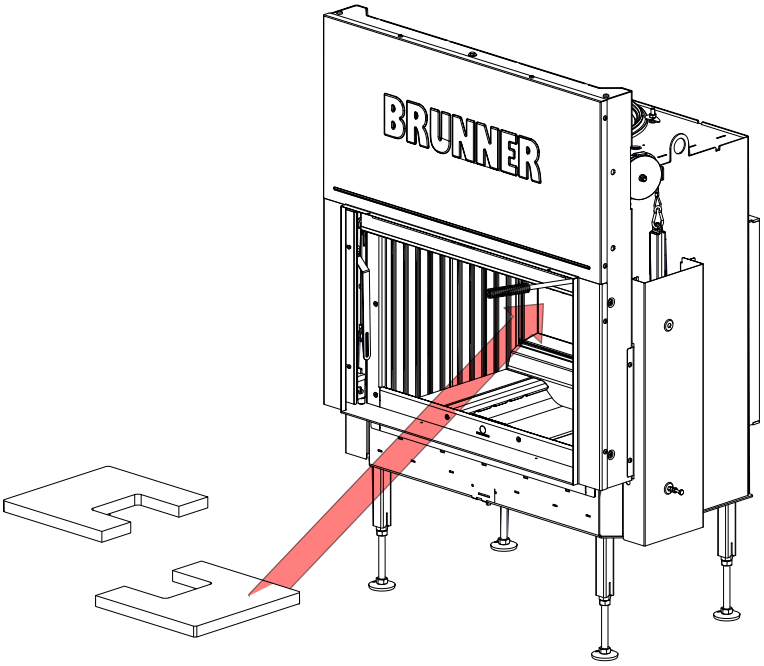

6

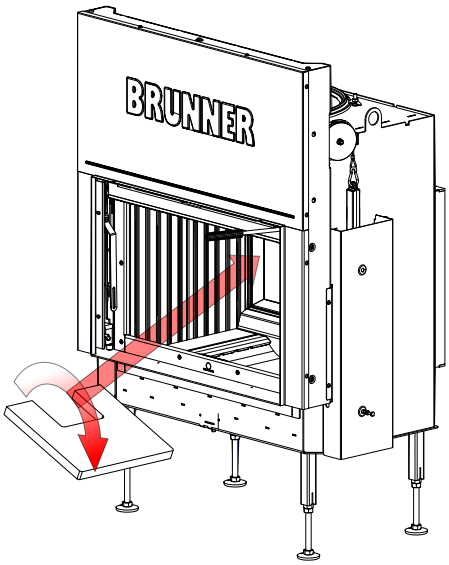

7

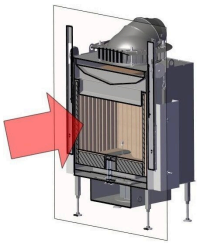

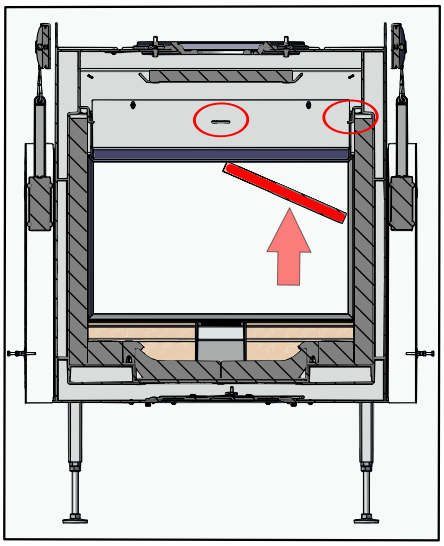

8

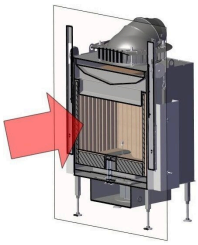

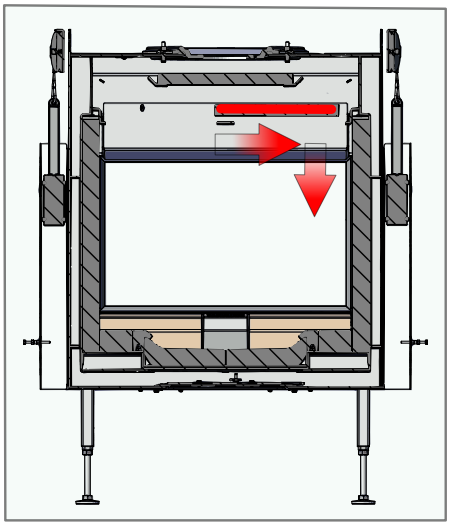

 © 2024 Brunner GmbH

9

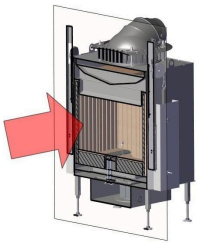

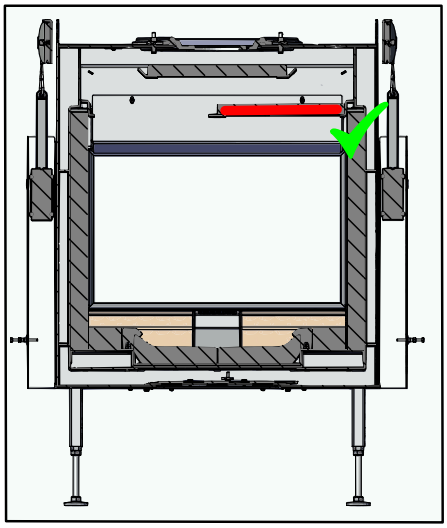

10

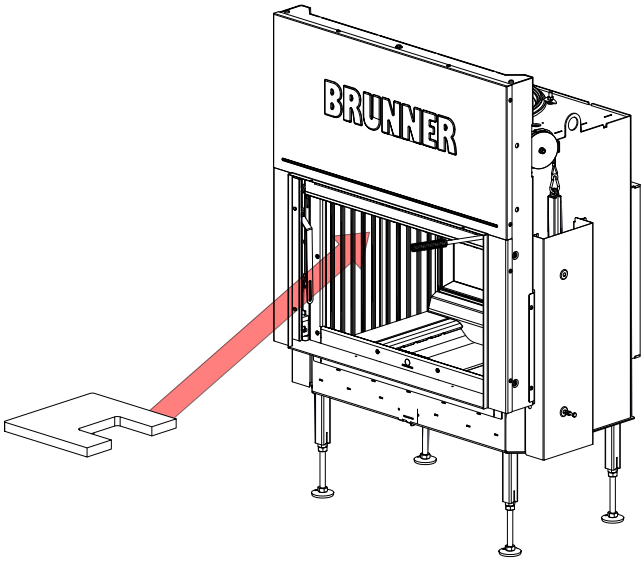

11

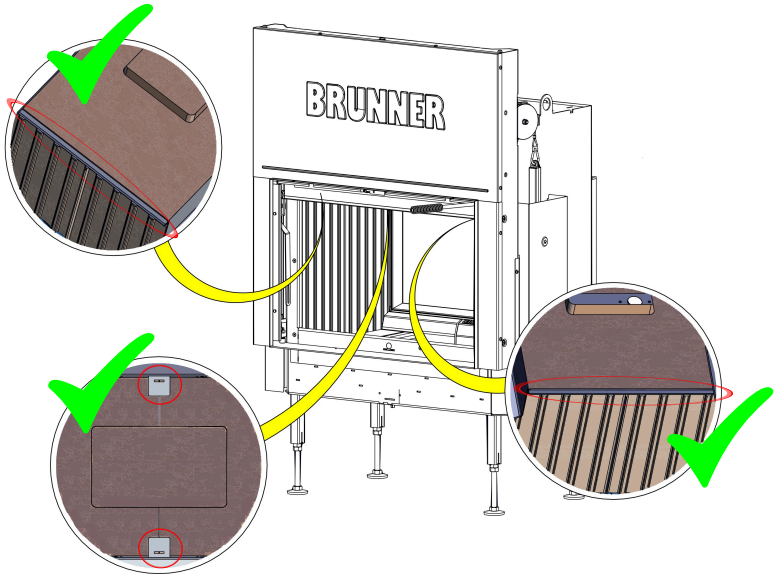

 © 2024 Brunner GmbH

10 VARIANTEN VARMEVEKSLER

10.1 TILKOBLING MED KATALYSATOR

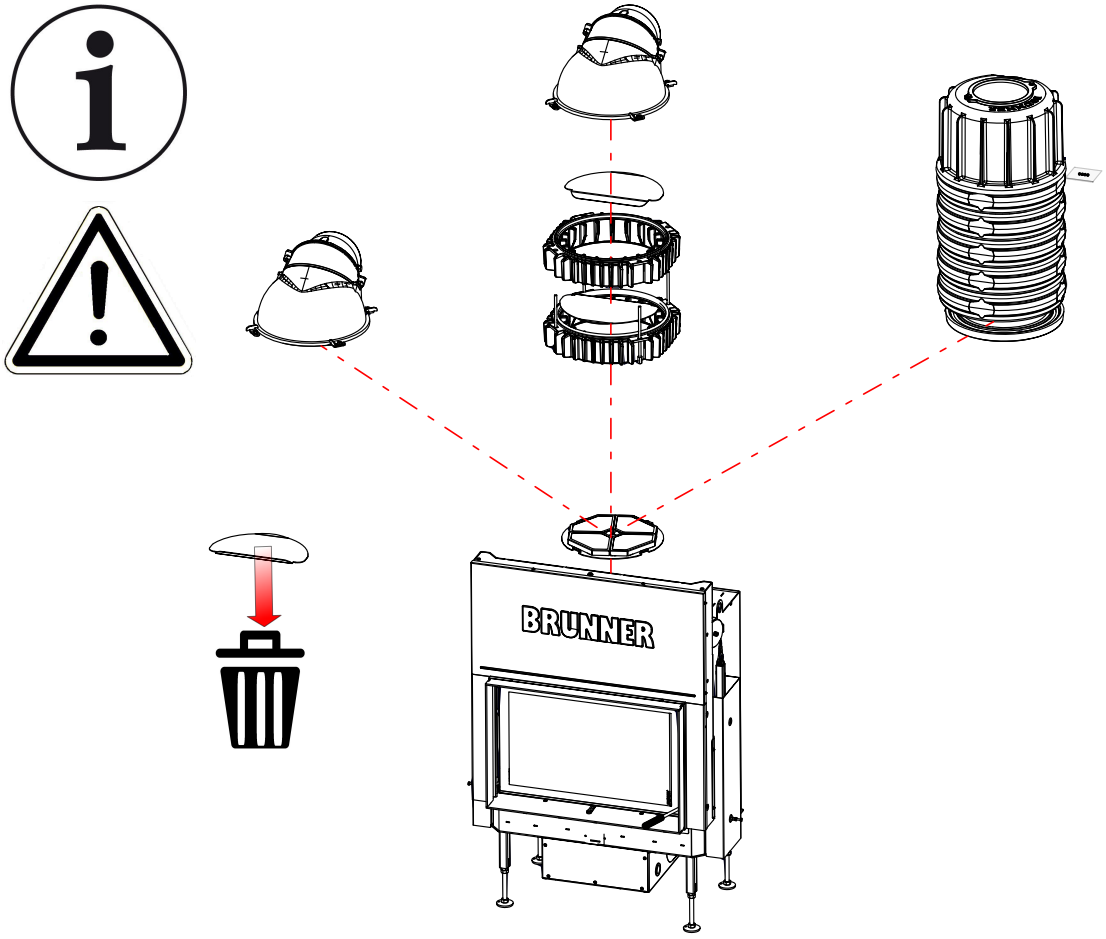

Montering katalysator: se

" Installasjon: katalysator"

10.2 TILKOBLING UTEN KATALYSATOR

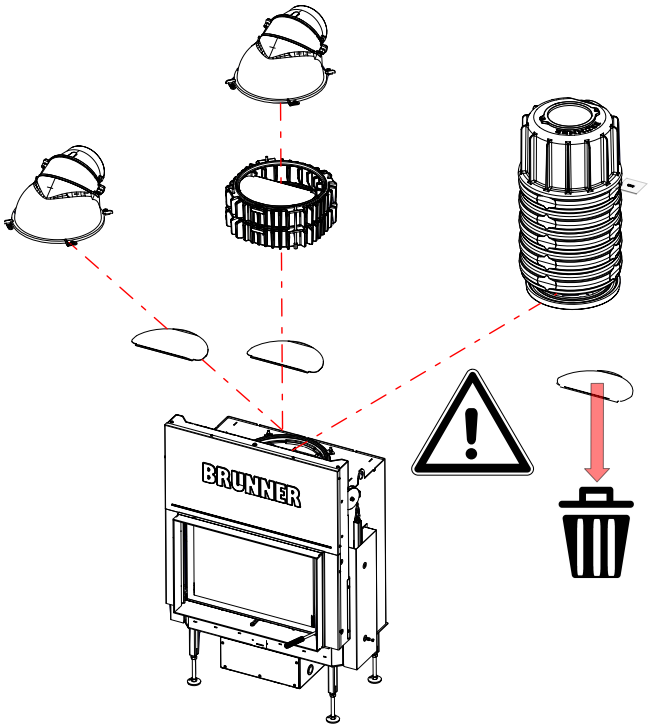

Mulige varianter av koblingen for utgang av røykgasser

Posisjon:
Støpejernskuppel - baffelplaten

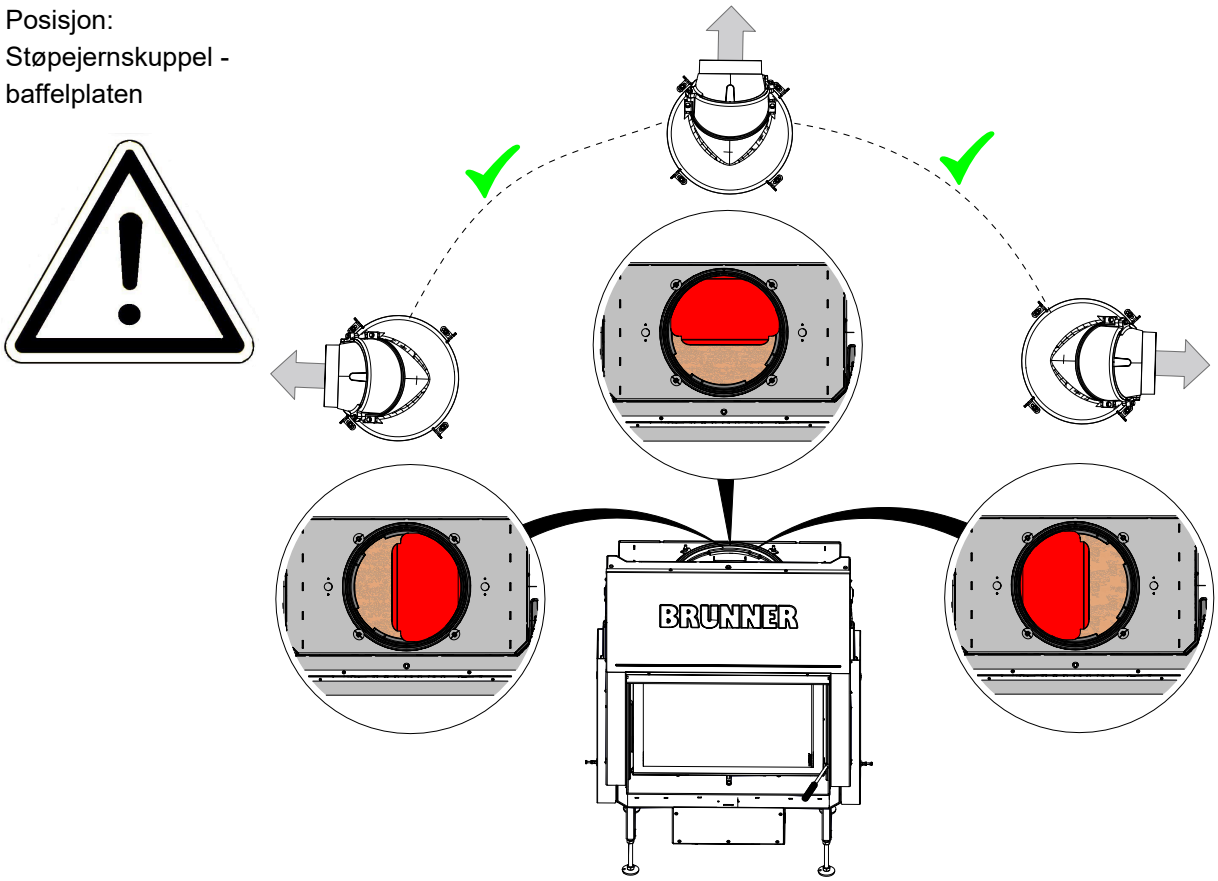

 © 2024 Brunner GmbH

Eksempler på baffelposisjon - tilkoblingsvariant for røykgasser

Eksempel A: met roterbar støpejernskuppel - bak - vinkelrett

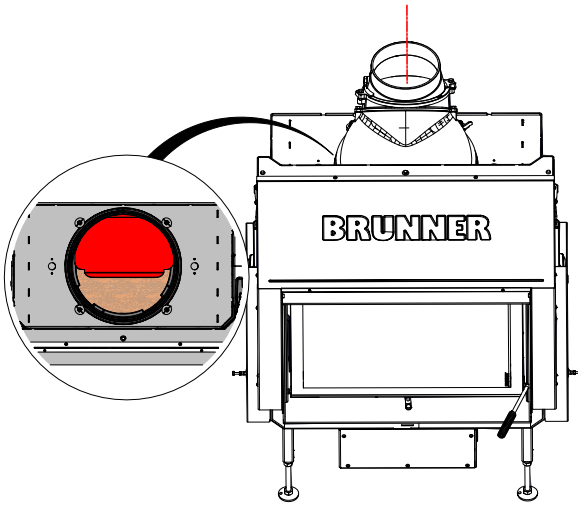

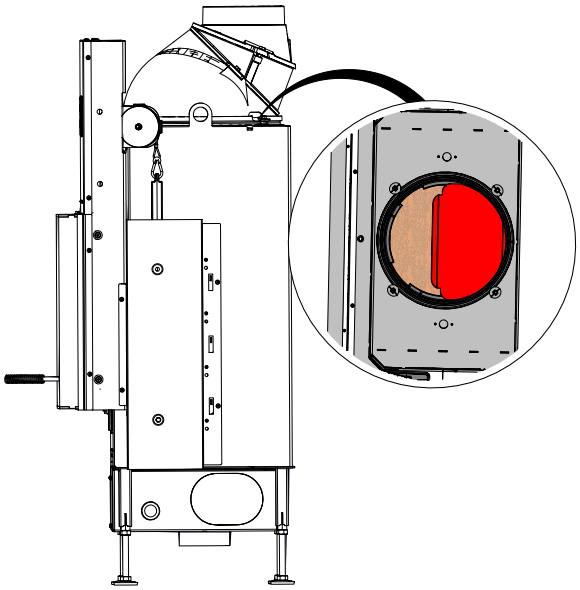

Eksempel B: met roterbar støpejernskuppel - venstre - vinkelrett hhv. horisontal

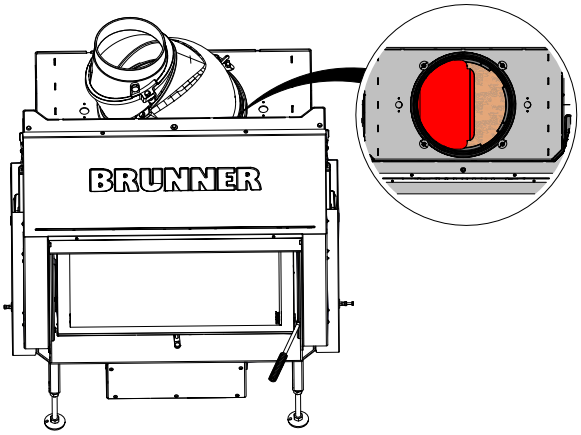

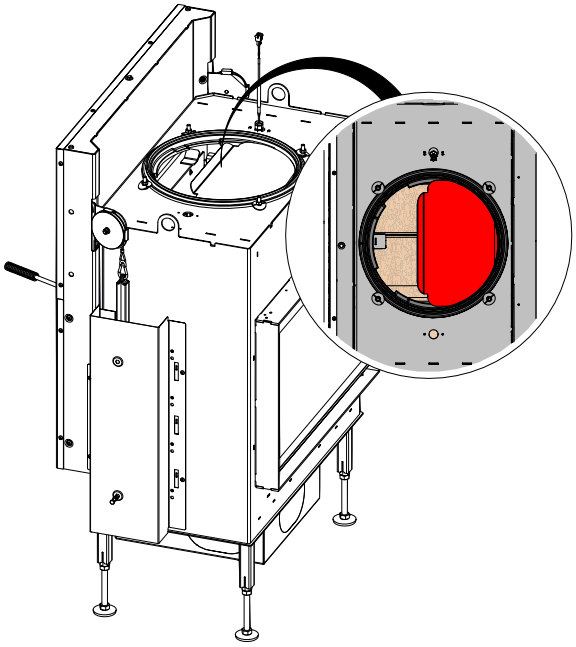

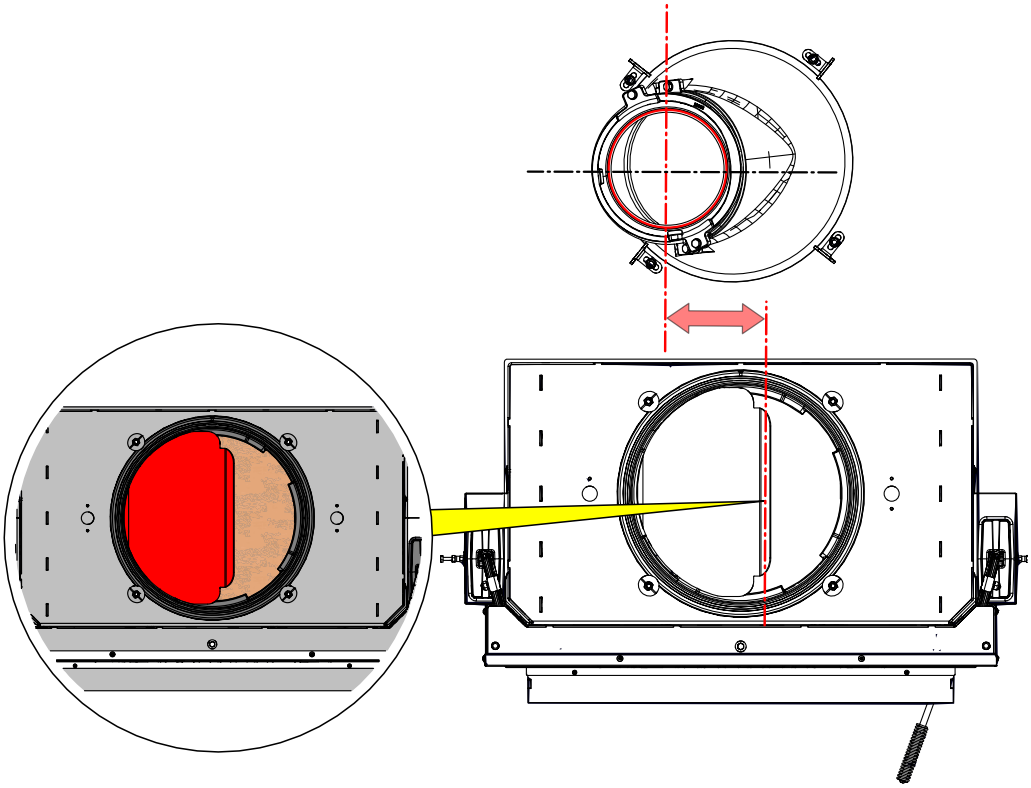

Eksempel C: met roterbar støpejernskuppel - høyre - vinkelrett hhv. horisontal

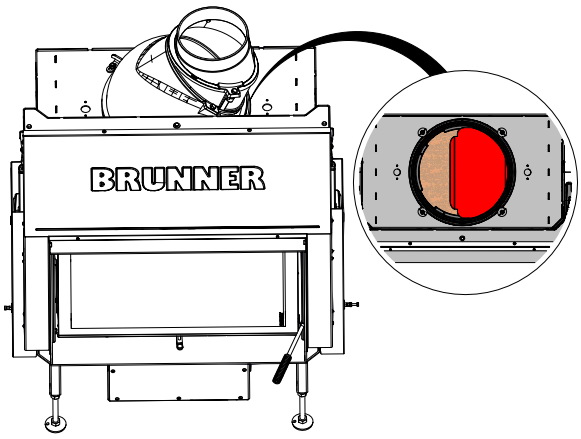

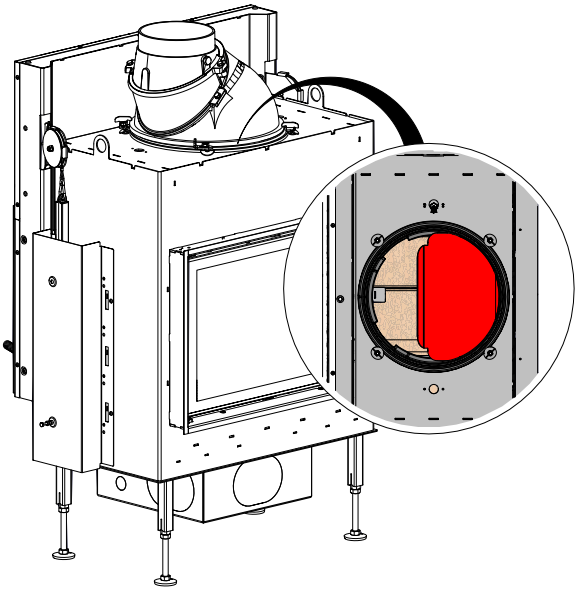

 © 2024 Brunner GmbH

Prinsipp for avgassføring i varmevekslerringer

Eksempel D: met roterbar støpejernskuppel med varmevekslende ringer - til venstre - vinkelrett hhv. horisontal

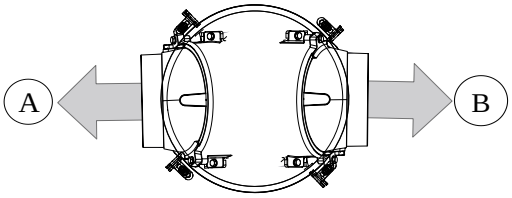

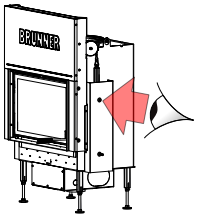

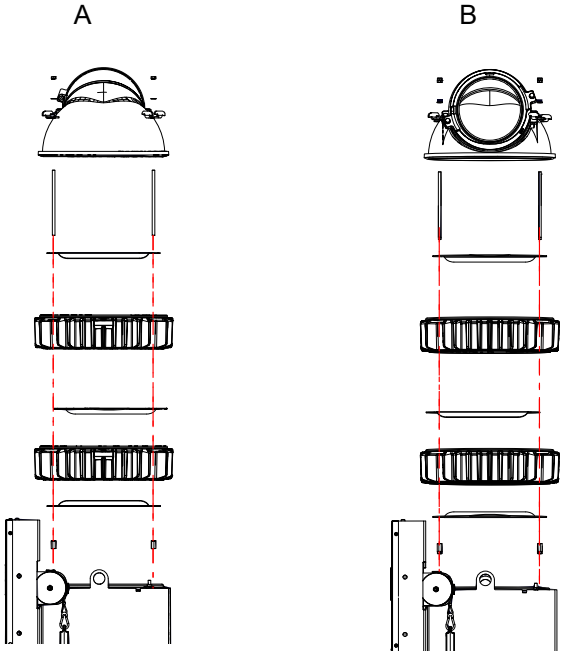

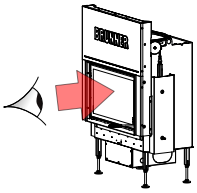

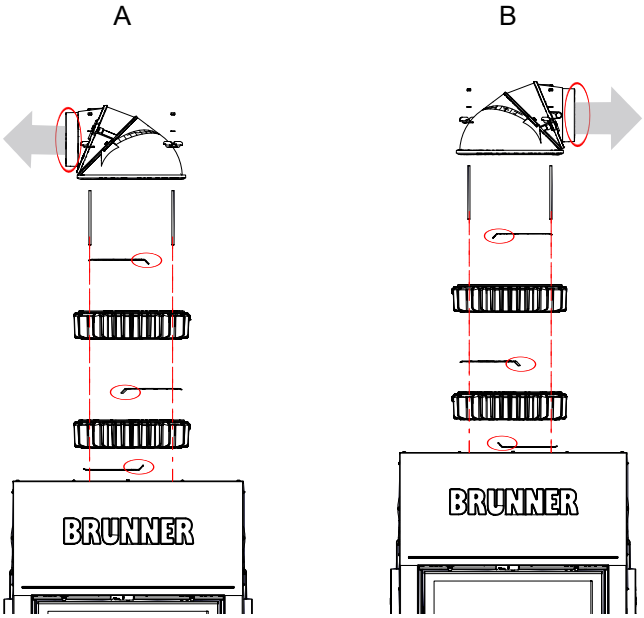

10.3 VARMEVEKSLER - STØPEJERNSKUPPEL

vertikal utgang

horisontal utgang

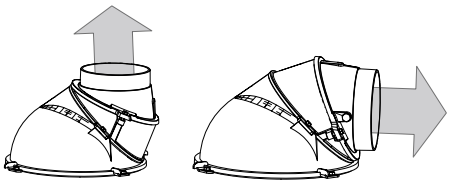

INFO modifikasjon: se tilleg - Støpejernskuppel

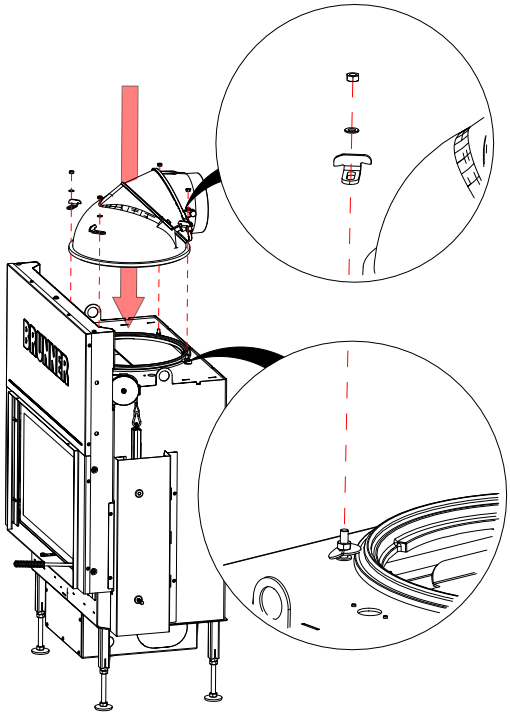

 © 2024 Brunner GmbH

Arbeidstrinn:

1

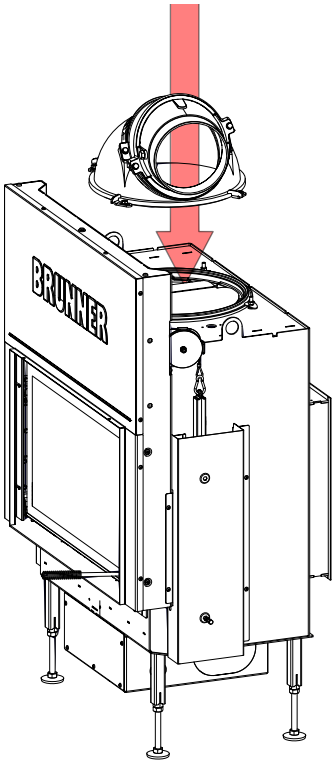

2

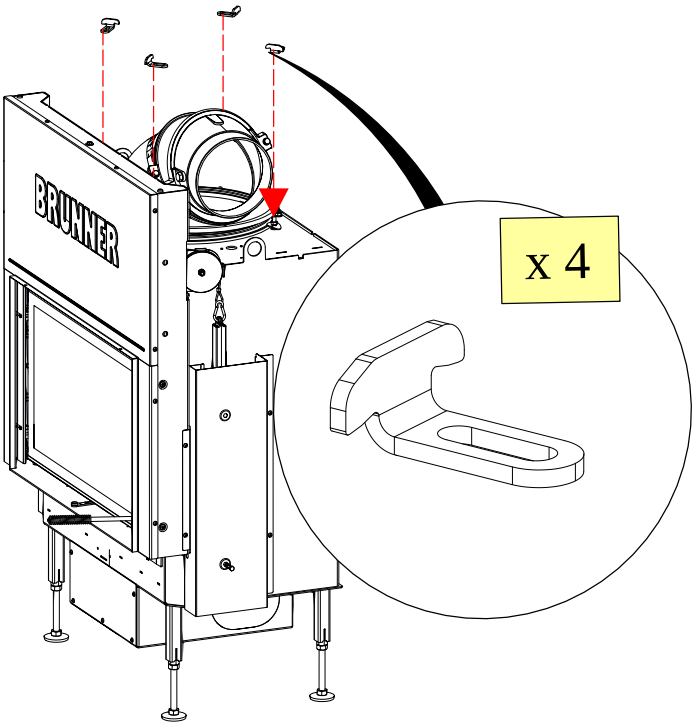

3

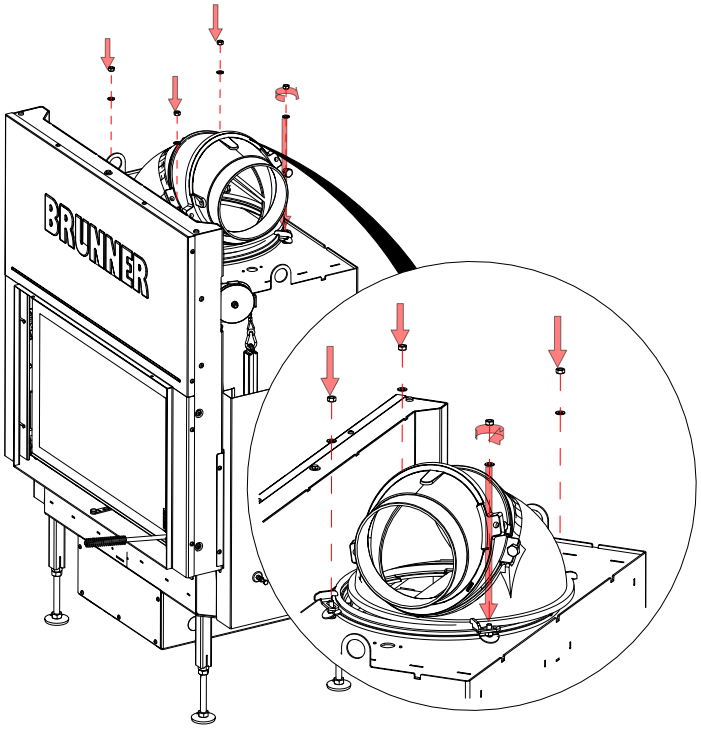

4

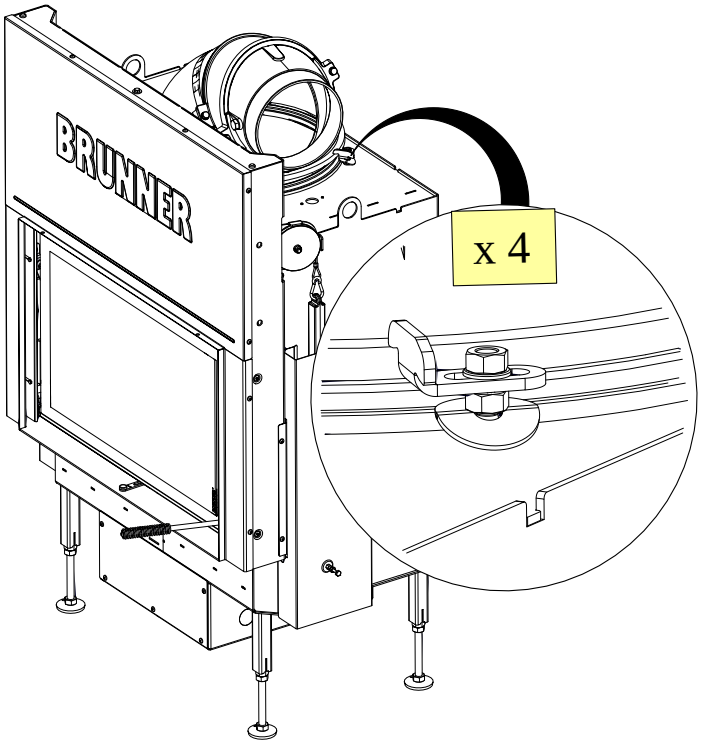

 © 2024 Brunner GmbH

10.4 VARMEVEKSLENDE STØPEJERNSRINGER

Sammendragsinformasjon:

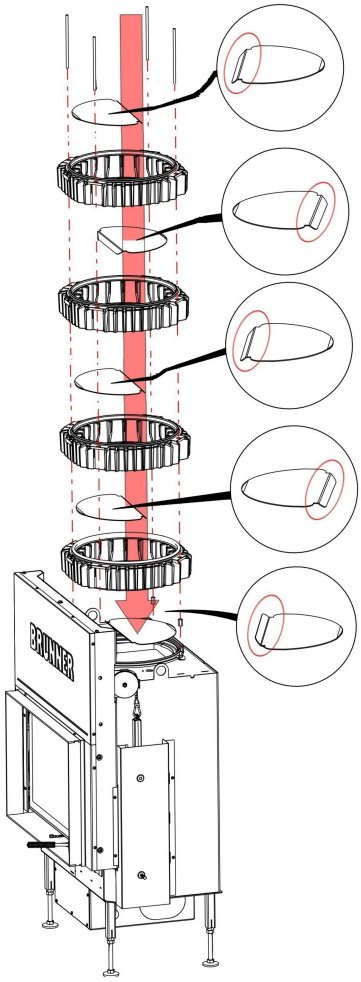

Arbeidstrinn:

1

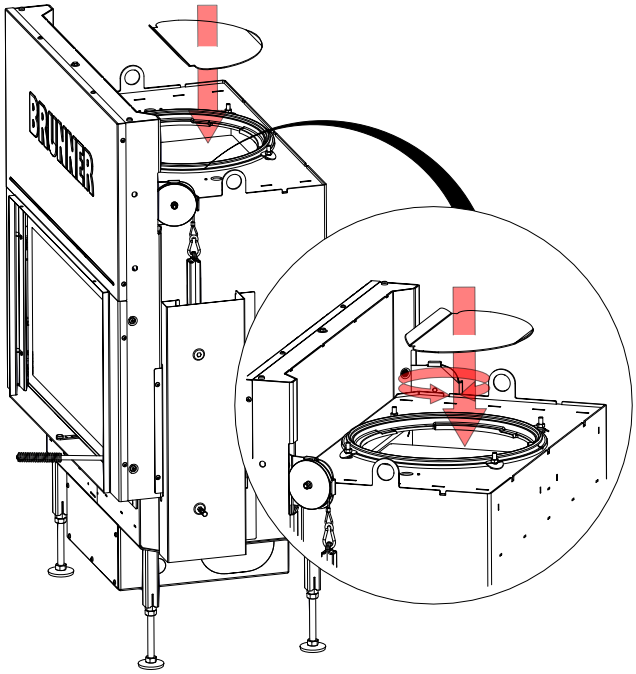

2

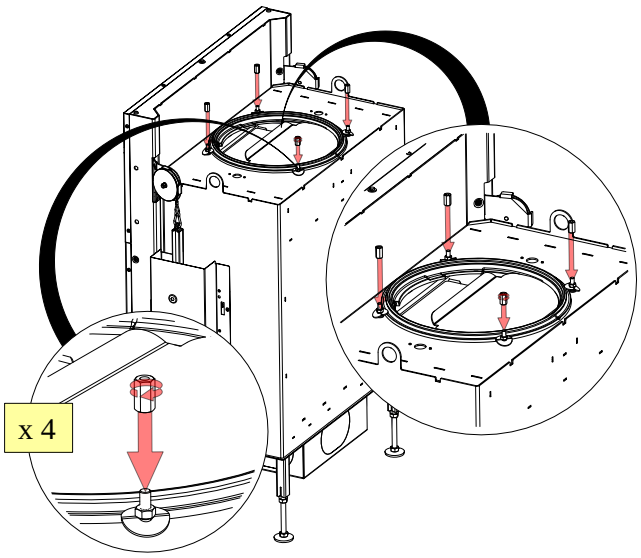

 © 2024 Brunner GmbH

3

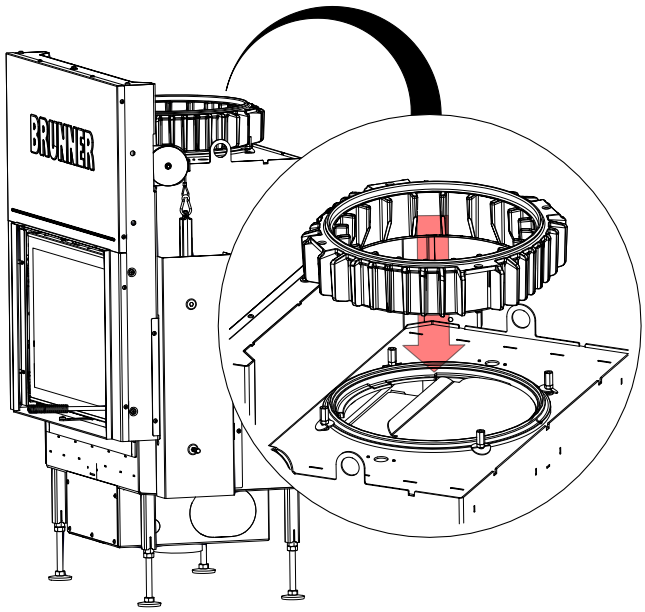

4

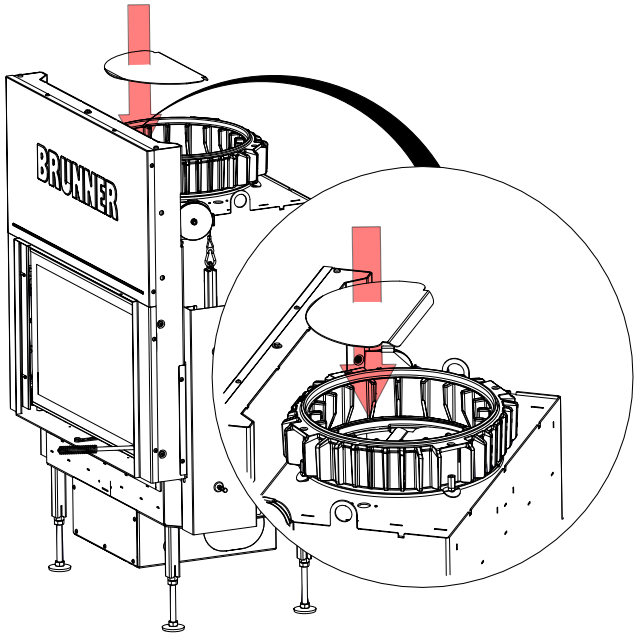

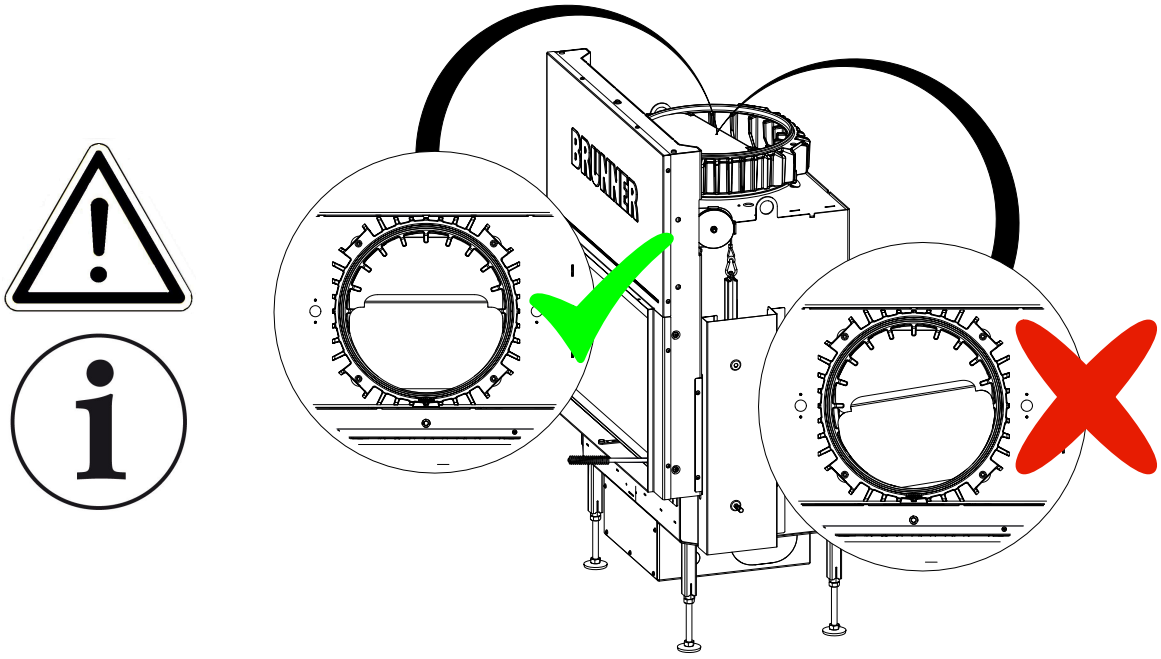

5

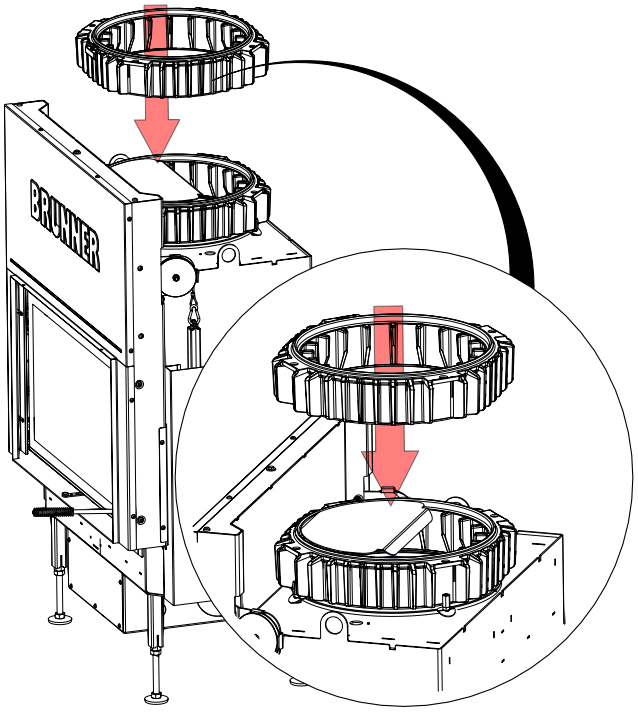

 © 2024 Brunner GmbH

6

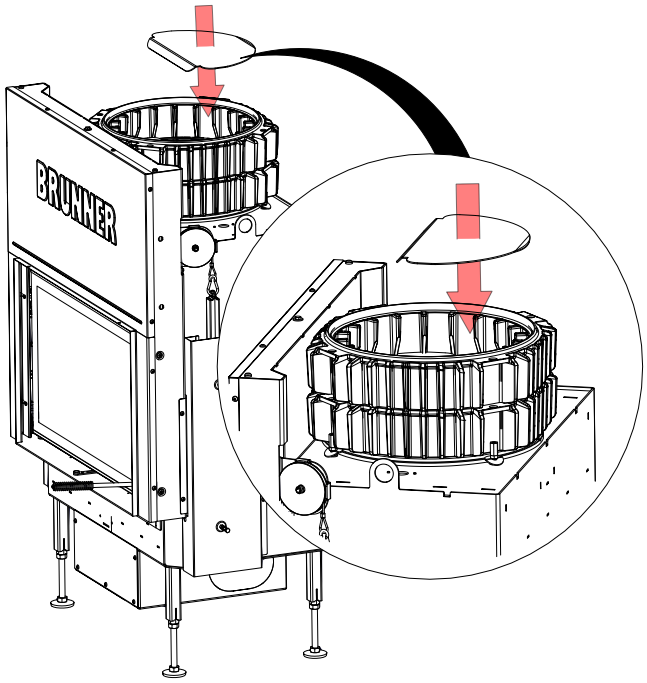

7

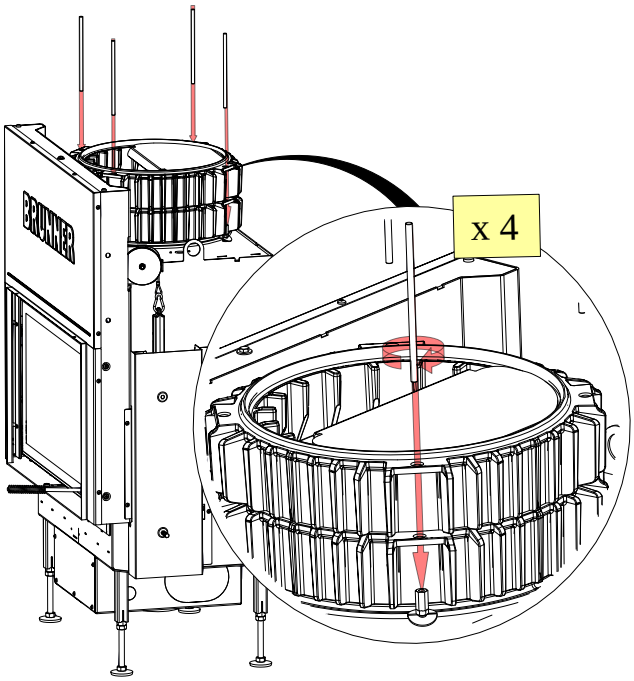

8

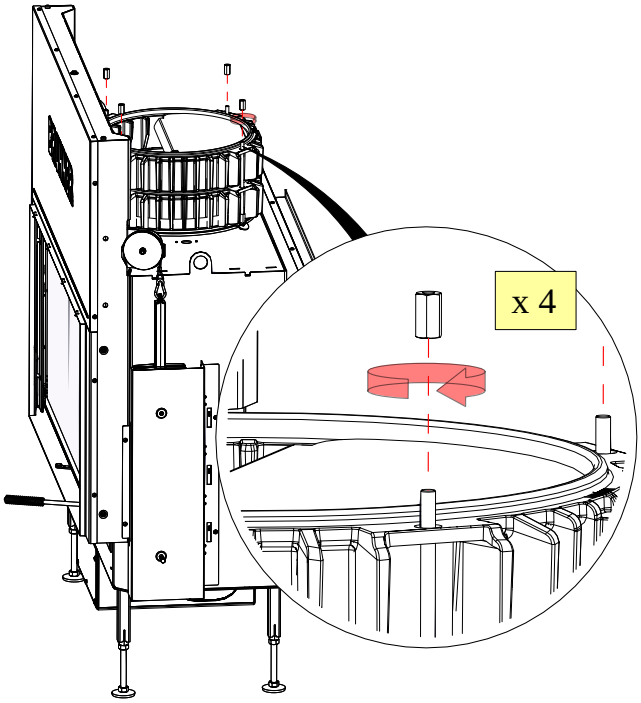

9

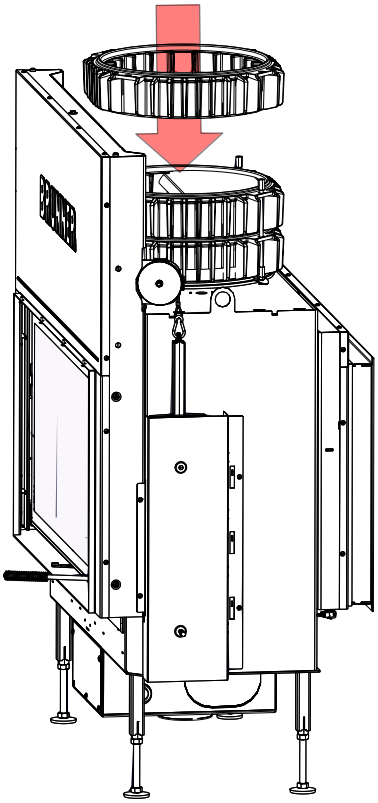

 © 2024 Brunner GmbH

10

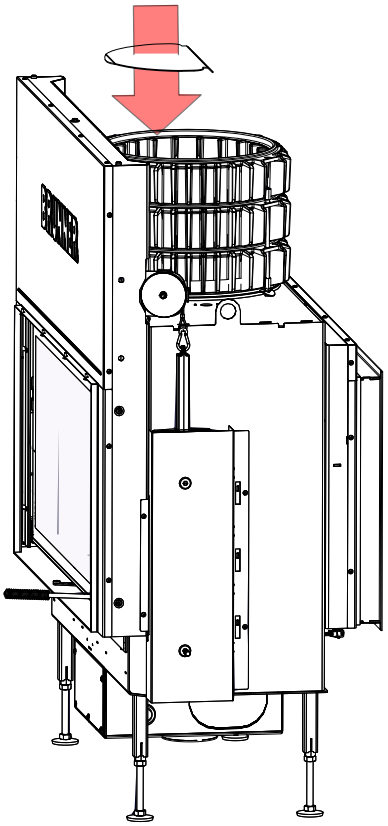

11

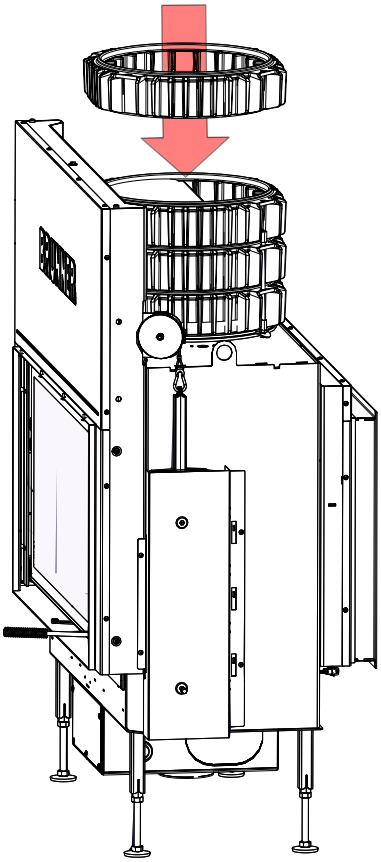

12

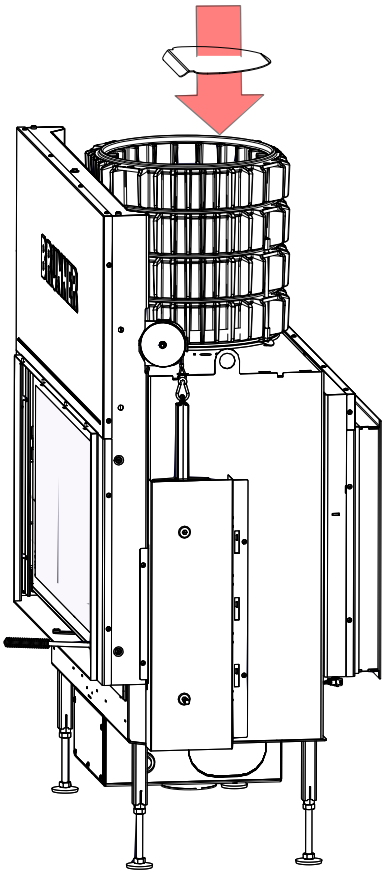

13

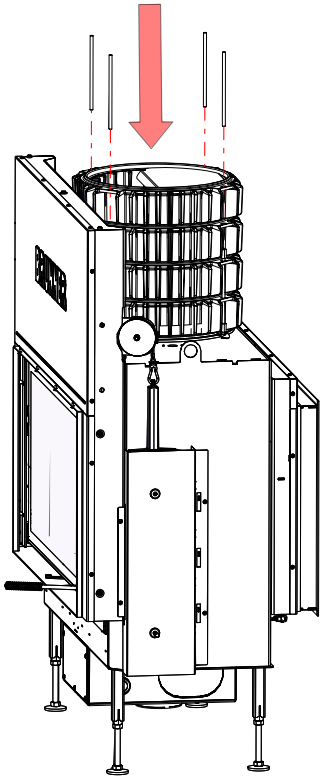

 © 2024 Brunner GmbH

14

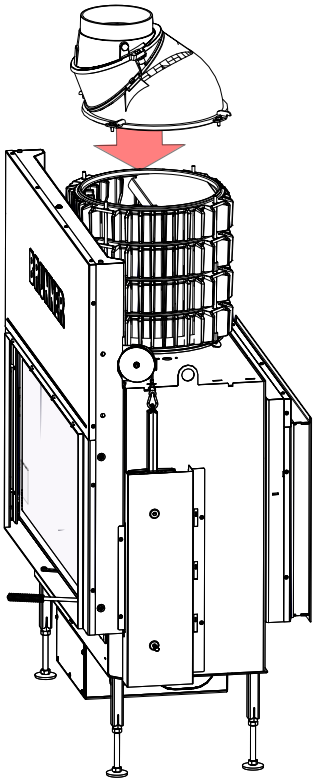

Deretter: se "Støpejernskuppel"

10.5 VARMEVEKSLER - MAS

Sammendragsinformasjon:

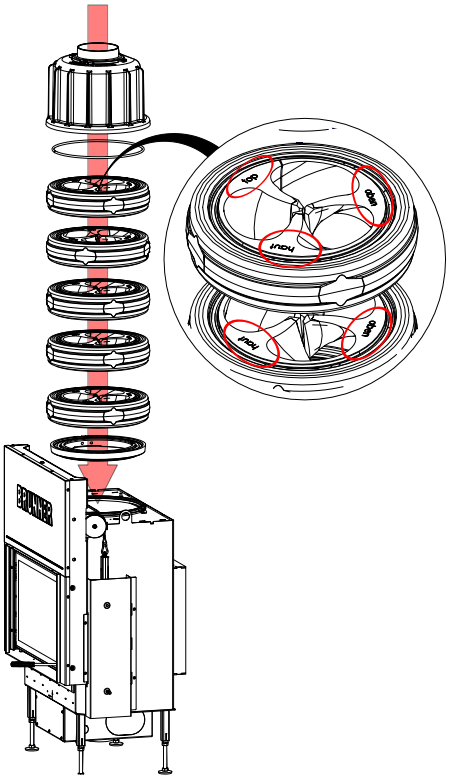

Arbeidstrinn:

1

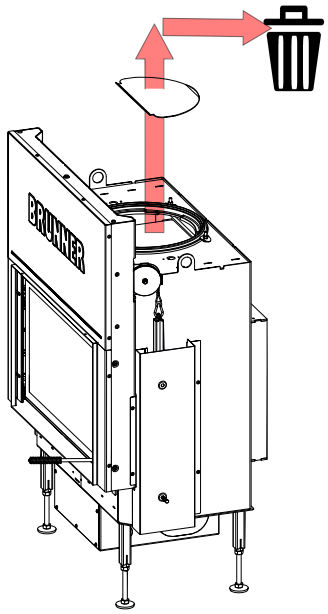

 © 2024 Brunner GmbH

2

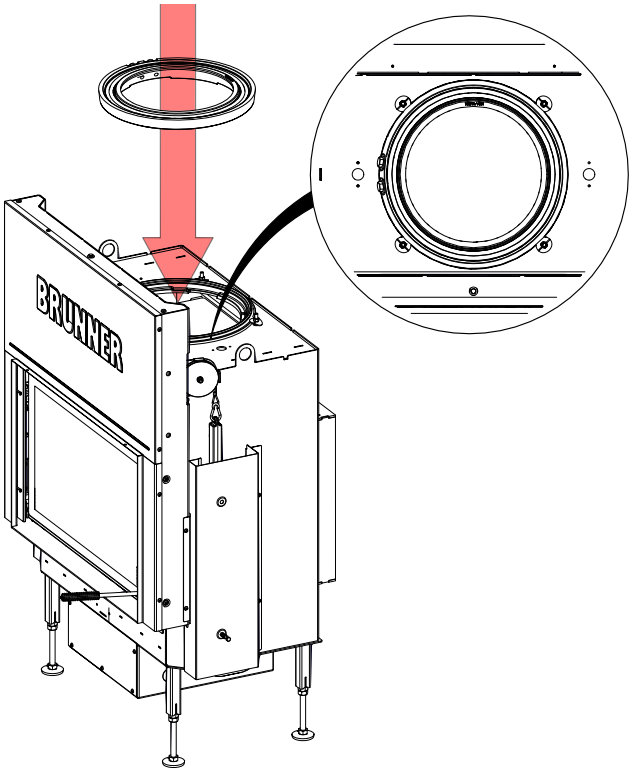

3

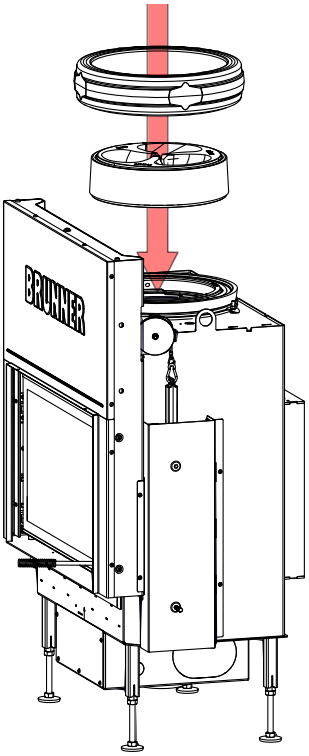

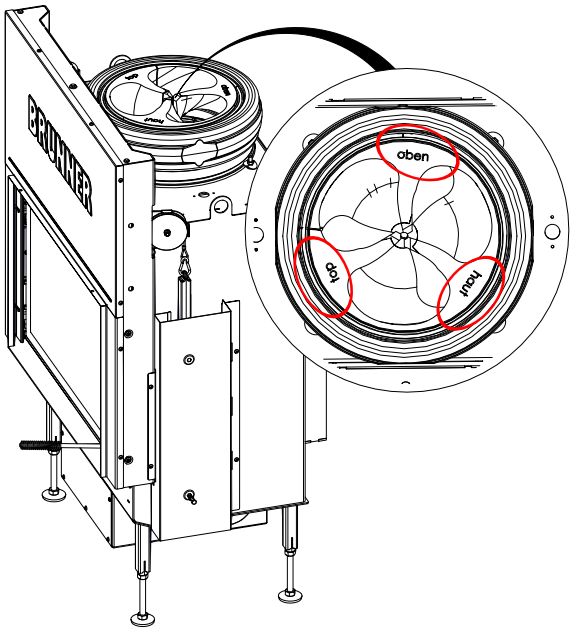

4

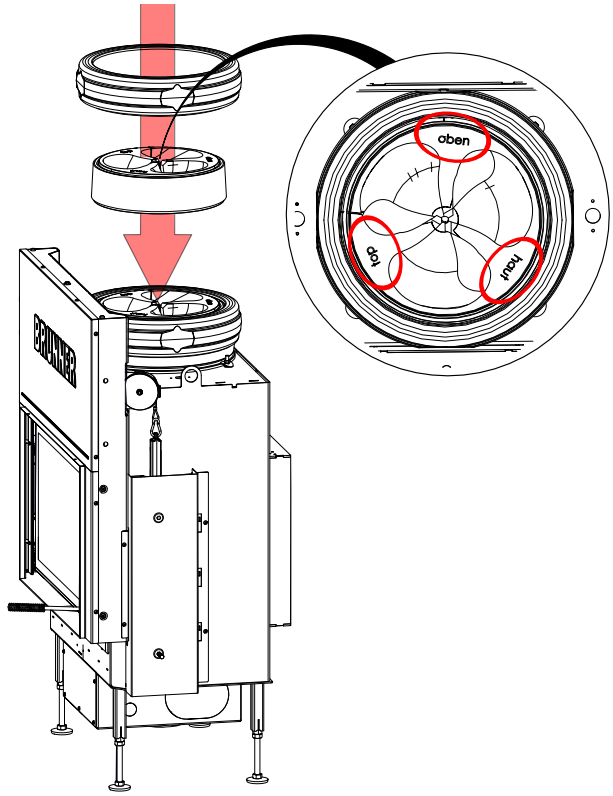

 © 2024 Brunner GmbH

5

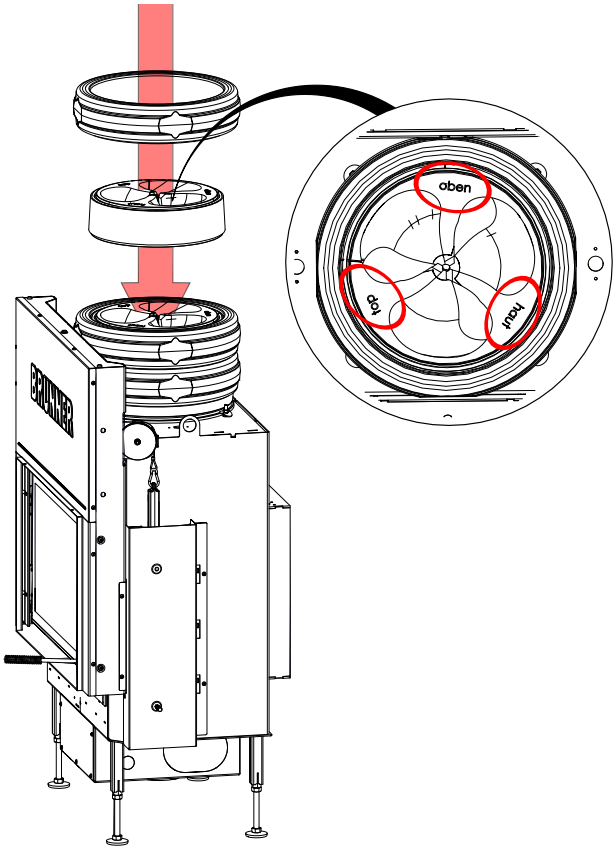

6

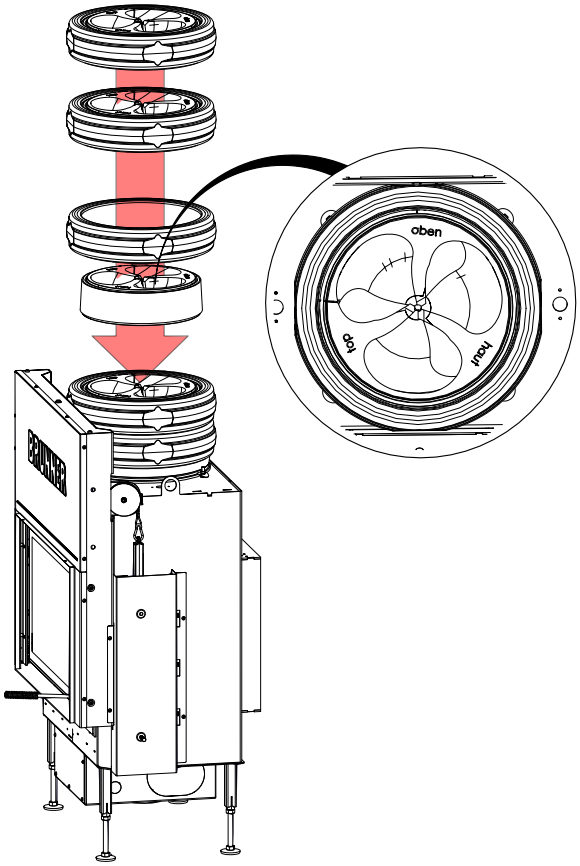

7

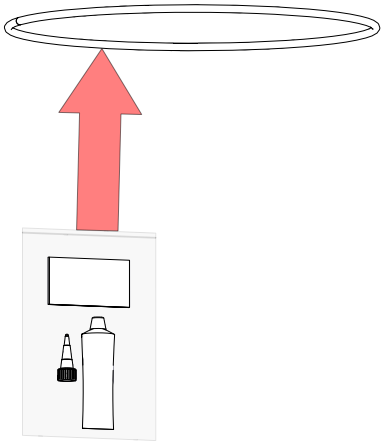

 © 2024 Brunner GmbH

8

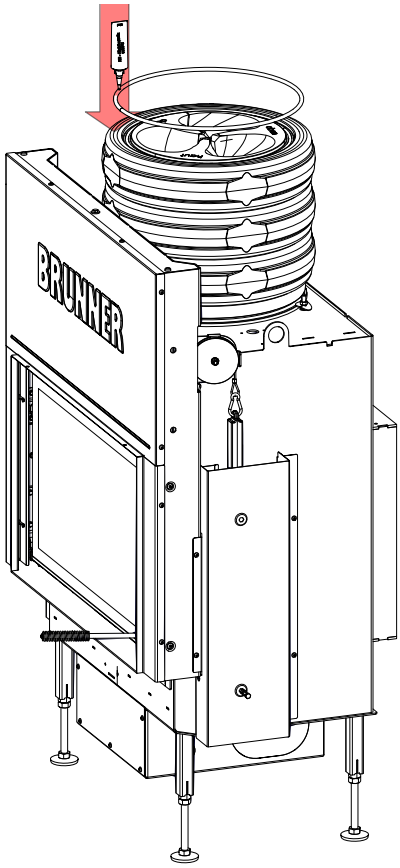

9

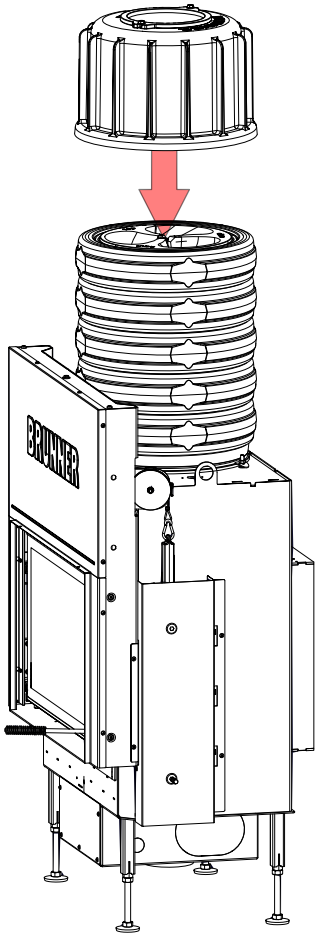

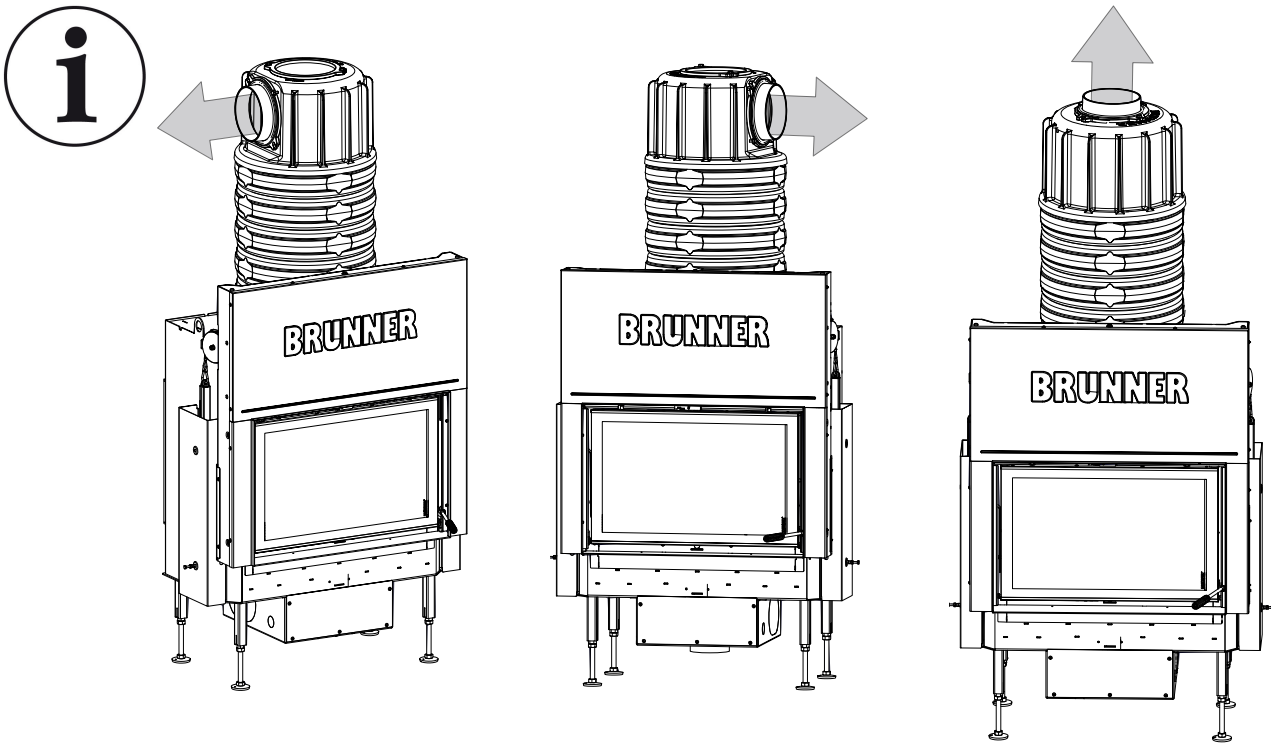

 © 2024 Brunner GmbH

11 RAMMEVARIANTER

11.1 MONTERINGSRAMME HHV. DØRRAMME (BKH - SIDE MED SVINGDØR)

Sammendragsinformasjon:

Montering: monteringsramme

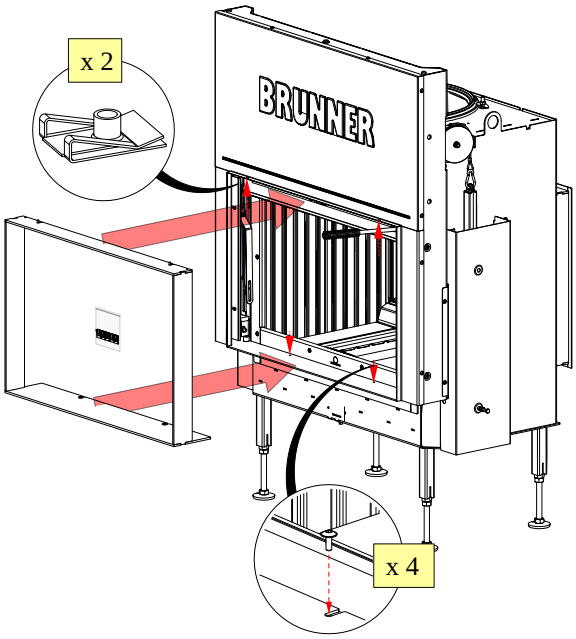

Montering: dørramme

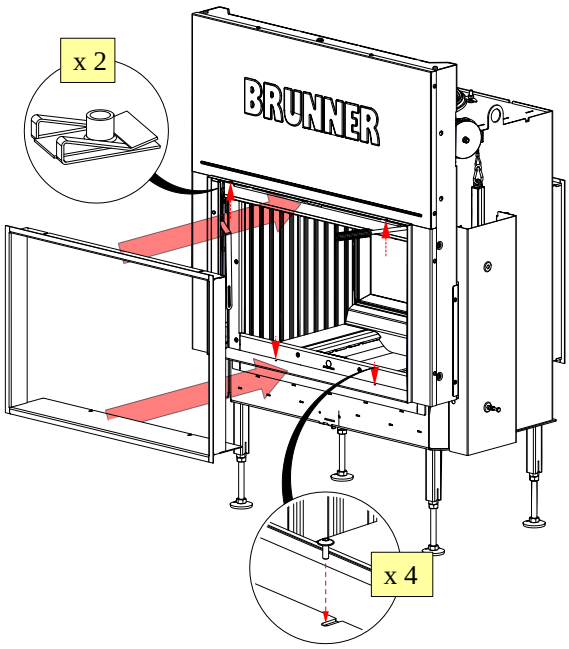

Monteringsramme

Arbeidstrinn:

1

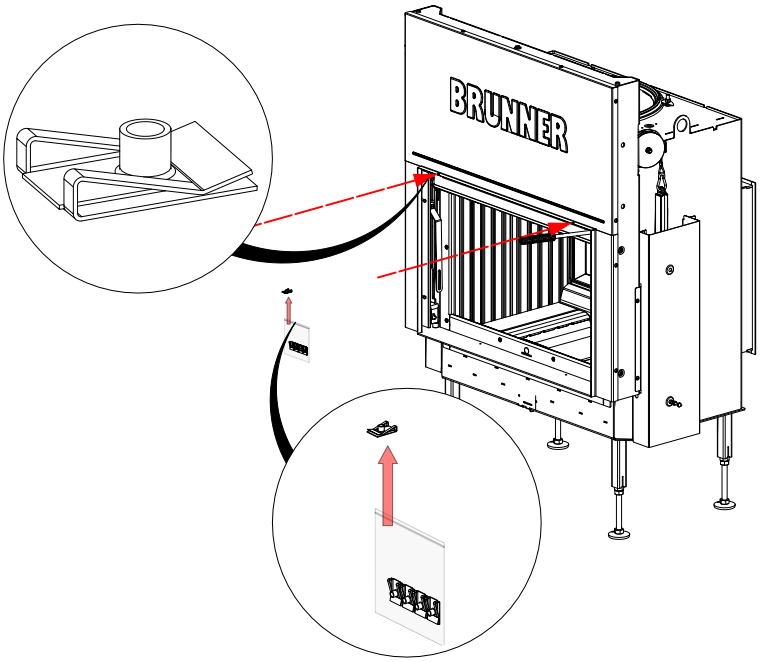

2

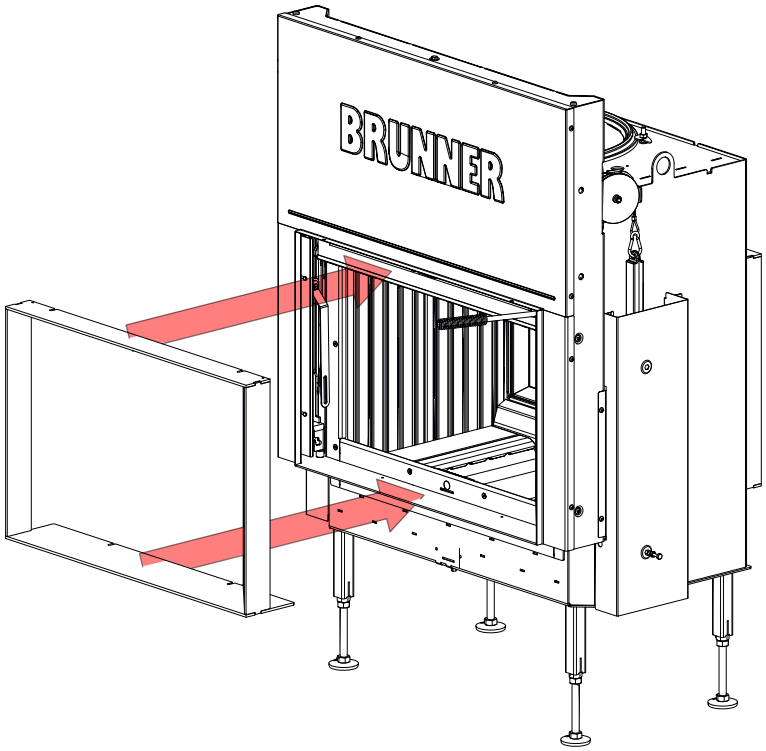

 © 2024 Brunner GmbH

3

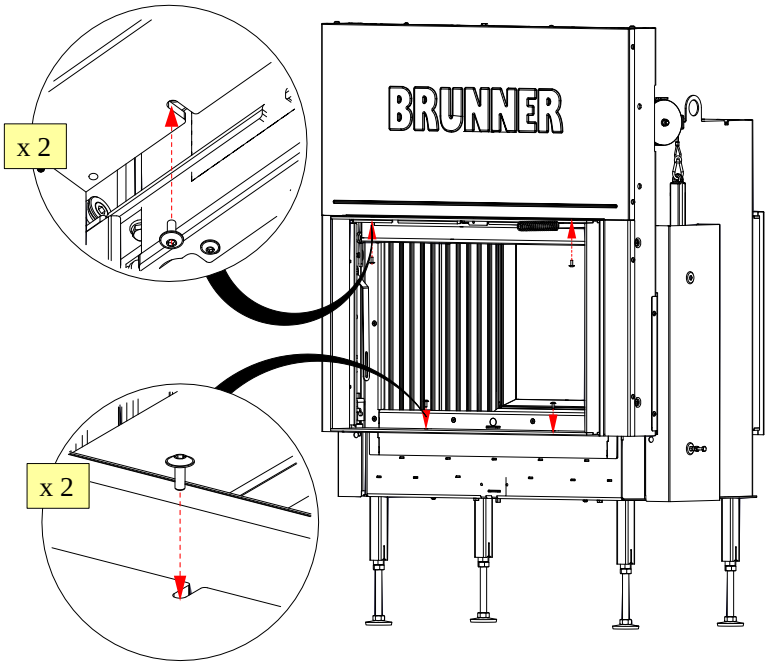

Dørramme

Arbeidstrinn:

1

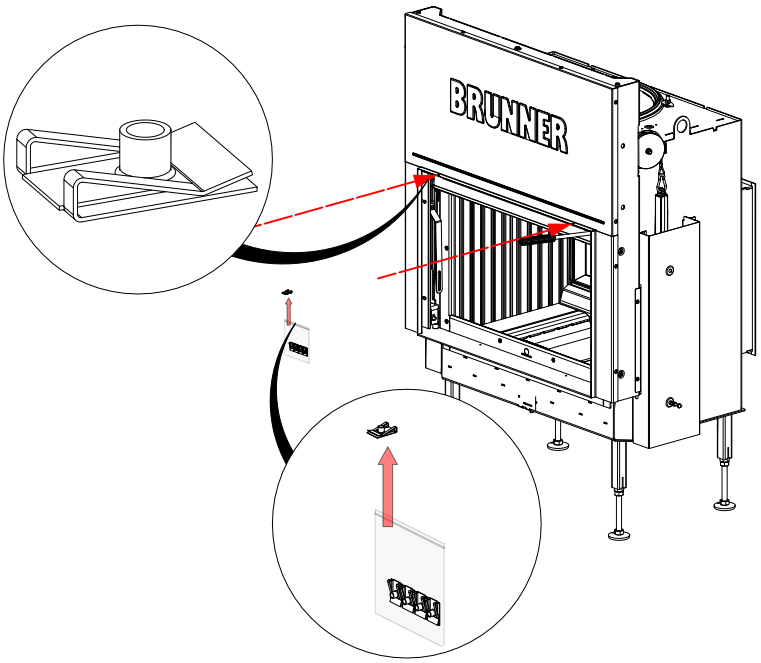

2

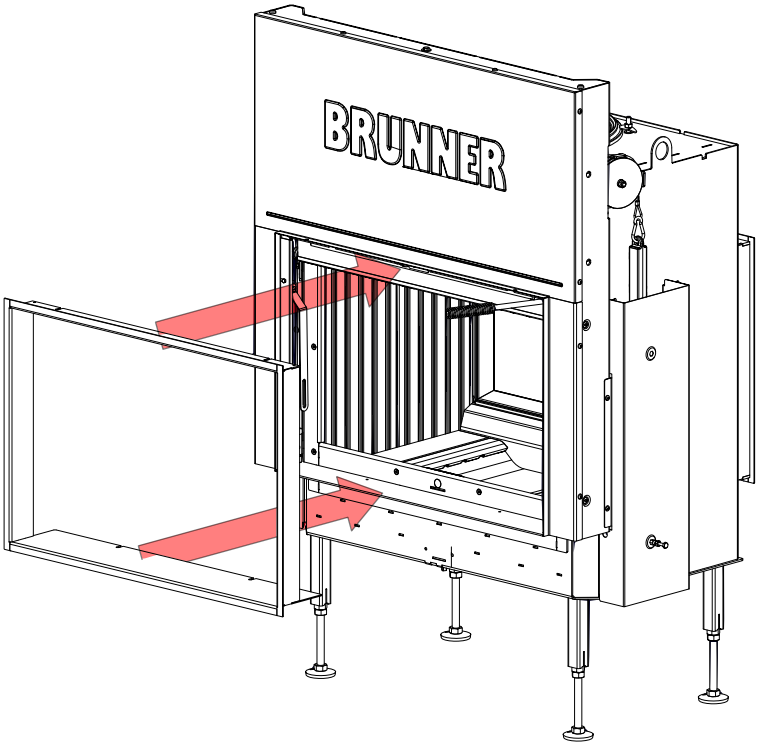

3

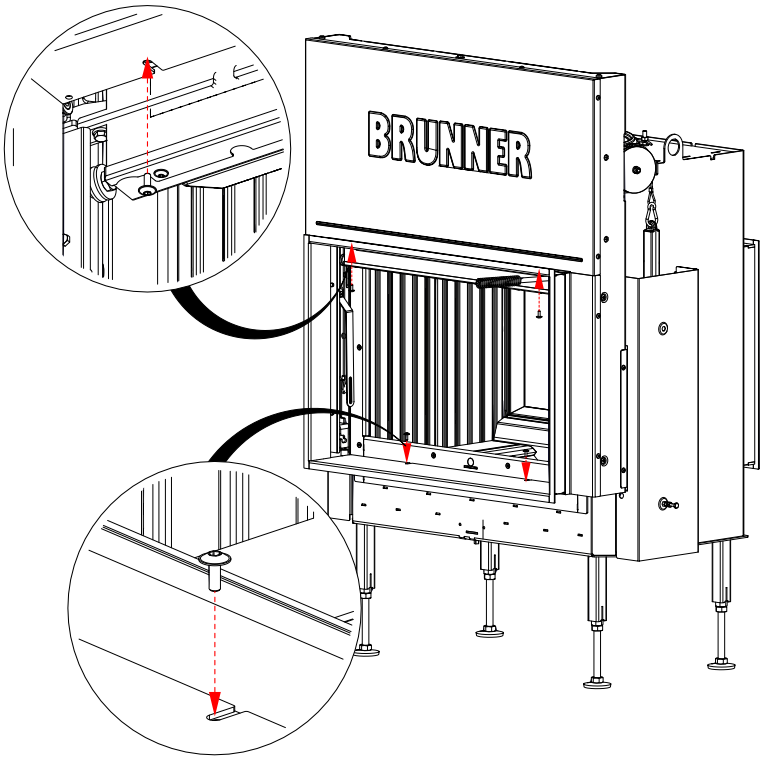

 © 2024 Brunner GmbH

11.2 MONTERINGSRAMME HHV. DØRRAMME (BKH - SIDE MED VIPPE-DØR)

Sammendragsinformasjon:

Montering: monteringsramme

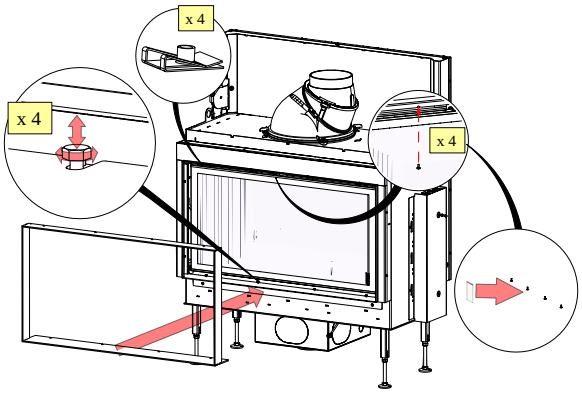

Montering: dørramme

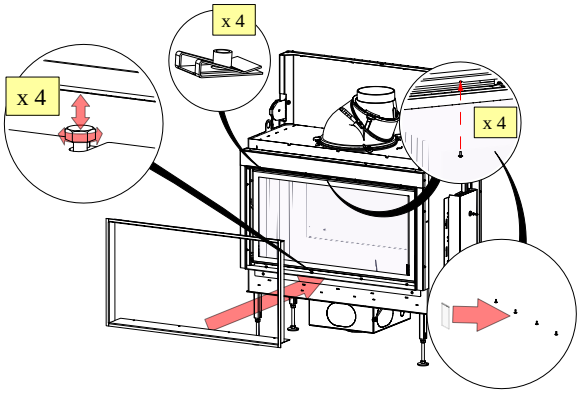

Monteringsramme

Arbeidstrinn:

1

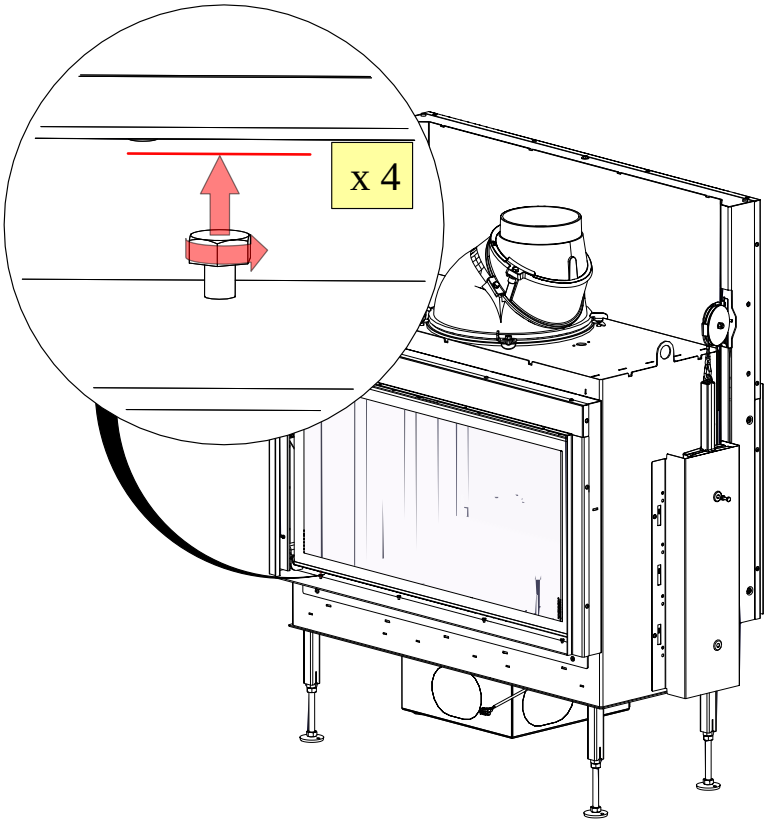

2

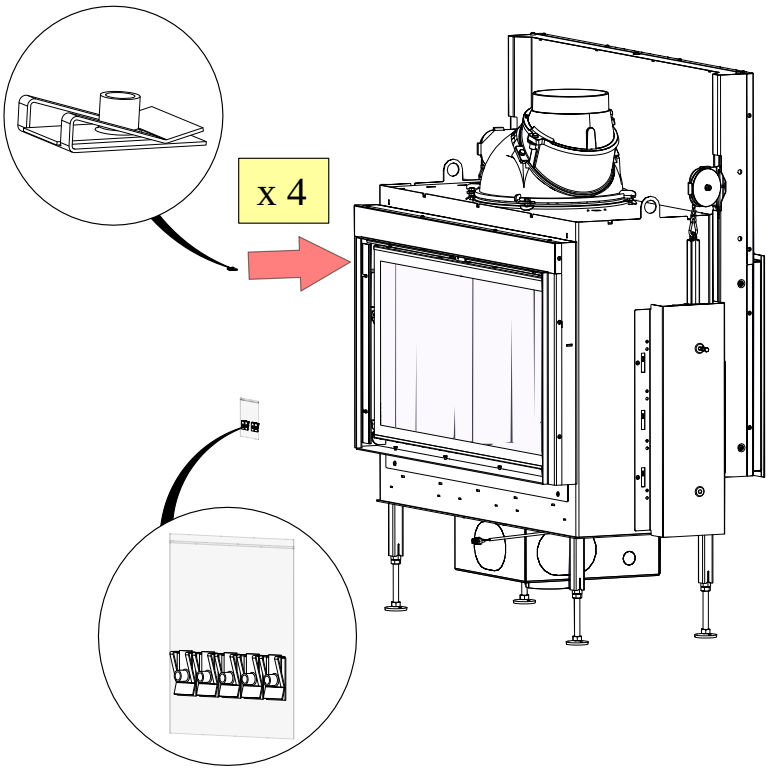

3

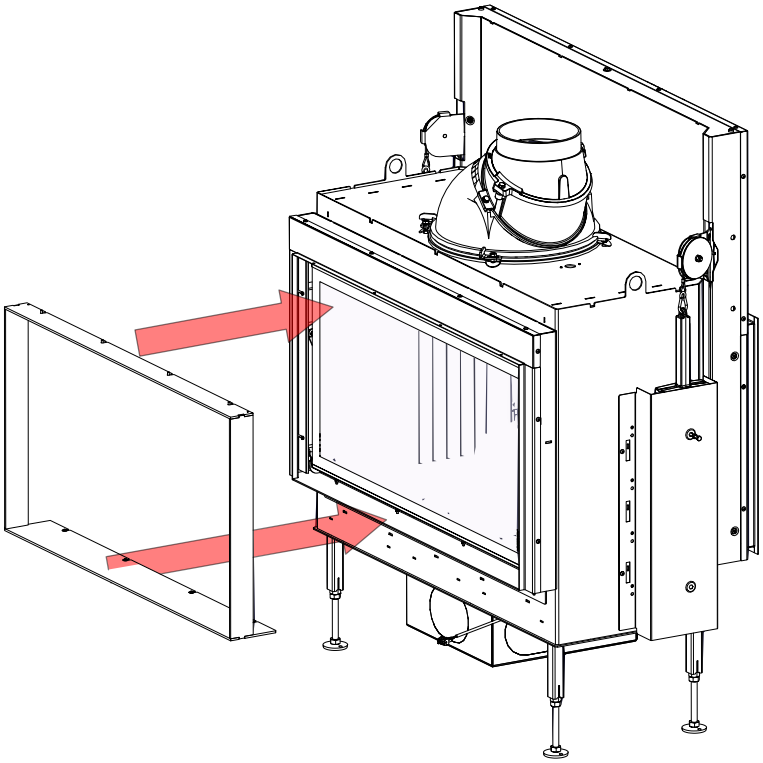

 © 2024 Brunner GmbH

4

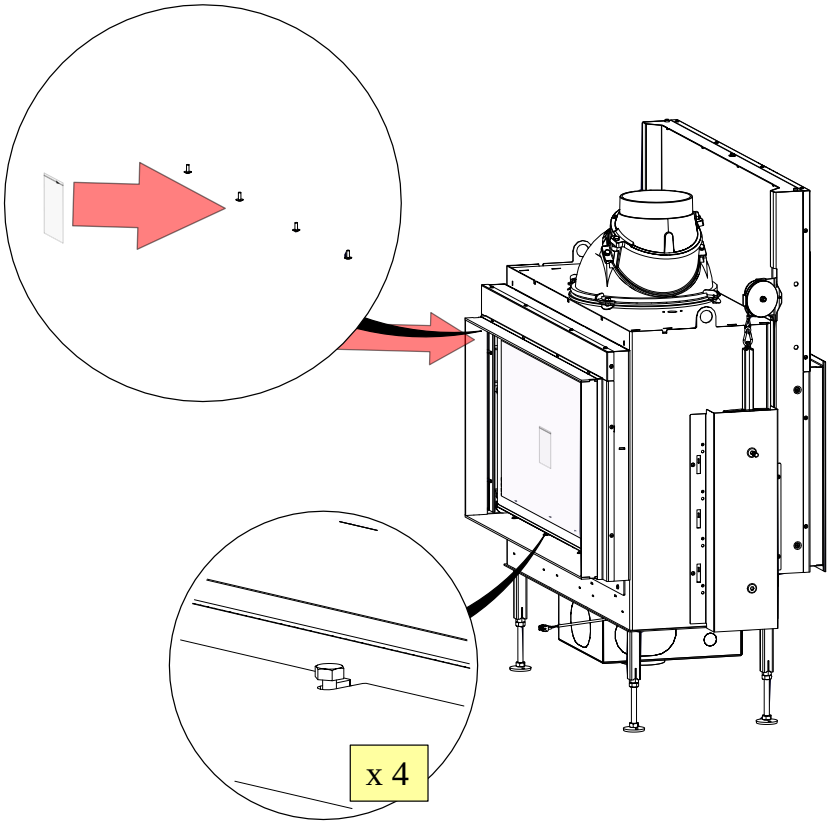

5

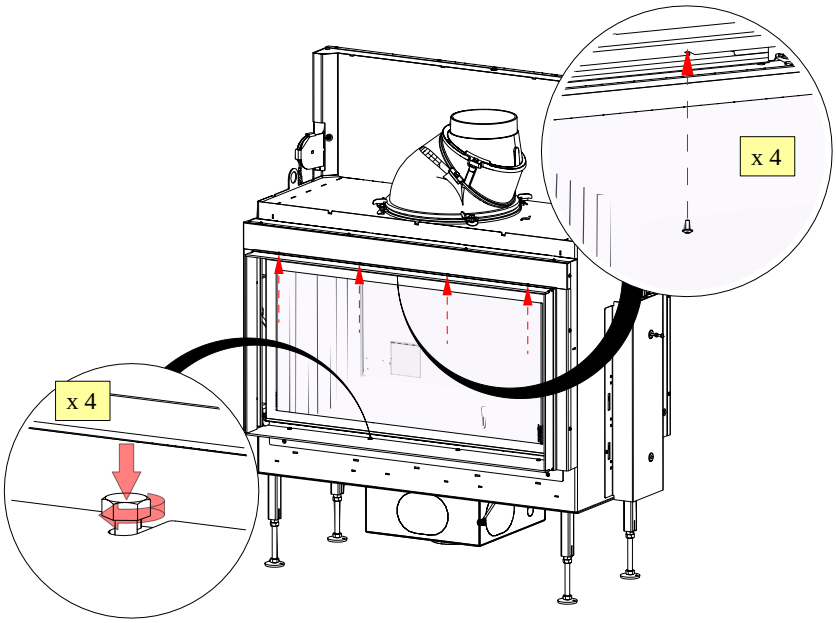

Dørramme

Arbeidstrinn:

1

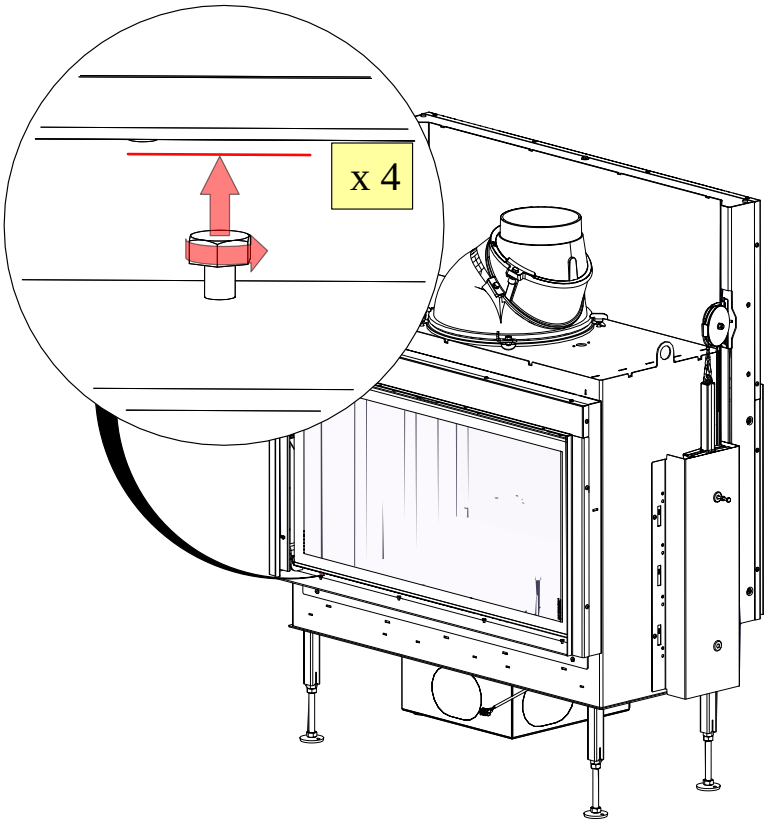

2

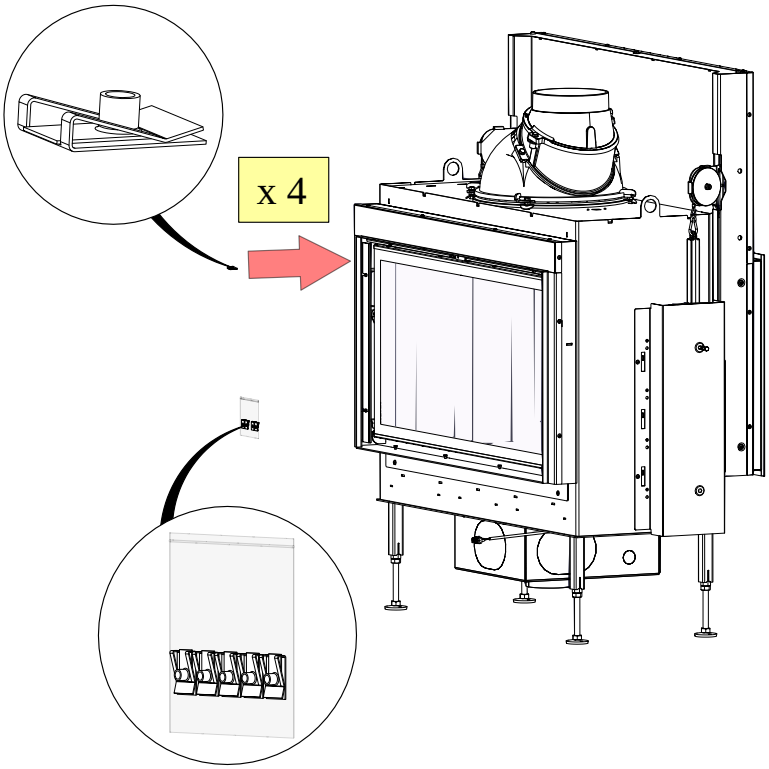

 © 2024 Brunner GmbH

3

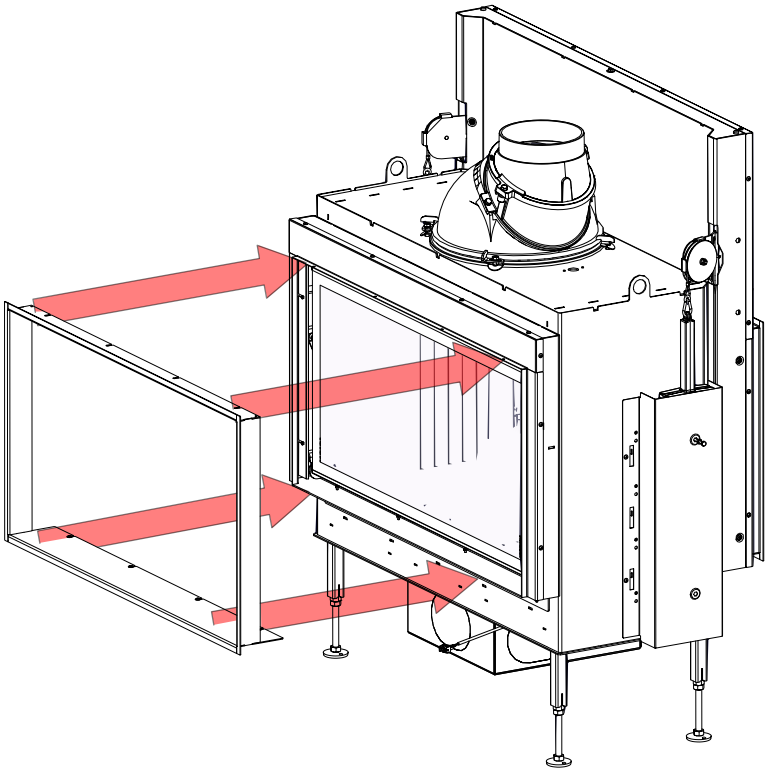

4

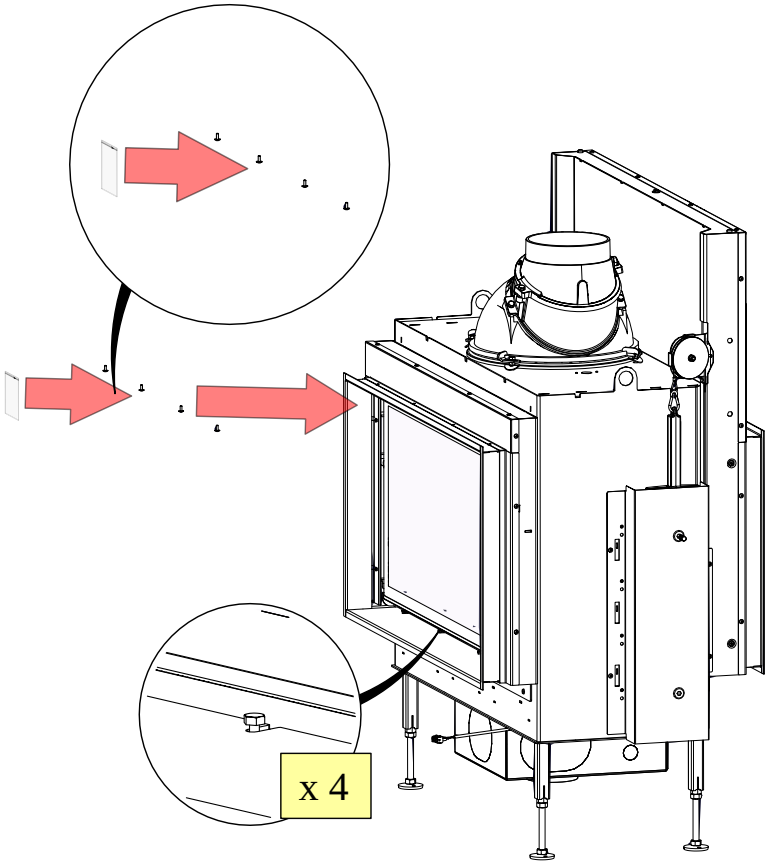

5

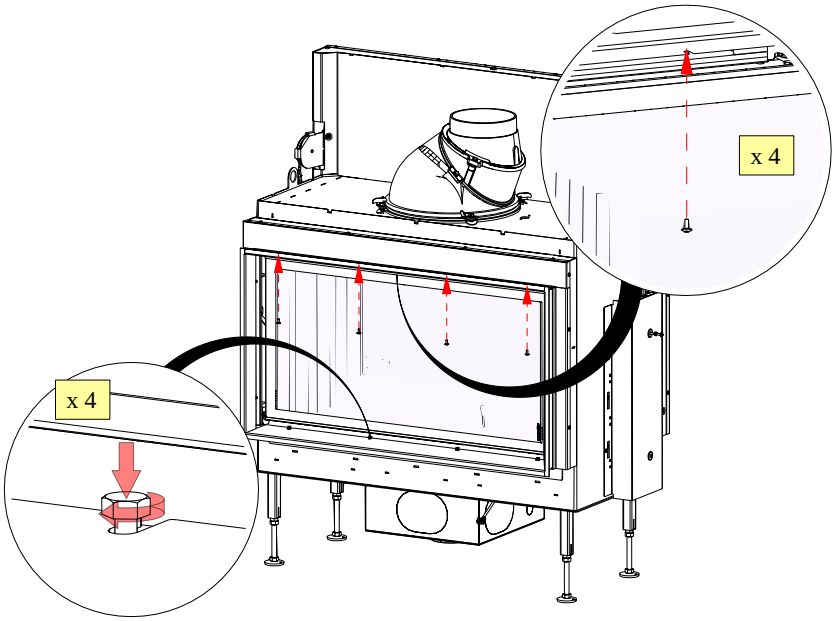

 © 2024 Brunner GmbH

12 MODIFIKASJONER, INNSTILLINGER

12.1 MODIFIKASJON - SVINGDØR: "IKKE SELVLUKKENDE"

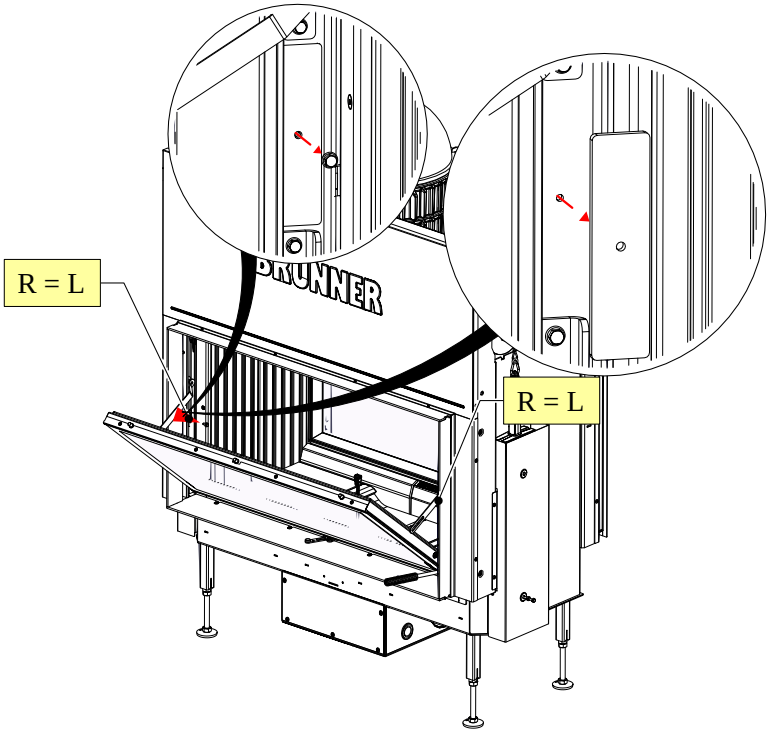

R = høyre

L = venstre

Abb. 7: Sammendragsinformasjon

Arbeidstrinn:

1

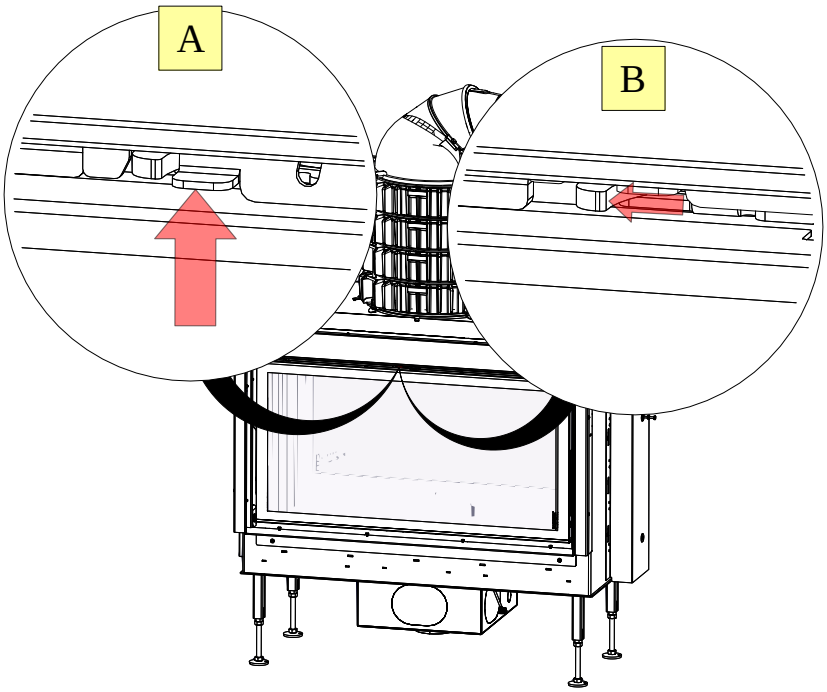

2

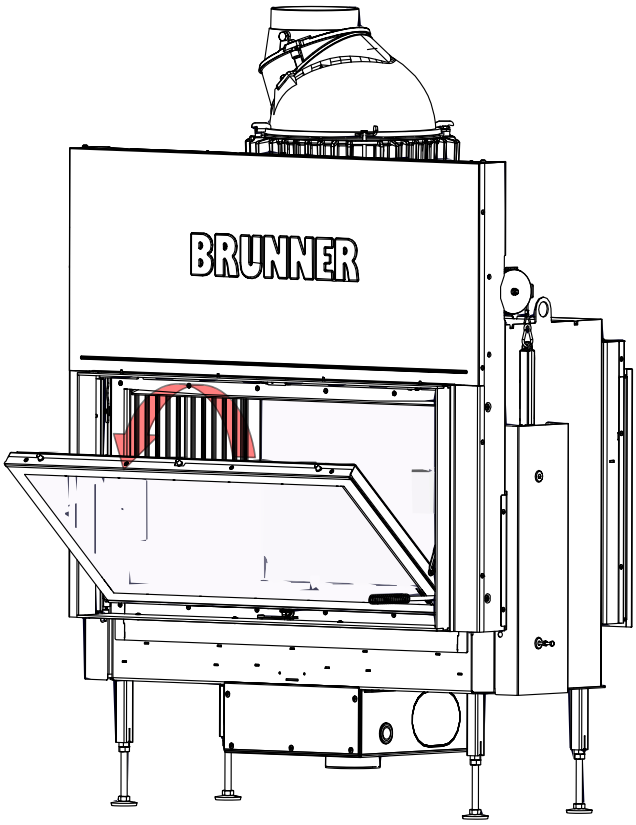

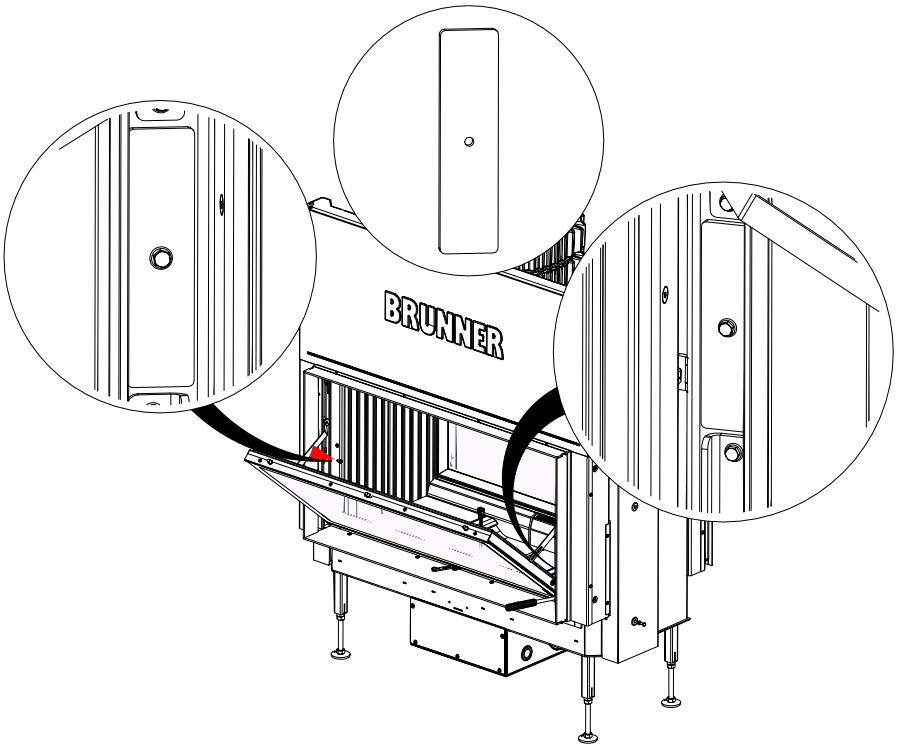

 © 2024 Brunner GmbH

3

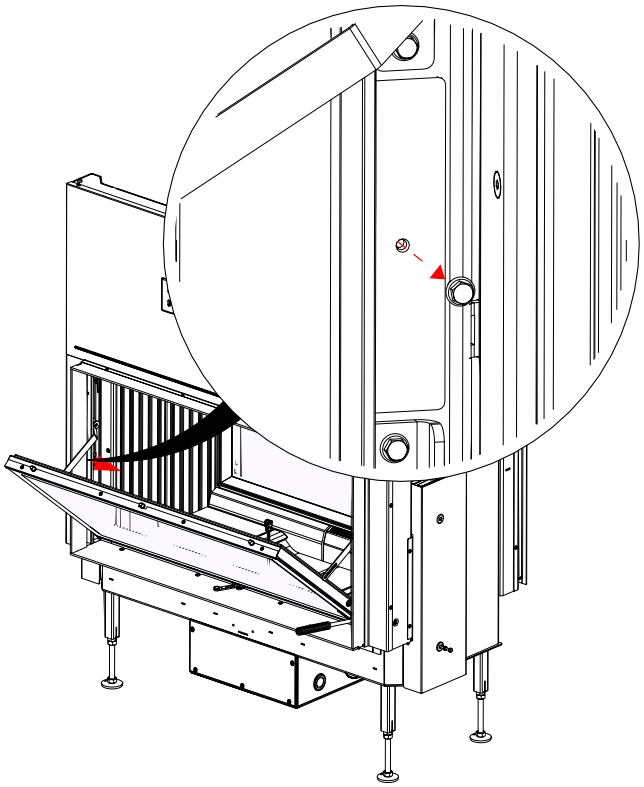

4

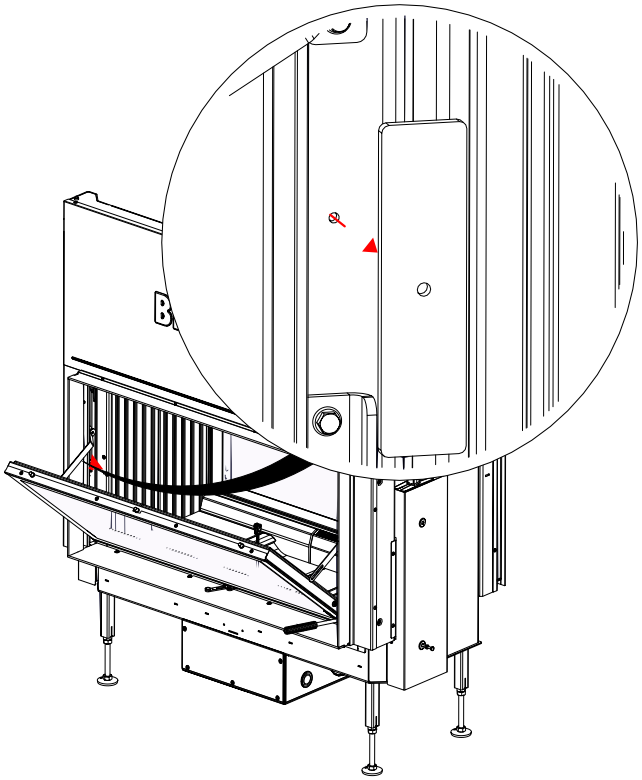

12.2 ETTERMONTERING AV EAS/EOS

Ettermontering av EAS eller EOS er mulig for BKH-apparater i 5.0-serien. Hvis ettermontering ønskes, må dette spesifiseres ved bestilling. Ved ettermontering av EAS/EOS må det gjøres noen forberedende tiltak som er beskrevet nedenfor.

Forberedende tiltak	Merknad
Inntrekkbar kabel for termisk sensor	Forhåndsmontert fra fabrikken
Mulig åpning for montering av termosensor og EAS fra fronten	Fordelaktig, men ikke absolutt nødvendig
Tomrør for EAS. strømforsyning eller EOS-kontrollenhet	
Tomrør mellom innbyggingsboks for EAS (med og uten display) eller EOS-styringsenhet og apparatet	
Tomme føringsveier mellom innbyggingsboksene styreenhet og skjerm	for EOS
Alternativ for styring	Sørg for relé A4

 © 2024 Brunner GmbH

13 AVFALLSHÅNDTERING

Gamle apparater inneholder resirkulerbare materialer som må resirkuleres. Følg gjeldende nasjonale forskrifter for avfallshåndtering.

⚠ Livsfare på grunn av elektrisk støt.

De elektriske tilkoblingene til stekeovnen står under nettspenning. Dette kan føre til elektrisk støt.

Slå av strømtilførselen.

Sikre strømforsyningen mot å bli slått på igjen.

Kast metalldeler til gjenvinning.

Elektriske og elektroniske komponenter skal kastes som elektrisk avfall.

Foringer av ildfast leire skal kastes som spesialavfall.

Isolasjon og isolasjonsmaterialer fra varme- eller peisinnsatsen skal kastes i en lukket beholder på et godkjent avfallsmottak.

Ikke legg de glasskeramiske rutene i beholderen for returglass! Glassene kan kastes som vanlig husholdningsavfall.

Gjenvinning av katalysatorer som inneholder edle metaller

Oksidasjonskatalysatorer, for eksempel i moderne vedovner, reduserer utslippene av karbonmonoksid og hydrokarboner på en svært pålitelig måte. For at dette skal lykkes, brukes edelmetaller som platina, palladium og rodium på overflaten av katalysatorene. Disse edle metallene er jevnt fordelt på katalysatorens overflate i svært små størrelser. I løpet av årene katalysatoren har vært i drift, sørger slitasje av partikler som strømmer gjennom katalysatoren for at belegget som inneholder edle metaller, delvis fjernes. Permanent overoppheting av katalysatoren (T > 700 °C) ødelegger belegget. I de beskrevne tilfellene bør katalysatoren skiftes ut og erstattes med en ny, slik at den katalytiske effekten opprettholdes.

Brukte katalysatorer kan brukes på nytt. Selv om de er ødelagte eller skadet, kan de resirkuleres.

Mer enn 90 % av de edle metallene i katalysatorene gjenvinnes ved termisk eller kjemisk separasjon og føres tilbake til produksjonsprosessen.

Send brukte katalysatorer til følgende adresse for resirkulering:

Blue Fire GmbH
Industriestr. 5
D-26683 Saterland-Ramsloh

Takk for at du bidrar til å beskytte miljøet og ressursene.

Dimensjoner - BKH Tunnel 50-82 green

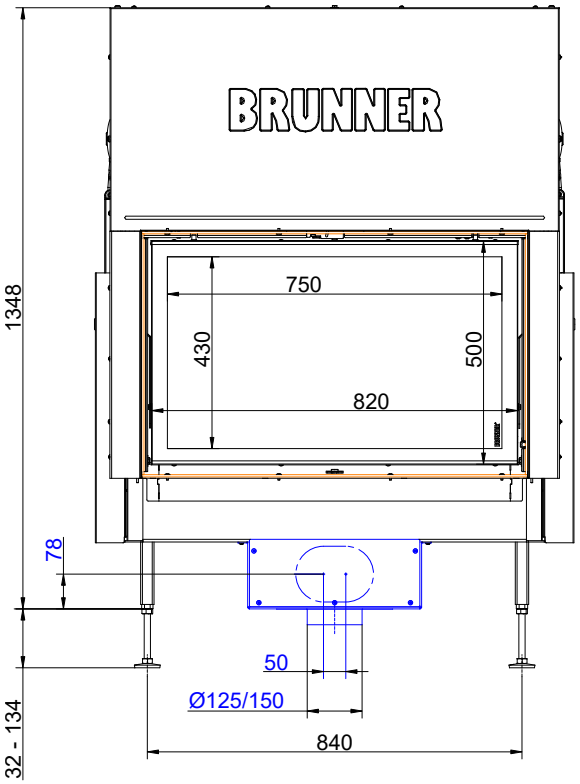

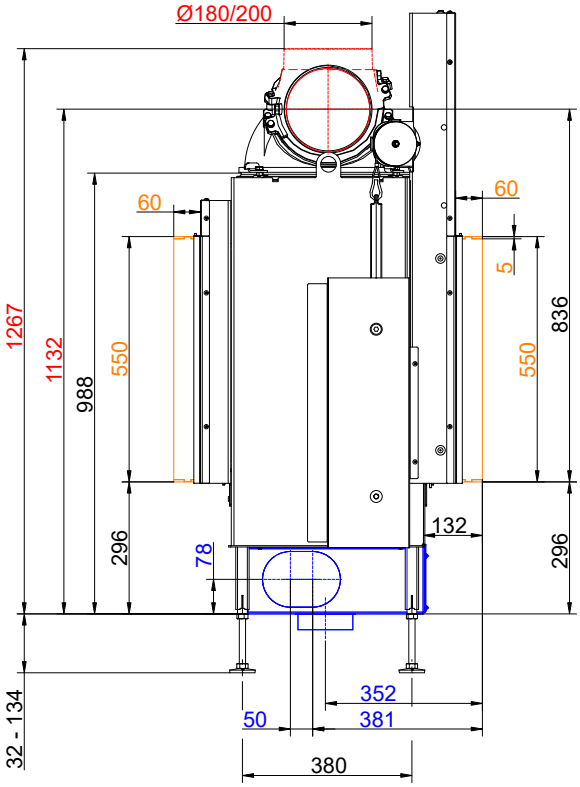

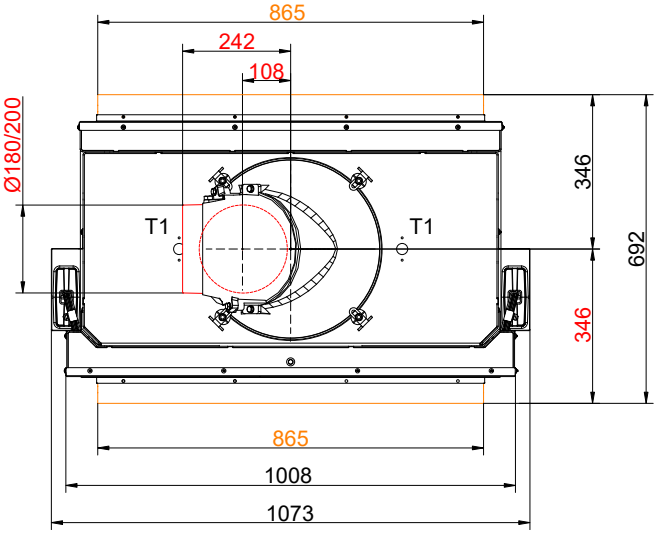

… skyvedør/vippedør med monteringsramme og støpejernskuppel

Dimensjoner - BKH Tunnel 50-82 green

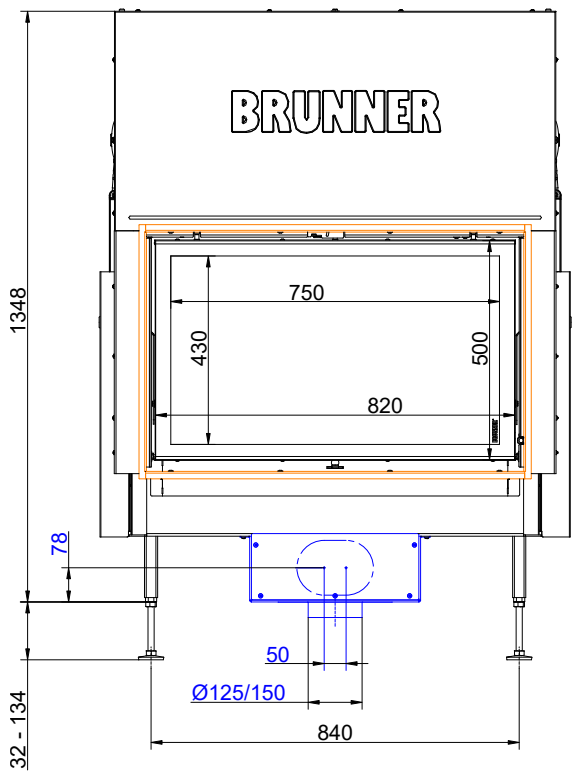

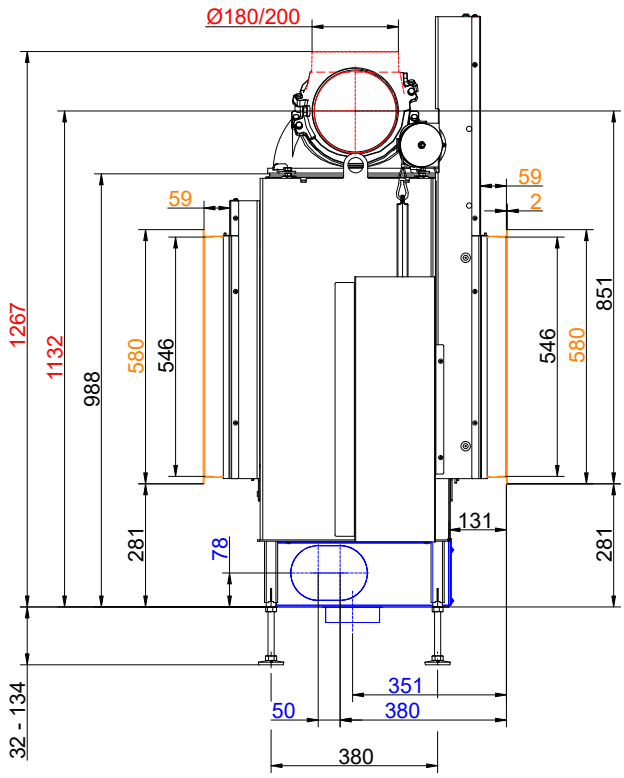

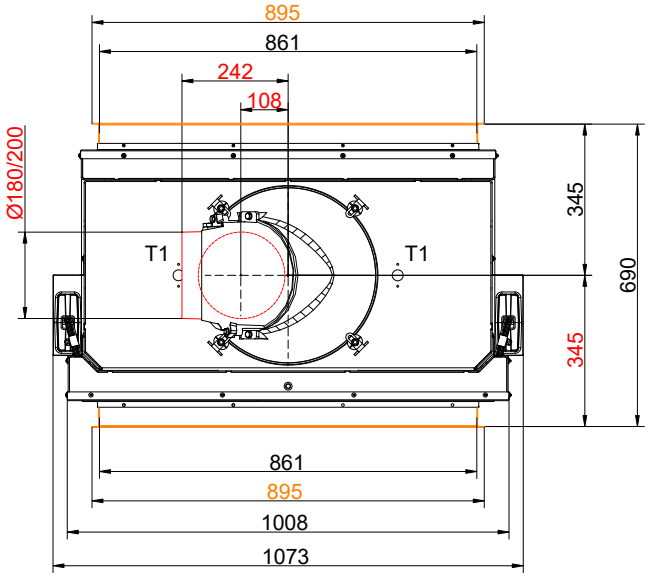

… skyvedør/vippedør med dørramme og støpejernskuppel

Dimensjoner - BKH Tunnel 50-82 green

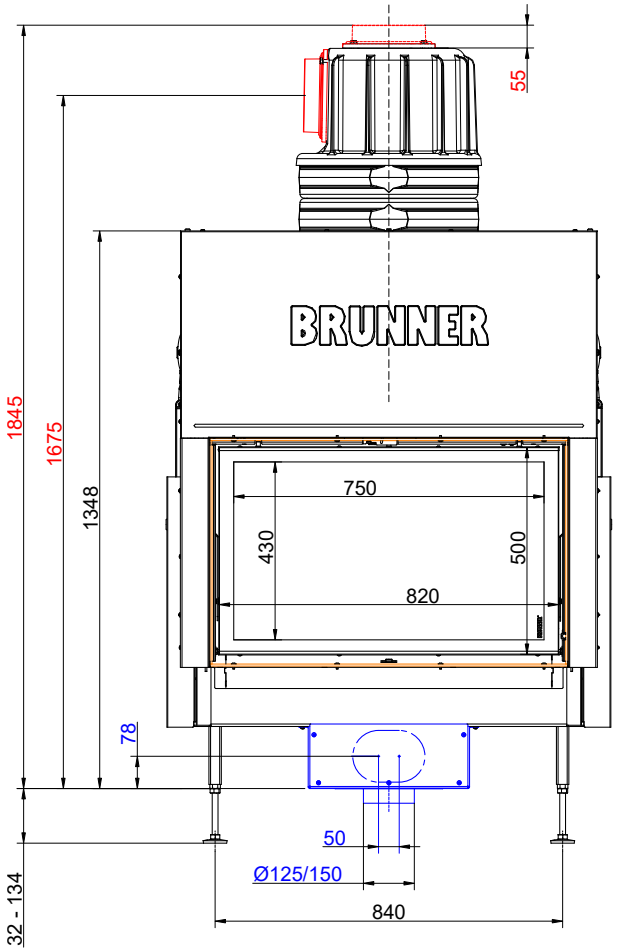

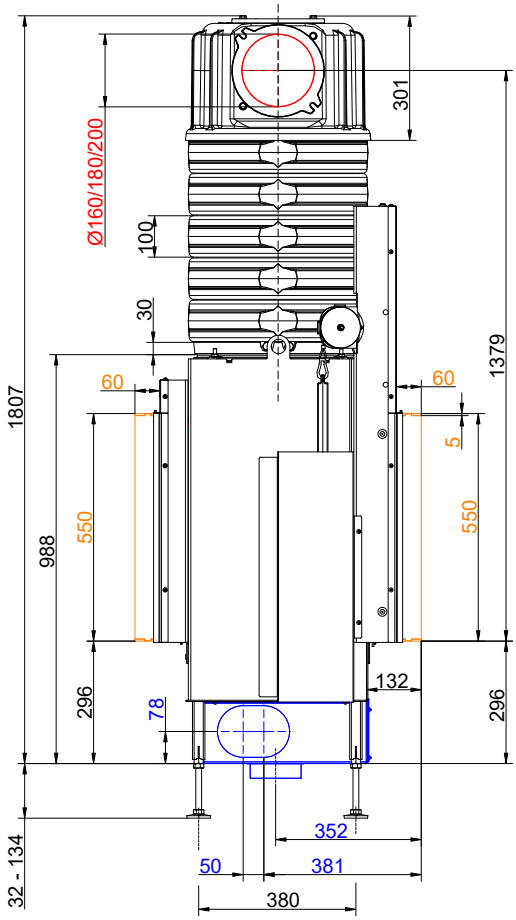

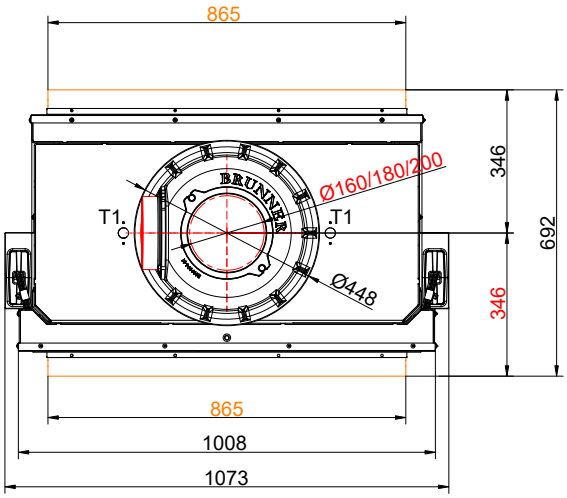

… skyvedør/vippedør med monteringsramme og MAS

Stand: 2024-06-05

Dimensjoner - BKH Tunnel 50-82 green

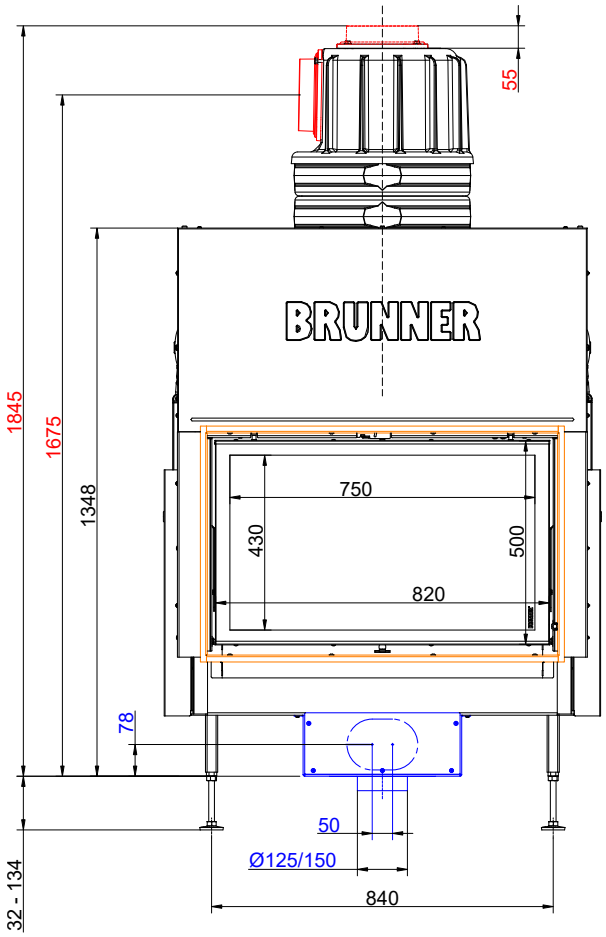

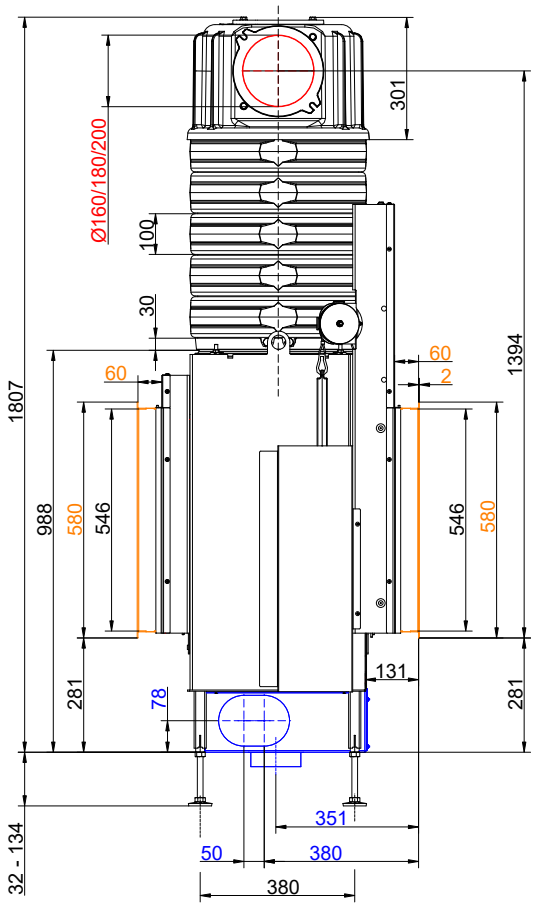

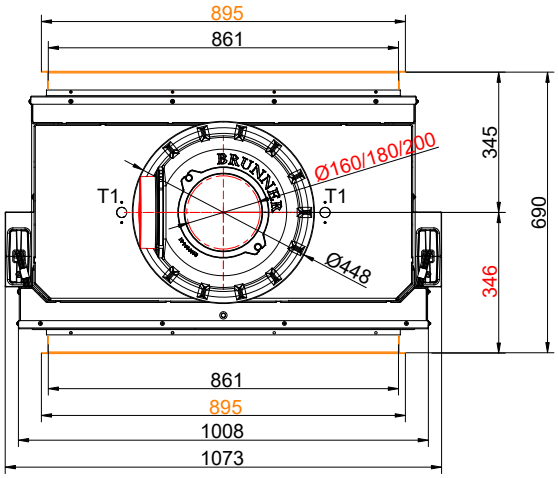

… skyvedør/vippedør med dørramme og MAS

Stand: 2024-06-05

Dimensjoner - BKH Tunnel 50-82 green

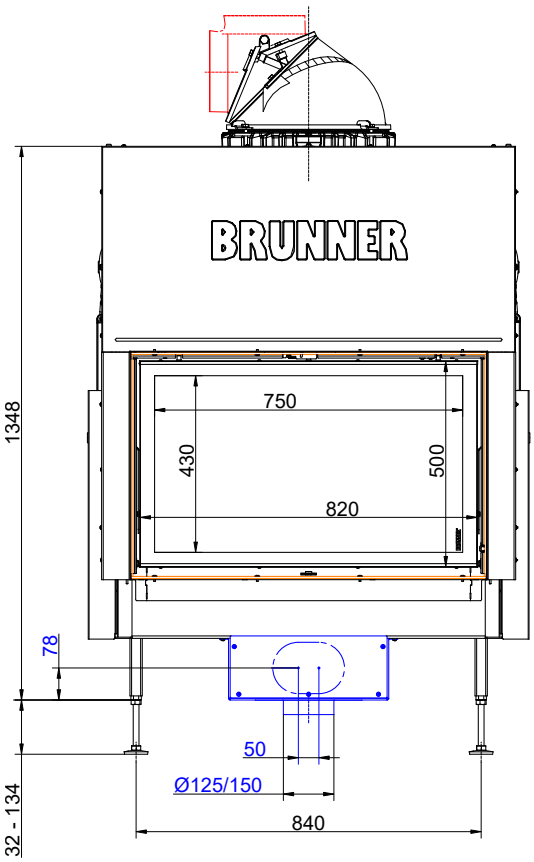

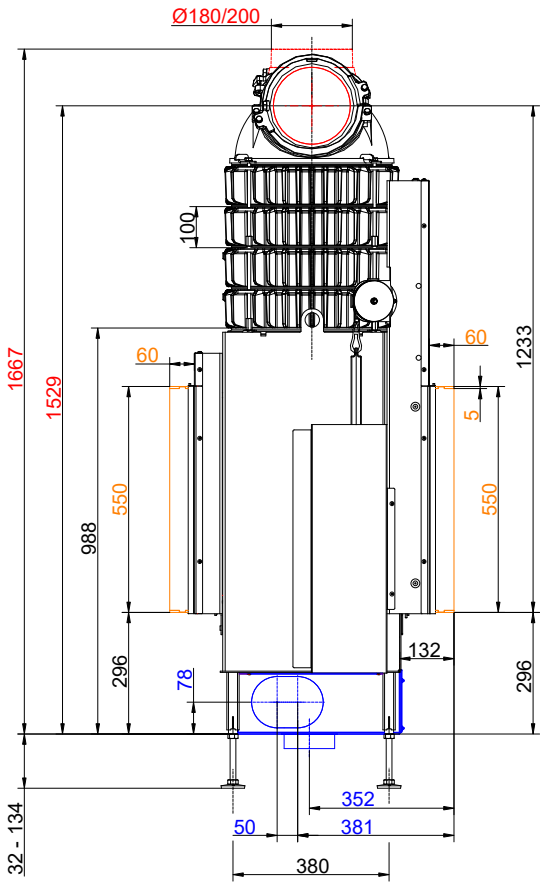

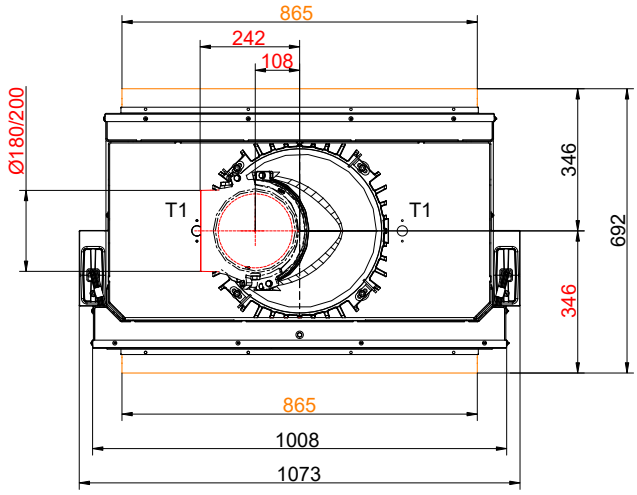

… skyvedør/vippedør med monteringsramme og varmevekslende støpejernsringer + støpejernskuppel

Stand: 2024-06-05

Dimensjoner - BKH Tunnel 50-82 green

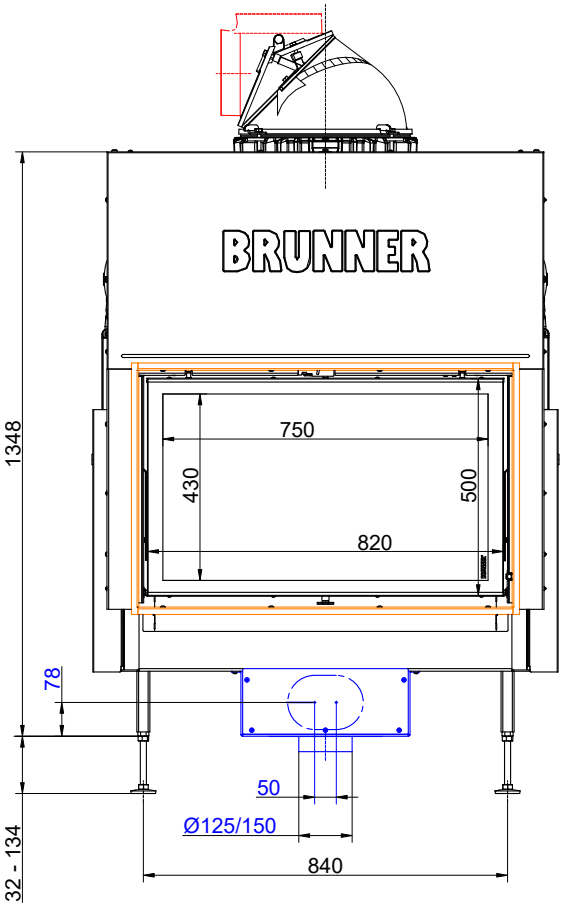

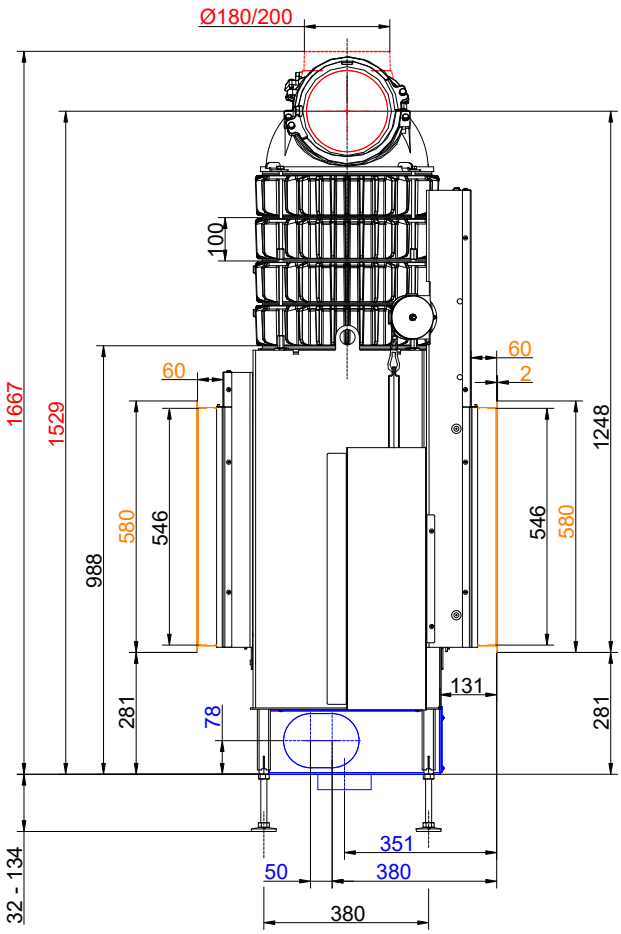

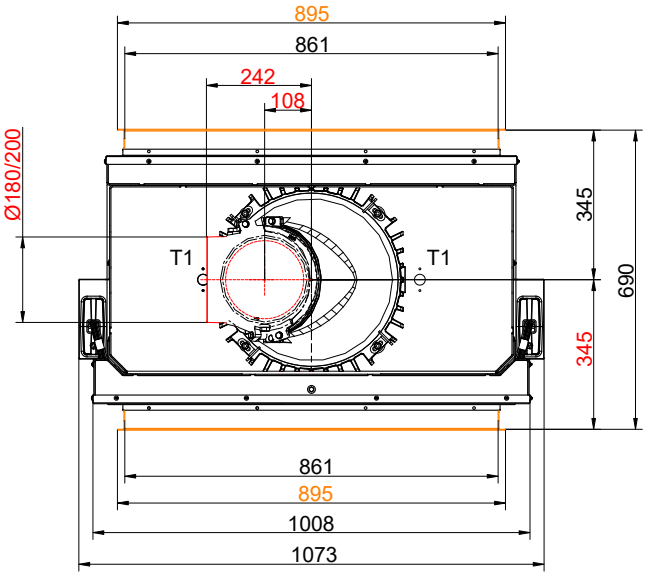

… skyvedør/vippedør med dørramme og varmeveksklende støpejernsringer + støpejernskuppel

Vi foreslår for CAD-planleggingspalett CAD. Endelige oppdaterte tegninger: www.brunner.de
Rammer/røykstuss/friskluftstilkobling/front varianter/støttelager er markert med farge.

Planlegging og installasjon - BKH Tunnel 50-82 green

Testet i henhold til		EN 13229 W	EN 13229 WA
Verdier målt til		nominell kapasitet [1]	lagringskapasitet [2]
Data for funksjonell demonstrasjon			
Nominell effekt	kW	10	-
Vedmengde	kg/h	3,3	4,5
Effekt	kW	12,0	22
Røykgasstrøm	g/s	12,0	19
Røykgasstemperatur etter:			
støpejernskuppel	°C	250	350
4 x varmeveksklende støpejernsringer + støpejerns-kuppel	°C	210	260
5 x akkumuleringsringer MAS inkl. støpejernshette MAS [3]	°C	-	260
2,0 m keramisk akkumulator [4]	°C	-	180
1,4 m akkumulerende steiner (MSS) [4]	°C	-	180
Nødvendig forsyningstrykk	Pa	12	12
Brenselmengde	kg	2,5	5,0
Forbruk forbrenningsluft	m^3/h	32	48
Diameter friskluftstuss	mm	125	125
Varmefordeling			
Innsats / ettervarme	%	20 / 30	20 / 30
glasspanel / glasspanel belagt (GKB)	%	50 / 40	50 / 40
Tverrsnitt på ventilrister [5]			
Utstrømmende varm luft	cm^2	800	800
Varmluft	cm^2	800	800
minimal overflate i lukket peiskonstruksjon			
Varmeavgivende overflate	m^2	4,8	4,8
Minimumsavstander			
med strålebeskyttelsesplate til peisskall, isolasjonslag	cm	-	-
til kledning, isolasjonslag	cm	5	5
til gulvet (ikke brennbar)	cm	3	3
Minimumstykkelser av erstatning isolasjonsmateriale / referanse isolasjonsmateriale + murverk [6]			
med strålebeskyttelsesplate for monteringsvegg (ikke brennbar) [7]	cm	6 / 8	6 / 8
med strålebeskyttelsesplate for monteringsvegg (brennbar) [7]	cm	12 / 13 + 10	12 / 13 + 10
til monteringsvegg (ikke brennbar)	cm	8 / 10	8 / 10
til monteringsvegg (brennbar)	cm	18 / 20 + 10	18 / 20 + 10
til tak (ikke brennbar)	cm	8 / 10	8 / 10
til tak (brennbar)	cm	22 / 25 + 10	22 / 25 + 10
til gulvet (ikke brennbar)	cm	0 / 0	0 / 0
Minimumsavstand fra fronten av innsatsen, glasspanel / glasspanel belagt (GKB)			
til brennbart materiale	cm	≥ 120 / ≥ 80	≥ 120 / ≥ 80
Vekt			
Peisinnsats + chamotte / støpejern	kg	205 + 70 / 80	
Møter sertifiseringer for:			
EU / Tyskland		Ecodesign / 1. BImSchV (Stufe 2)	

1) Indikasjoner til "nominell effekt" er bestemt med 4 varmevekslende støpejernsringer og støpejernsklokke i Ø200.
2) Indikasjoner til "lagringskapasitet" for manuell utføring av oppvarmingsflaten (referanseverdi for spesialisten)
3) Røykspjeld anbefales
4) Omtrentlig verdi eller beregnet funksjonelt bevis kreves.
5) Lufttverrsnitt dersom spesifisert nominell effekt ønskes som varmeeffekt.
6) Brannsikkerhet: verdier bestemt av lufttverrsnitt registrert ved testing; Ovnsskall er designet for å avgi varme. Isolasjonsinformasjon med kalsiumsilikat (Promasil 950KS) / 10 cm vegg + referanseisolasjon (mineralull iht. AGI Q 132).

Planlegging og installasjon - BKH Tunnel 50-82 green

Spesifikasjonene for vegger/tak som ikke krever beskyttelse og som ikke er brennbare, tilsvarer spesifikasjonene til TROL (Tyskland)

7) Varmebeskyttelsesplater (tilbehør) er kun tilgjengelig for utvalgte peisinnsatser.For montering og design se monteringsanvisning. Avstand mellom montert varmeskjold og peisinnsats: bakvegg 2 cm, sidevegg 3 cm.

Produktdatablad i henhold til EU 2015/1186:

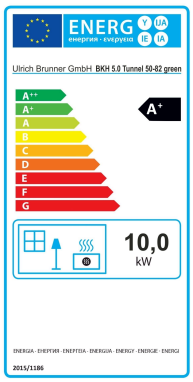

Leverandørens navn eller varemerke:	Ulrich Brunner GmbH
Modellidentifikator:	BKH 5.0 Tunnel 50-82 green ST/KT
Energieffektivitetsklasse:	A+
Direkte varmeeffekt:	10,0 kW
Indirekte varmeeffekt:	N.A. kW
Energieffektivitetsindeks:	112
Drivstoffeffektivitet (ved nominell varmeavgivelse):	83,0 %
Drivstoffeffektivitet (ved minimum vedmengde):	N.A. %

Spesielle forholdsregler: se produktdokumentasjon

Ulrich Brunner GmbH

Zellhuber Ring 17-18

D-84307 Eggenfelden

Tel.: +49 (0) 8721/771- 0

E-Mail: info@brunner.de

Opphavsrett
All informasjon, tegninger og tekniske beskrivelser i denne tekniske dokumentasjonen er vår eiendom og kan ikke reproduseres uten skriftlig tillatelse på forhånd.

® **BRUNNER** er et registrert varemerke med forbehold om tekniske endringer, feil og trykkfeil.
© by Ulrich Brunner GmbH.

Doku-Nr.: 202962