Med eld och lågor.

Bruks- och uppställningsanvisning

STYLE 60

SE
2024-02

LOHBERGER

Förord

Med köksspisen STYLE 60 har du valt en kvalitetsprodukt från Lohberger.

Förutom den eleganta och tidlösa designen lägger vi särskild vikt vid sofistikerad förbränningsteknik, högkvalitativa material och perfekt utförande.

Korrekt hantering och skötsel är avgörande för problemfri drift och lång livslängd. Läs igenom därför denna bruksanvisning noggrant. Vi är övertygade, om att vår produkt kommer att ge dig mycket nöje.

Ditt LOHBERGER team

Vårt bidrag till klimatskydd

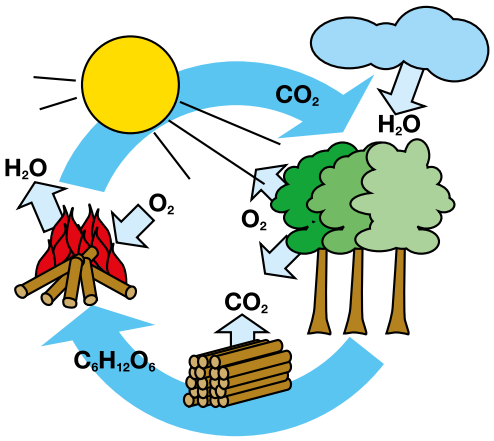

När trä förbränns, släpper det bara ut lika mycket CO2 som det tidigare lagrats som träd. Det gör ingen skillnad, om träet bränns eller lämnas att ruttna i skogen.

Uppvärmning med trä motsvarar därför den "naturliga biologiska cykeln".

Uppgifter för anvisningen

Följande anvisningar används i denna bruksanvisning och måste särskilt följas:

FARA ... anger en omedelbar farlig situation, som kan leda till dödsfall eller allvarliga skador om den inte undviks.

FÖRSIKTIGT ... anger en potentiellt farlig situation, som kan leda till mindre eller lättare skador om den inte undviks.

ANVISNING ... anger en potentiellt farlig situation, som kan leda till materiella skador om den inte undviks.

Sats- och tryckfel samt mindre färgavvikelser av trycktekniska skäl, ytavvikelser, måttändringar och tekniska ändringar förbehålles.

Innehåll

Säkerhetsanvisningar 4

Viktig anvisningar 5
Märkning 5
Ansvar 5
Hänvisning till lagstadgade bestämmelser 5
Använd bara rätt bränslen 5
Periodisk rengöring och underhåll 5
Reservdelar och tillbehör 5
Fackmannamässigt Installation / idrifttagning 5
Tillräcklig tillförsel av frisk luft 6
Apparaten får inte ändras 6
Korrekt drift 6
Krav på kamin 6
Försiktighet, skorstenen kan bli blockerad 6
Förhållningsregler vid skorstensbränder 6

Transport / förpackning 7
Transportsäkring 7
Transportmöjligheter 7

Apparatbeskrivning 8
Style 60 8
Eldstads dörr med siktfönster 9
Ugn 9
Ugnstermometer 9
Häll 9
Teleskopsockel 9
Brandskyddsenhet 9

Installera apparaten 10
Golvets bärförmaga 10
Ställa in apparatens höjd 10
Justering av sockelpaneler 10
Frånluftsgaller / spisram 10
Justering av rökrörsanslutningen på baksidan 10
Uppställing och Anslutnig 11

Ansluta apparaten 12
Skorsten 12
Förbränningsluft 12
Förbränningsluft från installationsutrymmet 13

Hantering 14
Medföljande tillbehör 14
Värmedörr 14
Inställning av förbränningsluft 14
Luftinställning 14
Uppvärmningsanordning 14
Spolningsluft för skiva 15
Nödåtgärd primärluft 15
Uppvärmningsanordning 16
Lås för askdörr 15
Luftreglering 15

Första idrifttagning 16
Anvisning om luktbildning 16
Anvisning ljud 16

Bränslen 16
Tillåtna bränslen 16
Otillåtna bränslen 16

Grundläggande om förbränning 17
Förutsättningar för förbränningen 17
Förbränningsprocessen 17
Ren förbränning 17
JETIFIRE-förbränning 17

Uppvärmning 18
Kontrollera före varje uppvärmning 18
Uppvärmning 18
Bränslemängd 18
Bränslenivå 18
Uppvärmning 19
Matlagning 19
Bakning och stekning 19
Uppvärmning under övergångstiden 19

Underhåll / rengöring 20
Rengöring med dammsugare 20
Rengöring av asklåda 20
Rengöring av rost 20
Rengöring av förbränningskammaren 20
Rengöring av avgaskanaler 20
Rengöring av anslutningsstycke 21
Rengöring av förbränningskammarens siktfönster 21
Ugnslucka 21
Ugnsgaller på sidan 21
Utdragbar bakplåt 22
Pulverbelagda ytor 22
Glaskeramikhäll 22
Stålhätt 23

Felåtgärdande 24

Tekniska data 26

Mått 26

Kundtjänst 27

Typkontroll / Kvalitetssigill 27

Typskylt 27

Technische Dokumentation 28

Garantivillkor 29

Säkerhetsanvisningar

RISK FÖR BRÄNNSKADOR

Tänk på att vissa komponenter på apparaten (påfyllningslucka, handtag etc.) blir varma under uppvärmningen och utgör en risk för brännskador. Använd medföljande skyddshandske eller manöverhjälpmedel för att använda apparaten.

BRANDRISK

Konvektionsluftöppningarna får inte stängas för att förhindra värmeutveckling!

Iaktta säkerhetsavstånden till brandfarliga komponenter, när du ställer upp apparaten.

FÖRSIKTIGHET - LEKANDE BARN

Apparaten blir mycket varm under drift - särskilt på visningsfönstret och höljet! Se till att barn håller sig på säkert avstånd under uppvärmningen.

- Läs noga igenom denna bruksanvisning innan du installerar och tar apparaten i drift. Så undviker du skador, som kan orsakas av felaktig installation eller användning.
- Endast godkända transporthjälpmedel med tillräcklig bärförmåga får användas för att transportera apparaten. --> Se transportanvisningar för mer information
- Vid förbränning av ved frigörs värmeenergi, som gör att apparatens yta och glasrutan värms upp avsevärt. Det finns risk för brännskador om dessa delar vidrörs utan lämpliga skyddskläder eller hjälpmedel, t.ex. lämpliga handskar.
- Apparaten får endast tas i drift, efter att den har anslutits till skorstenen på rätt sätt.
- Kontrollera om det finns skador på apparaten (t.ex. glas).
- När du fyller på bränsle, ska du öppna dörren långsamt och låta rökgaserna komma ut först för att förhindra att de kommer ut i rummet.
- Det är förbjudet att placera icke-värmetåliga föremål på eller i närheten av värmaren. Lägg inte tvättföremål på apparaten för att torka. Torkande kläder eller liknande måste placeras på tillräckligt avstånd från värmaren (brandrisk)!
- Överhettade fetter och oljor kan självantända. Tillaga endast mat med fetter och oljor, t.ex. chips, under uppsikt. Släck aldrig antända fetter och oljor med vatten! Lägg på locket och ta bort kastrullen från den heta hällen.
- När du använder din värmare är det förbjudet att använda lättantändliga och explosiva ämnen i samma rum eller i angränsande rum.
- Använd aldrig apparaten med öppen värmedörr. Hälsofarliga uppvärmningsgaser kan läcka ut eller orsaka antändning.
- Avlägsna aldrig säkerhetsanordningar som t.ex. sprängskydd och liknande.
- Apparatens anslutningar för rökutlopp och förbränningsluft får inte ändras. Förbränningsluft- och rökgaskanalerna måste vara fria före idrifttagning och under drift!
- Se till att det finns tillräckligt med förbränningsluft i rummet där apparaten är installerad, om apparaten drivs med omgivande luft.
- Apparaten får inte användas under ogynnsamma väderförhållanden, t.ex. vid övertryck i skorstenen.
- Det finns risk för brännskador vid arbete i en varm ugn! Använd en grytlapp eller handskar.
- Förvara inga föremål i ugnen, som kan orsaka fara när apparaten är påslagen.
- Var försiktig när du öppnar ugnsluckan. Luta dig inte direkt över den öppna ugnsluckan. När dörren öppnas strömmar varm luft eller vattenånga ut genom dörröppningen.
- Stäng alltid ugnsluckan helt när du lagar mat i ugnen.

Viktiga anvisningar

Märkning

Med hjälp av den medföljande dokumentationen kommer du att kunna ... ... hantera apparaten säkert
... utnyttja alla möjliga tillämpningar
... Utföra rengörings- och underhållsarbeten

Förvara denna bruksanvisning omsorgsfullt på en lättillgänglig plats, tills apparaten har demonterats och lämna över den till en eventuell ny ägare. Om bruksanvisningen har försvunnit eller förstörts, kan du när som helst begära en ny kopia från din återförsäljare.
Illustrationerna och de förenklade diagrammen är endast avsedda för allmän information. De är inte skalenliga.
Riktningsangivelser som ”höger/vänster, fram/bak” avser alltid den främre positionen framför apparaten.
Måtten anges i ISO-enhetssystemet. Om inte annat anges i centimeter (cm).

Ansvar

I händelse av person- eller materiella skador är tillverkaren endast ansvarig för apparatens konstruktionsstandard och säkerhet om konstruktionsfel kan bevisas.

Inget ansvar för ...
... felaktig användning
... felaktig hantering
... otillräckligt underhåll
... Användning av icke-originalreservdelar
... strukturella förändringar

Inte avsedd/bestämmelseenlig användning

Inte avsedd användning av apparaten kan leda till livshotande personskador och stora materiella skador och kan göra garantin ogiltig.

Som inte avsedd användning gäller ...
...varje strukturell ändring av apparaten.
... drift utan professionell anslutning till skorstenen.
... drift med öppna dörrar och lock.
... drift utan kännedom om bruksanvisningen.
... installation av icke-originalreservdelar.
... användning av otillåtna bränslen

Hänvisning till lagstadgade bestämmelser

Beakta lokala, nationella och europeiska bestämmelser och standarder, som gäller för installation och drift av eldstaden.

Använd bara rätt bränslen

Använd endast lämpliga bränslen, genom att välja miljövänliga, högkvalitativa och torra typer.

Periodisk rengöring och underhåll

Varje eldstad, inklusive alla anslutna systemkomponenter (t.ex. skorsten, ...), måste genomgå regelbundet underhåll och rengöring för att säkerställa dess funktion och effektivitet.

Beakta för detta rengörings- och underhållsföreskrifterna i denna bruksanvisning. Din lokala skorstensfejarmästare rengör också gärna den eldstaden. Endast en ren och korrekt justerad apparat är en ekonomisk värmare.

Reservdelar och tillbehör

Använd uteslutande original reservdelar. Du kan få reservdelar från din återförsäljare. Slitagedelar (t.ex. tätningar), delar som utsätts för hög termisk belastning (eldfast lera, gjutna delar) eller trasiga apparatdelar måste bytas ut så snart som möjligt. Använd endast tillbehör som är tillgängliga och godkända för den här apparaten.

Fackmannamässigt Installation / idrifttagning

Apparatens säkerhet kan endast garanteras om den har installerats av en behörig fackman i enlighet med de regler och föreskrifter som gäller på installationsplatsen. Säkerställa att specifikationerna följs i enlighet med gällande lagar, standarder och lokala brand- och byggbestämmelser. Kontakta ansvarig skorstensfejarmästare, för att bedöma byggnadstekniska eller tekniska omständigheter.

Värm på låg effekt under de första 2-3 dagarna.
Vid uppvärmning under de första dagarna är det möjligt att det uppstår spänningssprickor i beklädnaden av eldfast lera. Detta påverkar dock inte värmefunktionen.

Tillräcklig tillförsel av frisk luft

Säkerställ tillräcklig friskluftstillförsel till installationsutrymmet under uppvärmningsdriften vid rumsluftberoende drift! En luftväxling på minst 0,8 gånger per timme måste säkerställas genom permanent och säker ventilation av rummet. Om fönster och dörrar är tätt stängda eller om andra apparater, t.ex. fläktkåpa, torktumlare, fläkt eller liknande, drar luft från det rum där apparaten är installerad, kan förbränningsluft (friskluft) behöva tillföras utifrån. Förbränningsluftsintagen får inte stängas.

Om det finns andra värmare i samma rum måste ventilationsöppningarna för tillförsel av förbränningsluft säkerställa den volym, som krävs för att alla apparater ska fungera korrekt!

Apparaten får inte ändras

Med undantag för testade originaltillbehör som erbjuds av oss, arbete som utförs av vår kundtjänst i fabriken eller arbete som utförs av en specialiserad tekniker (begränsat till arbete som beskrivs i denna dokumentation).

Korrekt drift

För korrekt drift måste du följa anvisningarna i installations- och bruksanvisningen samt säkerhets- och miljöskyddsanvisningarna. Beakta att din apparat inte är barnsäker (dörrar etc.) och därför inte får användas av barn eller andra obehöriga eller otränade personer. Felaktig installation, idrifttagning och felaktig användning i strid med de enhetsspecifika kraven (i enlighet med den tekniska dokumentationen, bruksanvisningen) gör alla garantianspråk ogiltiga.

Krav på kamin

Lämpligheten och driftklarheten hos nya och befintliga kaminer före (första) idrifttagningen av anläggningen måste verifieras med ett godkännandeintyg från den ansvariga skorstensfejarmästaren.

Kaminröret måste rensas av operatören (inga lock eller blockeringar). Se till att det finns god ventilation (tillräckligt med frisk luft) i installationsutrymmet. Eventuella befintliga defekter och/eller förändringar i kaminen och värmesystemet måste påpekas. Rök och avgaser måste obehindrat kunna ledas ut i det fria.

Försiktighet, skorstenen kan bli blockerad

Se till att skorstenen är fri från hinder, när apparaten värms upp igen efter ett längre driftavbrott. Innan apparaten tas i drift ska skorstenen kontrolleras av en fackman (”skorstensfejarmästare”).

Förhållningsregler vid skorstensbränder

Om eldstaden, anslutningsstycket och skorstenen inte rengörs regelbundet eller om olämpliga bränslen förbränns kan dessa rester antändas. Detta kan leda till en skorstensbrand.

Håll spisluckorna stängda! Flytta brännbara komponenter bort från skorstenen! Försök under inga omständigheter att släcka skorstensbranden, genom att hälla vatten på den. Skorstenen kan spricka på grund av plötslig bildning av vattenånga!

--> Ring brandkåren med hjälp av nödnumret!

Transport / förpackning

Förpackningen till din apparat ger ett mycket bra skydd mot skador under transport. Trots detta kan det dock inte uteslutas, att apparaten och tillbehören skadas.

Efter uppackningen måste apparaten också noggrant kontrolleras med avseende på eventuella transportskador och fullständighet. Dolda transportskador kan endast reklameras inom 7 arbetsdagar.

ANVISNING: Synliga brister skall omedelbart meddelas till leverantören! En senare reklamation är utesluten!

Transportsäkring

Efter att du har tagit bort bränslelådan, ta bort transportsäkringsskruvarna i sockelområdet (4 stycken).

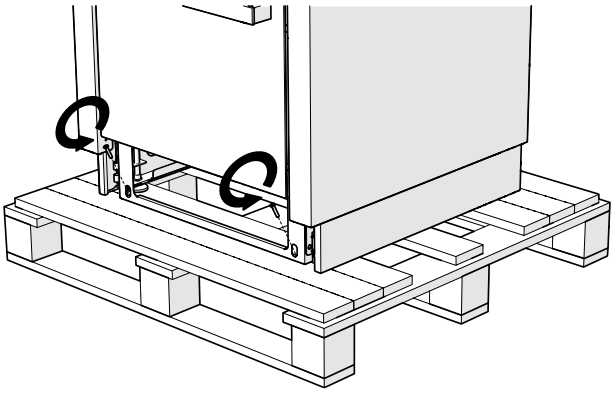

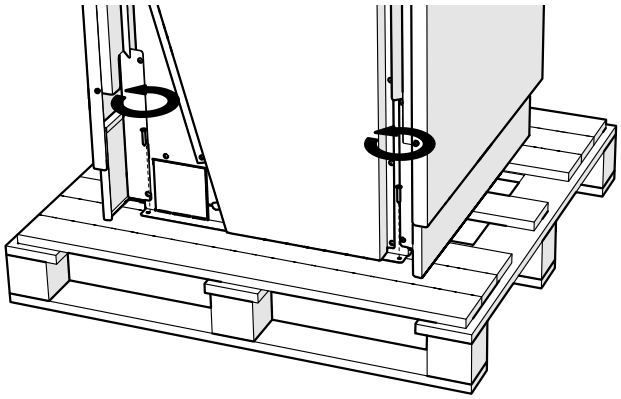

Transportmöjligheter

ANVISNING: Flytta spisen försiktigt med de utfällda justerbara fötterna så att varken apparaten eller golvbeläggningen skadas.

Transport med palett:

Transportera apparaten till installationsplatsen på en pall. Ta bort bränslelådan, ta bort kokplattan, ta bort transportlåset och lyft av apparaten från pallen.

Transport med släde:

Transport med släde är möjlig från sidan och bakifrån. Ta bort kokplattan, ta bort transportlåset och de transportera apparaten till installationsplatsen med hjälp av en släde.

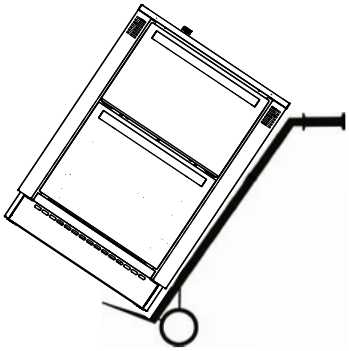

Apparatbeskrivning

STYLE köksspisarna är tidsbrännande eldstäder, som är speciellt utformade för eldning med ved. Skillnaden mot kontinuerligt brinnande eldstäder ligger i påfyllningsintervallet, men apparaternas bränntid är inte begränsad. Det innebär att en tidsbrännande eldstad också kan användas under långa perioder utan risk för skador på apparaten.

Apparatens stomme är tillverkad av en bultad stålplåtskonstruktion, medan högkvalitativa material som rostfritt stål, emaljerat stål etc. används för apparatens hölje.

Style 60

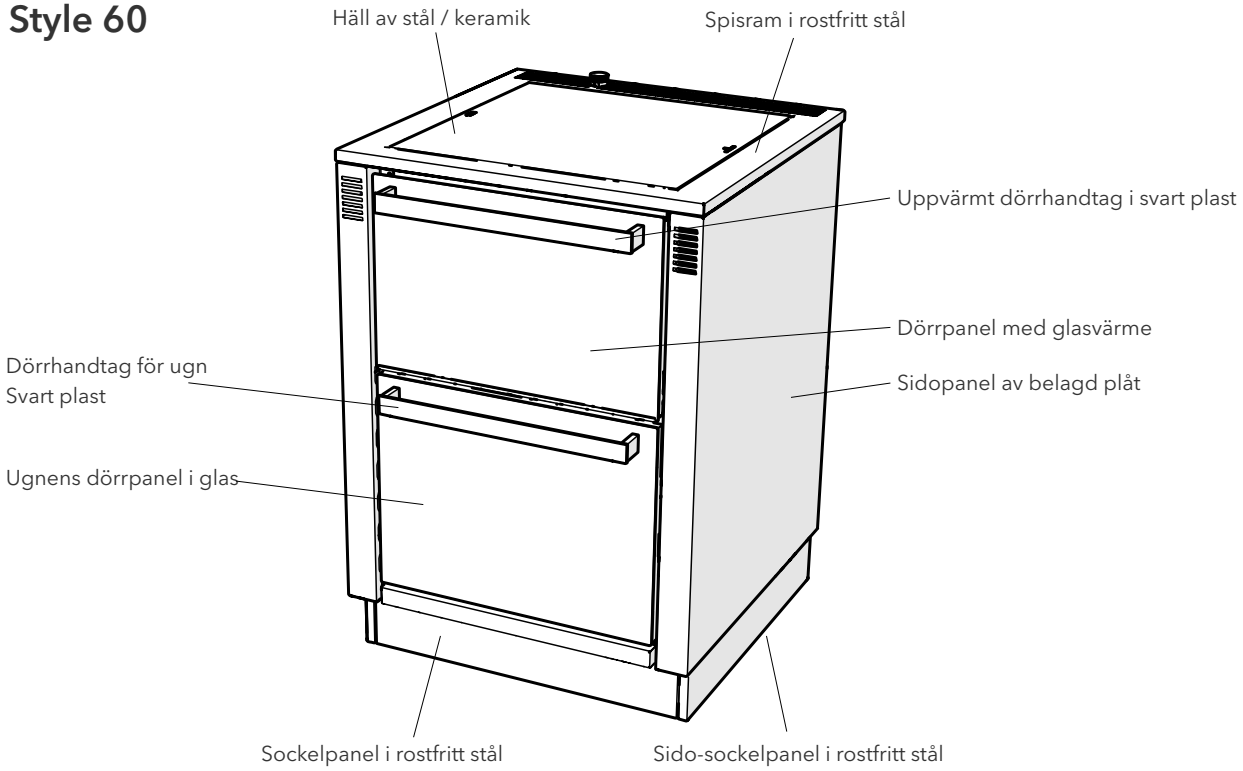

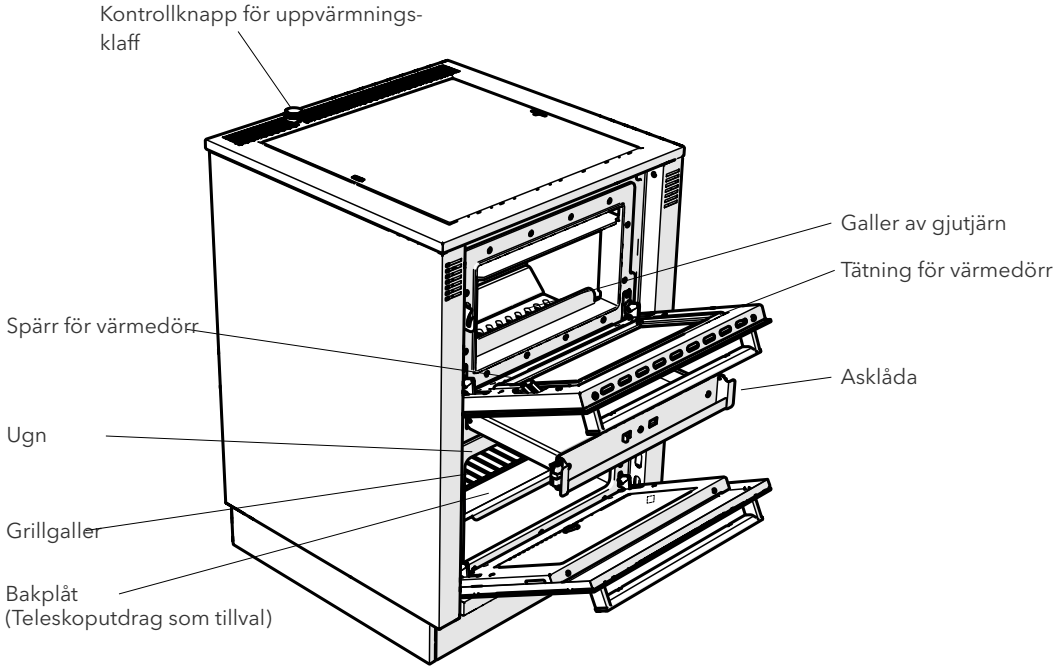

Eldstadens dörr med siktfönster

Apparaterna i spisserien STYLE 60 är utrustade med ett siktfönster i värmedörren. Värmedörren med treglasfönster gör att flammornas spel syns i vardagsrummet och gör vedeldning till en speciell upplevelse.
Dörren till eldstaden är försedd med ett snäpplås.

Ugn

Alla ugnar är utrustade med bakplåt och grillgaller, bakplåtsstöden är löstagbara och har 4 instickshöjder. Som tillval kan en av lådorna förses med ett praktiskt teleskoputdrag.
Insidan av ugnen är helt emaljerad och därför lätt att rengöra. Varmluftsflödet strömmar runt ugnen, medan rökgaskanalens slingrande bana garanterar en jämn temperaturfördelning på hällen och i ugnen, samt kontinuerlig värmestrålning till omgivningen.

Ugnstermometer

Termometern i siktglaset på ugnsluckan har ett visningsområde på 20-300 °C. Temperaturangivelserna är riktvärden för bakning och stekning och kan variera något från fall till fall.

Häll

STYLE-apparater är som standard utrustade med en spisplatta i stål. Men de kan också utrustas med en original CERAN® glaskeramikhäll som tillval.

Teleskopsockel

Apparaten är som standard utrustad med en teleskopsockel. Apparatens höjd kan justeras steglöst mellan 85 och 92.

Brandskyddsenhet

Brandskyddsenheter krävs för montering på brännbart material eller installation i en köksenhet eller montering på en elektrisk spis eller annan apparat. Dessa är standardmonterade i STYLE 60.

Installera apparaten

ANVISNING: Kontakta ansvarig skorstensfejarmästare INNAN du installerar apparaten. Vid installation av apparaten måste bygg- och brandföreskrifter samt bestämmelser som gäller på installationsplatsen följas.

ANVISNING: Vi rekommenderar att du endast anlitar en auktoriserad fackfirma för anslutning och installation (kontroll och godkännande vid egen installation).

Golvets bärförmåga

Innan du ställer upp apparaten ska du kontrollera att golvets bärförmåga klarar av apparatens vikt. Se till att apparaten står plant och vibrationsfritt.

Ställa in apparatens höjd

Apparaterna i STYLE 60-serien är utrustade med en teleskopsockel, med 4 justerbara fötter i sockelområdet kan apparatens höjd justeras steglöst från 85 till 92 cm. För att göra detta, ta bort sockelpanelen på framsidan (dra den helt enkelt framåt) och höj apparaten till önskad höjd genom att justera de justerbara fötterna (använd den medföljande engångsskruvnyckeln).

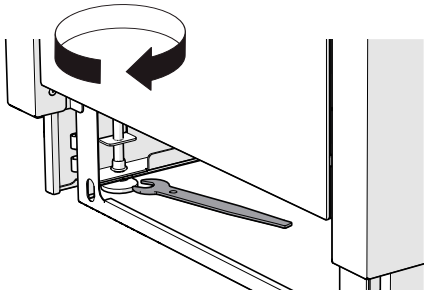

Justering av sockelpaneler

Dra sido-sockelpaneler nedåt.

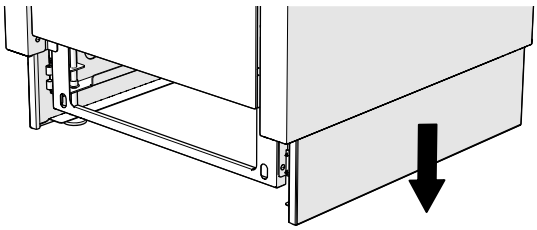

Dra den främre sockelpanelens innerplatta nedåt beroende på apparatens höjdjustering och sätt sedan tillbaka den främre sockelplattan på apparaten.

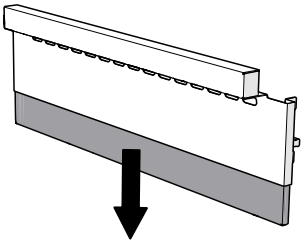

Frånluftsgaller/spisram

För underhållsarbeten måste spisramen även kunna tas bort uppåt efter apparatanslutningen.

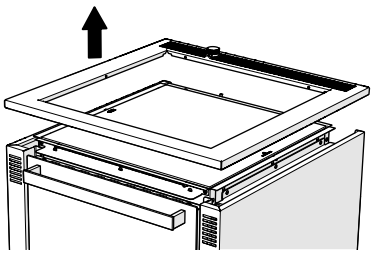

Justering av rökrörsanslutningen på baksidan

Apparater med ugn är utrustade med en justerbar bakre rökrörsanslutning, med ett justeringsområde på +3/-6 cm vertikalt och +/- 1,25 cm horisontellt.

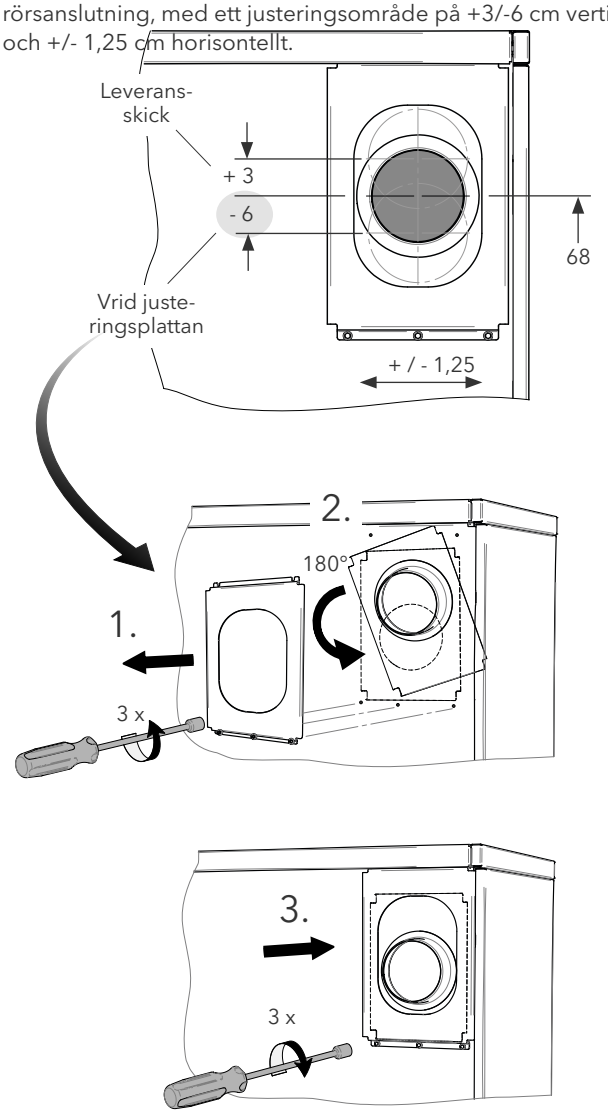

Uppställing och Anslutning

Utan brandskydd

Med brandaykydd

SÄKERHETSAVSTÅND

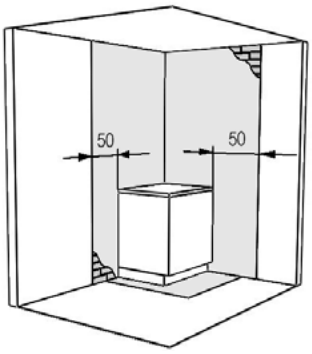

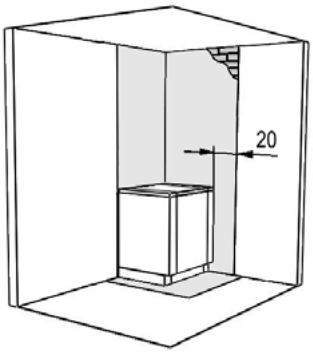

Vid uppställning av spisen skall lokala brand- och byggföreskrifter/bestämmelser beaktas. Se till att spisen ställs upp i våg och att den står stabilt. Kring spisen måste ett tillräckligt avstånd till brännbara föremål (träbeklädnad, möbler, gardiner o.likn.) garanteras. Väggarna nära spisen utan brandskydd skall i sin fulla höjd och 50 cm åt båda hållen liksom framför och ovanför spisen utföras i brandbeständiga material.

Vid användning av en brandskyddsenhet behöver väggen bakom spisen endast vara brandbeständig i spishällens bredd upp till spishällens höjd. Observera att väggen ovanför spisen även måste vara brandsäker på sidorna utöver detta. Vi föreskriver en bredd på 0 cm på ugnssidan och 20 cm på förbränningskammarsidan och en höjd på 50 cm.

AVSTÅND TILL KÖKSINREDNING

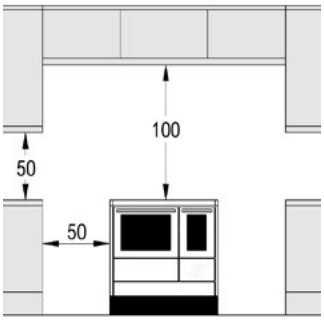

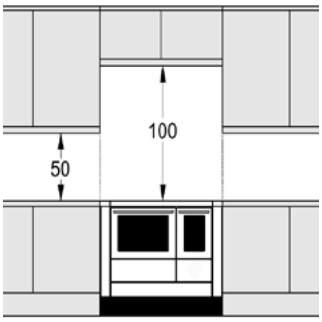

Montage utan brandskydd 50 cm till spiskropp 1 meter fritt ovan häll

Montage med brandskydd Överskåp i liv med randskyddets ytterkant. Underskåp eller övrig inredning dikt an brandskyddet. 1 meter fritt ovan häll.

BRANDVÄGG BAKOM SPIS/PANNA. ELDSTADSPLAN

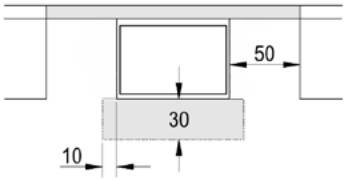

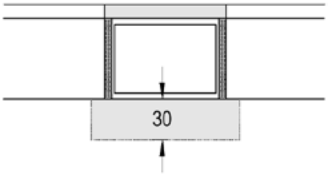

Montage utan brandskydd Brandvägg 50 cm bredare än spisen. Eldstadsplan 10 cm sida, N30 cm framför samt under hela spiskroppen.

Montage med brandskydd Brandvägg i liv med brandskyddets ytterkant.

Eldstadsplan i liv med brandskyddets ytterkant, 30 cm framför samt under hela spiskroppen.

Brandväggen: Brandskyddsvägg med tjocklek 10 cm, genomgående från golv till tak. Material ska i förväg avklaras med ansvarig sotare!

Vid brandfarliga golv ska en gnistfångare mall användas som sticker ut minst 10 cm från kaminens framsida på sidorna och 30 cm i strålningsområdet.

Ansluta apparaten

Skorsten

Skorstenssystemet måste beräknas i enlighet med EN 13384-1. Ett positivt skorstensintyg måste finnas tillgängligt innan apparaten tas i drift.

ANVISNING: Spisar i STYLE-serien är vid rumsluftsBEroende driftssätt lämpliga för flera skorstenar.

Låt en ansvarig sotare kontrollera rökgassystemet och kontrollera eventuella fel och brister före idrifttagningen!

En störningsfri och ekonomisk drift garanteras om alla faktorer som krävs för en god förbränning är på plats:

1. Skorstenen är i korrekt skick: Konsekvent fyrkantigt eller runt inre tvärsnitt, isolerad mot kylning genom god värmeisolering, slät inre yta, täthet. Utförande och skick i enlighet med de föreskrifter som gäller på installationsplatsen.

2. Korrekt dimensionering av skorstenen: Tvärsnittet och den effektiva höjden måste beräknas för de avsedda bränslena och lasterna.

3. Effektiv skorstenshöjd minst 6 m (från apparatanslutning till skorstensmynning). En anslutning till en skorsten med en effektiv höjd på mindre än 5 meter rekommenderas inte.

4. Korrekt anslutning av anslutningsstycket: Stabil och tät, ingen förminskning av tvärsnittet, något stigande mot skorstenen, inte utskjutande i skorstenen. Anslutningsstycket måste kunna rengöras (rengöringsöppning, spisens sida etc.). Vertikala, oisolerade anslutningsrör får inte vara längre än 125 cm. Horisontella anslutningsstycken får inte vara längre än 100 cm.

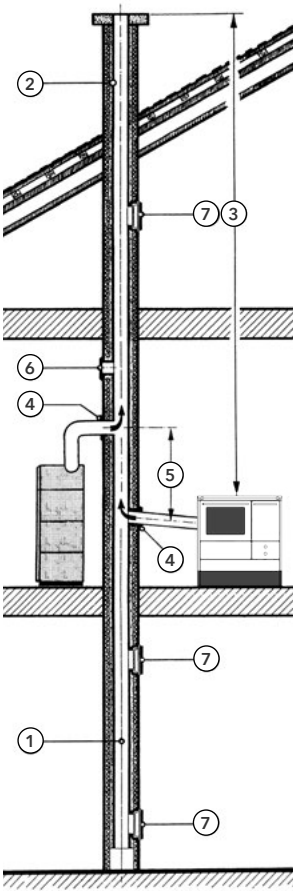

5. Det är tillåtet att använda skorstenen flera gånger, men ett minsta avstånd på 60 cm måste hållas.

6. Oanvända anslutningsöppningar måste tätas med tätningslock.

7. Sotnings- och rengöringsöppningar, som vanligtvis finns i källare eller på vindar, måste alltid hållas stängda. Kontrollera tätningarna då och då och byt ut dem vid behov!

Skorstenens matningstryck ("kamindrag")

Det undertryck som råder i skorstenen, mätt i Pascal "Pa", är ett "mått" på kaminen effektivitet och bestäms i samband med skorstensberäkningen.

Vilket matningstryck som krävs för din apparat hittar du under "Tekniska data".

- Om matningstrycket är för lågt leder det till ofullständig förbränning och därmed till ökad sot- och tjärbildning i apparaten och skorstenen.
- Ett för högt matningstryck skulle å andra sidan påskynda förbränningen, leda till höga avgastemperaturer (skador på apparaten) och öka bränsleförbrukningen enormt.

Förbränningsluft

När du installerar en spis i ett vardagsrum, ökar kraven på förbränningslufttillförseln. Förbränningsluften kan tillföras antingen direkt med ett anslutningsrör från utsidan eller indirekt via en ventil i ytterväggen.

Apparatens anslutningsstycke har en diameter på 80 mm. Luftkanalen på plats måste konstrueras med täta rör (t.ex. stålrör enligt DIN 24145 eller flexibel, obrännbar aluminiumslang) med en minsta diameter på 80 mm (om rektangulära rör används måste motsvarande tvärsnitt beaktas).

Maximalt 3 böjar får installeras i luftkanalen och en total längd på 4 meter får inte överskridas. För längre längder och mer än tre böjar krävs en matematisk verifiering.

De täta röranslutningarna är dragna direkt till utsidan. Luftintagspunkten utomhus måste skyddas mot vind och säkras mot blockering med ett skyddsgaller. Vi rekommenderar en maskstorlek på 10 mm.

För speciella rörledningar (t.ex. anslutning till ett testat luft-/rökgassystem) krävs en beräkning av skorstenens tvärsnitt enligt EN 13384-1, med hänsyn tagen till luftkanalens dragning.

ANVISNING: LAS-skorstenar med luftintag via en ringformad spalt rekommenderas inte av oss - INGEN GARANTI!

Ett annat alternativ är att ta in tilluften från ett rum som är oberoende av uteluft (t.ex. en källare).

Hela tilluftskanalen (inklusive anslutningspunkterna) måste vara lufttät.

Inga avstängningsanordningar (klaffar, ventiler etc.) får installeras i tilluftsledningen. För att förhindra ett permanent luftflöde genom ugnen utanför uppvärmningsperioden måste luftspjället på apparaten stängas.

Vi rekommenderar att ventilationssystemet ställs in på ett maximalt undertryck på 4 Pascal.

Lufttillförselröret måste isoleras i det varma utrymmet på grund av eventuell kondens (med 30 mm mineralull), täta rörgenomföringen med tätningsmassa.

För anslutning av skorstenar i anslutning till bostadsventilationssystem krävs godkännande av distriktets skorstensfejarmästare. Din lokala skorstensfejarmästare eller ventilationsingenjör informerar dig gärna om de exakta bestämmelserna och kraven för gemensam drift av en eldstad, hushållsventilation och fläktkåpa!
Distriktets skorstensfejarmästare eller din ventilationsingenjör!

Förbränningsluft från installationsutrymmet

Eftersom otillräcklig tillförsel av förbränningsluft via installationsutrymmet kan leda till fler funktionsfel på apparaten, rekommenderar vi inte denna typ av lufttillförsel! Om detta alternativ ändå väljs, är följdskador undantagna från garantin!

Efterföljande anvisningar ska beaktas:

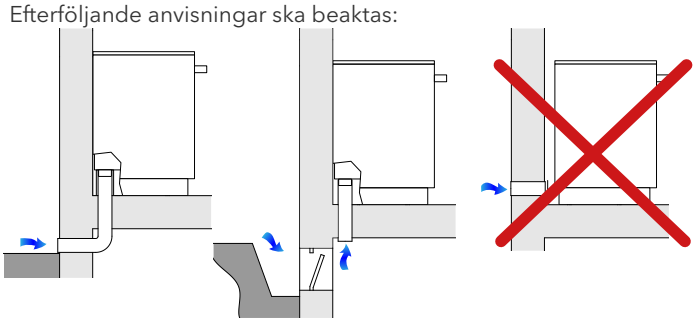

Direkt via rör genom källarrum | Direkt ovanför källarrum | Direkt från utsidan

Den luft som krävs för förbränningen tas från installationsutrymmet - periodisk ventilation är obligatorisk, särskilt i mycket täta hussystem. Tillräcklig luftväxling måste därför säkerställas i installationsutrymmet. För rum med en volym på mer än 50 m3 rekommenderar vi att luftvolymen byts ut med en faktor 1,5 inom en timme. Luftväxlingshastigheten måste ökas för mindre rumsvolymer.

Undertryck i installationsutrymmet (t.ex. på grund av ventilationssystem, fläktkåpor etc.) kan påverka eldstadens funktion och säkerhetsteknik och är inte tillåtna. Tala med ansvarig skorstensfejarmästare och följ FeuVo och DIN 18896 (tekniska regler för installation och drift av eldstäder för fasta bränslen).

Om det finns andra värmare i samma rum måste ventilationsöppningarna för tillförsel av förbränningsluft säkerställa den volym, som krävs för att alla apparater ska fungera korrekt!

Hantering

Medföljande tillbehör

För användning av apparaten ingår en skyddshandske, en askskyffel och ett manöverhjälpmedel.

Värmedörr

För att öppna värmedörren drar du helt enkelt i mitten av dörrhandtaget.
När du stänger värmedörren, se till att låset går i ingrepp med ett hörbart ljud.

ANVISNING: Värmedörren öppnas nedåt, för att förhindra kontakt med den heta glasrutan, håll i dörrhandtaget underi-

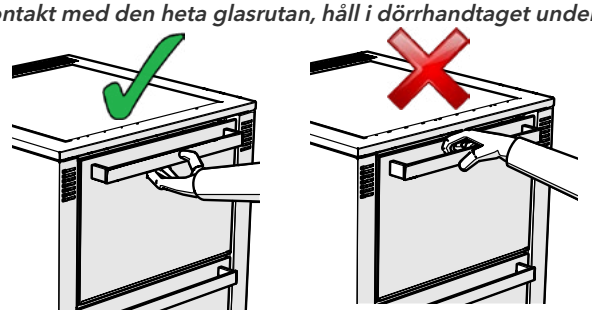

från - FÖRBRÄNNINGSFARA!

Undvik vid öppning av värmedörrarna stål-greppsockeln. Dessa blir mycket varma under uppvärmningsdrift - FÖRBRÄNNINGSFARA!

För att öppna och stänga dörrarna, använd den medföljande skyddshandsken eller manöverhjälpmedlet (haka i underifrån och dra upp dörren).

Inställning av förbränningsluft

En viss mängd trä kräver en viss mängd syre för optimal förbränning. Om mindre luft tillförs veden än vad som krävs för en ren och effektiv förbränning, genereras mindre energi i apparaten (apparaten skyddas i stort sett från överhettning) - men den oanvända "vedgasen" försvinner ut genom kaminen; resultatet: låg effektivitet och hög miljöpåverkan.

ANVISNING: Observera och följ alltid rekommenderade bränslematningsmängder!

Primärluften, som kommer in i förbränningskammaren underifrån genom gallret, är ansvarig för effekten, eftersom den genererar den grundläggande värmen som leder till "träförgasning". Denna vedgas förbränns rent och effektivt med hjälp av förvärmd sekundärluft.

Sekundärluften strömmar uppifrån längs eldstadens dörr (eller siktfönster), över bränslet och in i förbränningskammaren. Den exakta blandningen av vedgasen med varm sekundärluft säkerställer optimal förbränning - och därmed utmärkt bränsleutnyttjande. Naturen tackar oss!

Luftinställning

STYLE 60 doserar förbränningsluften automatiskt. Under uppvärmningsfasen, när det krävs mycket förbränningsluft, tillförs en maximal mängd primärluft. Om en förinställd rökgastemperatur uppnås efter tändning har kaminen byggt upp tillräckligt drag och primärluften stryps automatiskt i enlighet med det lägre behovet.

Uppvärmningsanordning

Våra apparater är utrustade med en uppvärmningsklaff för att underlätta uppvärmningen. Genom att öppna dörren får man en direkt väg från eldstaden in i den öppna kaminen. Det innebär att rökgaserna inte behöver ta den "långa" vägen runt ugnen, utan istället kommer in i kaminen medan den fortfarande är varm, vilket mycket snabbt skapar ett skorstensdrag. När

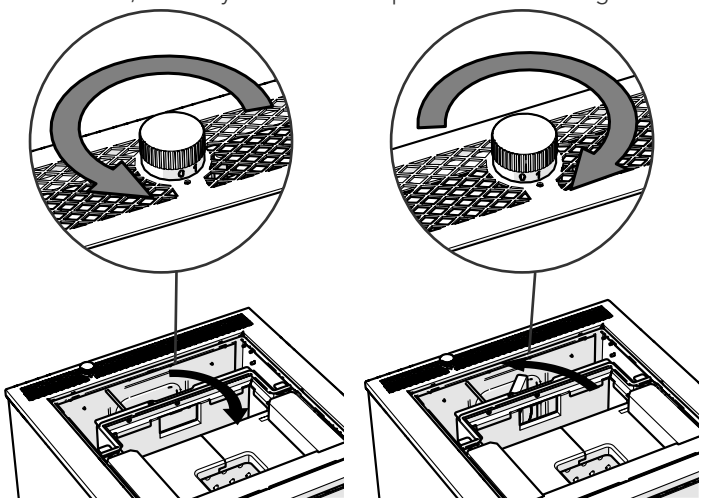

Läge 0: Normal drift (Uppvärmningsklaff stängd)

Läge 1: Uppvärmningsposition (Uppvärmningsklaff öppen)

kaminen har byggt upp ett tillräckligt drag och uppvärmningsfasen är avslutad, ska uppvärmningsklaffen stängas igen. Uppvärmningsklaffen manövreras med hjälp av knappen på baksidan av spisramen. Klaffen är öppen i läge "1" och stängd i läge "0".

ANVISNING: Uppvärmningsklaffen får endast vara öppen under uppvärmningsfasen. Om uppvärmningsklaffen lämnas öppen under uppvärmningsklaffen överhettas spisen och delar av spisen kan skadas. Om uppvärmningsklaffen lämnas öppen under uppvärmningen överhettas spisen och delar av spisen kan skadas.

ANVISNING: Efter långvarig värmedrift blir vredet mycket varmt, använd det medföljande driftstödet för att justera det - FÖRBRÄNNINGSFARA!

Spolningsluft för skiva

Skivans spolningsluft är mycket viktig för att skivan ska vara ren och samtidigt fungera som sekundärluft för en optimal förbränning med låga utsläpp. Det strömmar direkt framför skivan mot förbränningskammaren, där det deltar i förbränningsprocessen. På så sätt uppnås bästa möjliga renhet på skivan.

Om skivan fortfarande är smutsig kan det avlägsnas med ett speciellt glasrengöringsmedel för glas till eldstäder och kaminer när apparaten är kall. Mer information finns under rubriken Underhåll och skötsel.

Nödåtgärder primärluft

Om förhållandena på plats (lågt matningstryck, uppvärmning med barrved, ogynnsamma tryckförhållanden etc.) kräver det,

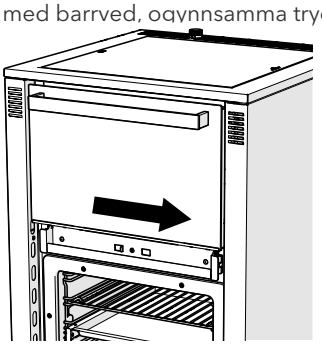

Luftspjället stängt

Luftspjället öppet

kan mer primärluft tillföras under en kort tid vid uppvärmning genom att öppna luftspjället på asklådan.

ANVISNING: Luftspjället måste stängas automatiskt, tillförlitligt och så snart som möjligt (när veden har brunnit) av operatören. Den används endast som nödanordning i händelse av ogynnsamma tryck- eller konstruktionsförhållanden.

Uppvärmningsanordning

Våra apparater är utrustade med en uppvärmningsklaff för att underlätta uppvärmningen. Genom att öppna dörren får man en direkt väg från eldstaden in i den öppna kaminen. Det innebär att rökgaserna inte behöver ta den ”långa” vägen runt ugnen, utan istället kommer in i kaminen medan den fortfarande är varm, vilket mycket snabbt skapar ett skorstensdrag. När kaminen har byggt upp ett tillräckligt drag och uppvärmningsfasen är avslutad, ska uppvärmningsklaffen stängas igen. Uppvärmningsklaffen manövreras med knappen på baksidan av spisramen. I läge ”1” är klaffen öppen, i läge ”0” är den stängd.

ANVISNING: Uppvärmningsklaffen får endast vara öppen under uppvärmningsfasen. Om uppvärmningsklaffen lämnas öppen under uppvärmningsklaffen överhettas spisen och delar av spisen kan skadas. Om uppvärmningsklaffen lämnas öppen under uppvärmningen överhettas spisen och delar av spisen kan skadas.

Lås för askdörr

På insidan av askluckan finns en flik som säkerställer att askluckan endast kan öppnas i samband med värmedörren. Detta förhindrar att spisen överhettas av misstag. Denna flik får inte tas bort av detta skäl!

Luftreglering

Spisserien SCHLADMING är utrustad med en automatisk effektregulator. På så sätt kan mängden förbränningsluft ”begränsas”. Detta har dock endast en begränsad inverkan på prestandan. I vilket fall som helst kan detta inte kompensera för ett överskott av bränsle. En viss mängd trä kräver en viss mängd syre för optimal förbränning. Om mindre luft tillförs veden än vad som krävs för en ren och effektiv förbränning, genereras mindre energi i apparaten (skyddas i stort sett från överhettning) - men den outnyttjade ”vedgasen” försvinner ut genom kaminen. Resultatet blir låg effektivitet och hög miljöpåverkan. Vi rekommenderar därför att du endast laddar spisen upp till den rekommenderade bränslenivån.

Första idrifttagning

ANVISNING: Alla anslutningar (rökrörsanslutning, förbränningsluftanslutning, ... etc.) på apparaten måste kontrolleras före första idrifttagningen.

Kontrollera att det inte finns några föremål i förbränningskammaren eller ugnen.

Efter att installations- och anslutningsarbetet har slutförts och före den första idrifttagningen återstår några åtgärder:

- Öppna apparatdörrarna och ta bort apparattillbehören/ transportlåsen.
- Stålkokplatta: se till att det finns ett 2 mm mellanrum runt spisramen, annars uppstår missfärgningar på spisramen i rostfritt stål under uppvärmningen!
- Torka av det applicerade korrosionsskyddet från stålkokplattan.
- Syrerik frisk luft är viktig för optimal förbränning - ventilera rummet väl innan du tänder.
- För apparater med centralvärmeinsats ska du se till att värmesystemet är driftklart (vattennivå, vattentryck, temperatur, armaturer, säkerhetsanordningar etc.) före varje idrifttagning!

När du har bekantat dig med hur spisen fungerar, kan du börja använda den för första gången.

Anvisning om luktbildning

Olika apparatkomponenter är oljade eller målade för att skydda mot korrosion. Torka bort synligt korrosionsskydd (t.ex. Oljad stålkokplatta av stål, ...) innan du använder den för första gången.

Öppna fönstret under de första eldningarna, eftersom det applicerade korrosionsskyddet kan utveckla en obehaglig men ofarlig rök och lukt under en kort tid. Se till att spisen är tillräckligt varm för att förhindra att ytterligare lukt bildas.

Anvisning ljud

Klickande ljud kan uppstå när apparaten växelvis värms upp och kyls ner igen. Dessa orsakas av de enorma temperaturskillnaderna i materialet och är inte en indikation på att enheten är defekt.

Bränslen

Tillåtna bränslen

Apparaten är lämplig för eldning av ved. Barkavfall, sågspån, fin träflis. Ris, träull, spån och papper får endast användas i små mängder för att tända ved. Förbränning av sådana bränslen ger höga utsläpp av föroreningar och en stor mängd aska, samtidigt som värmevärdet är lågt.

Trä

Ved ska ha en vattenhalt på ca 20 % av vikten i ugnen, en längd på 1/3 m och vara delade i små bitar. Det innebär att veden brinner snabbt och ger en högre värmeeffekt än stora vedträn för samma mängd ved. Gran, furu eller al bör lagras utomhus i 2 år, lövträ till och med 3 år (under tak!).

Betydelsen av vattenhalten i trä för värmevärdet framgår av följande tabell:

Trälagring	Vattenhalt %	Värmevärde kWh/kg
Nyhuggen från skogen	50	~2,3
Lagrad över vintern	40	~2,7
Lagrad över sommaren	18 - 25	~3,4
Lufttorkning	15 - 20	~4,2

Otillåtna bränslen

Ytbehandlat trä (fanerat, lackat, impregnerat etc.), fuktigt trä, spånskivor, brännbara vätskor, avfall av alla slag (förpackningsavfall), plast, tidningar, gummi, läder, textilier, brännbara material etc. Förbränning av sådana material är en stor belastning för miljön och är förbjuden enligt lag. Dessutom kan det uppstå skador på apparaten och skorstenen.

Förbränning av kolbränslen är inte heller tillåtet. Apparaten har inte testats med dessa bränslen, så skador på apparaten kan inte uteslutas och täcks inte av garantin.

ANVISNING: Vid användning av otillåtna och sämre bränslen förbehåller vi oss rätten att utesluta gällande garanti- och garantianspråk!

Grundläggande om förbränning

Förutsättningar för förbränning

Måste finnas på plats:

- Tillräckliga mängder brännbart material
- Oxidationsmedel, mestadels syre
- Värme för att nå antändningstemperaturen eller för att bibehålla den lägsta förbränningstemperaturen
- Rätt mängdförhållande mellan det brandfarliga ämnet och den omgivande luften eller den reaktiva gasen

Förbränningsprocessen

Förbränningsprocessen kan delas in i tre faser:

1. **Torkningsfas**
   Under denna fas förångas vattnet i träet. Detta sker vid temperaturer på ca 100 °C. Under uppvärmningsfasen måste träet tillföras värme (detta görs med små vedträn). Torkningsprocessen gör att träbitarna krymper tills sprickor uppstår, vilket påskyndar torkningsprocessen.

2. **Avgasningsfas**
   Efter torkning börjar träet att avgasas vid temperaturer över 100 °C upp till cirka 300 °C. Energirika, brännbara gaser med olika kemisk sammansättning (kolväten) drivs ut från trämaterialet. Förbränningen av dessa flyktiga komponenter, som utgör cirka 80 % av träets substans, kan kännas igen på de långa, gula lågorna som kommer ut ur träet. Den egentliga förbränningen börjar med att de bildade gaserna antänds vid ca 225 °C (antändningstemperatur) och avger värme. En tillräcklig mängd syre måste också tillföras. Förbränningstoppen nås vid ca 300 °C. Det är här som de största mängderna värme frigörs och flamtemperaturer på upp till 1100 °C uppnås.

3. **Utbränningsfas**
   Efter att de flyktiga komponenterna har brunnit av brinner träkolet. Denna förgasas vid temperaturer på cirka 500 till 800 °C och förbränns utan sotbildning. Denna process kan kännas igen på de korta, genomskinliga flammorna. I ett och samma trästycke kan alla tre faserna ske samtidigt från insidan till utsidan.

Ren förbränning

Den första förutsättningen för att minimera förorenande utsläpp är att använda torrt trä.

Antändningsfasen, under vilken nedbrytningsprodukter uppstår i särskilt hög grad, måste slutföras så snabbt som möjligt genom att använda små bitar av tändved, för att nå det höga temperaturområdet.

Att minska lufttillförseln under avgasningsfasen har en särskilt skadlig effekt, eftersom avgasningen av trä fortsätter även utan syretillförsel och utan flambildning (pyrande eld). På så sätt kan stora delar av trämaterialet förbrännas utan värmevinst och därmed i onödan, komma ut oförbränt i omgivningen eller lägga sig som tjära och sot på förbränningskammarens väggar och i rökgasvägarna.

Även i utbränningsfasen får lufttillförseln inte strypas helt, eftersom det även här finns risk för kolmonoxidbildning.

Lägg inte på för mycket ved när du fortsätter att värma upp. Mängden ved måste alltid anpassas till värmebehovet.

ANVISNING: Det är bättre att ge upp små mängder ved ofta än stora mängder sällan.

JETIFIRE-förbränning

Med JETI**FIRE**-flambuntning, i kombination med den förvärmda sekundära lufttillförseln genom värmedörren, uppnås en högre förbränningstemperatur och därmed en utsläppssnålare och effektivare förbränning.

Funktionssätt

I förbränningskammaren blandas värmegaserna kraftigt med den varma sekundärluften som strömmar in.

Den koncentrerade flamstyrningen eller flambuntningen leder till höga temperaturer i förbränningskammaren ("varm förbränningskammare" och därmed till kraftigt reducerade utsläppsvärden - CO-utsläppen minskar med 90 %!), till en förkortad uppvärmningsfas med längre tankningsintervall och till effektivare bränsleutnyttjande (84 % bränsleutbyte innebär lägre uppvärmningskostnader).

Uppvärmning

FARA PÅ GRUND AV LÄCKAGE AV VÄRMEGAS

Om uppvärmningsgaser läcker ut i installationsutrymmet kan det leda till hälsofarliga förgiftningar.

Illamående, medvetslöshet, förgiftning eller dödsfall kan bli följden.

- Håll alltid dörren till eldstaden stängd under uppvärmningen! Dörren får endast öppnas för att fylla på bränsle, för tändning och för att avlägsna aska eller rengöra apparaten.

RISK FÖR BRÄNNSKADOR

Tänk på att vissa komponenter på apparaten (påfyllningslucka, handtag etc.) blir varma under uppvärmningen och utgör en risk för brännskador. Använd den medföljande skyddshandsken eller gallerlyften för att använda apparaten.

FÖRSIKTIGHET - LEKANDE BARN

Apparaten blir mycket varm under drift - särskilt på visningsfönstret och höljet! Se till att barn håller sig på säkert avstånd under uppvärmningen.

Kontrollera före varje uppvärmning

Skorsten

Skorstenen måste vara fri, rengöringsdörrar måste vara stängda. Låt skorstensfejarmästaren rengöra skorstenen regelbundet!

Förbränningsluft

Se till att det finns tillräckligt med förbränningsluft; en permanent förbränningslufttillförsel måste garanteras, särskilt vid rumsluftberoende drift.

Uppvärmning

- Öppna uppvärmningsklaffen (läge 1)
- Öppna värmedörren
- Placera 2 små vedträn på gallret
- Placera 3 antändingsjälpmedel mellan vedträna
- Placera 3 korta träpinnar tvärs över de båda vedträna
- Placera 1 vedträ i mitten på träpinnarna
- Tänk antändningshjälpmedlen
- Stäng värmedörren - ljusa, höga lågor kommer att brinna efter några minuter

Efter uppvärmningsfasen (ca 20 - 30 minuter)

- Stäng uppvärmningsklaffen (läge 0)
- Lägg på ytterligare bränsle enligt tabell (se „Brennstoffmenge“ auf Seite 18).

Bränslemängd

Följande tabell visar rekommenderad påfyllningsmängd vid nominell värmeeffekt:

Värmeavledning	Påfyllningsmängd	Bränntid
Märkeffekt	ca. 1,7 kg (1 vedträ)	ca. 60 min.
Dellast	ca. 0,8 kg (1 vedträ)	ca. 60 min.

ANVISNING: Om den rekommenderade påfyllningsmängden överskrids, kan det uppstå skador på grund av överhettning! Gulfärgning eller missfärgning av apparatens beklädnad, skador på förbränningskammarens foder, dörrlåset och förbränningskammarens visningsglas är tecken på att apparaten överhettas - INGEN GARANTI!

Bränslenivå

Se till att du endast fyller din spis till under sekundärluftsöppningarna i förbränningskammarens sidovägg, eftersom luftflödet i förbränningskammaren annars avbryts. När det gäller spisar med siktfönster leder detta till sotning och grumling (ceramisering) av glaset (ingen garanti!), och i vilket fall som helst ofullständig och därmed ineffektiv förbränning i alla apparater; lägre effektivitet.

Uppvärmning

När de sista lågorna har slocknat och det bara finns glöd (rödglödande) kvar på gallret kan nytt bränsle läggas på. Detta gör du genom att öppna eldstadens dörr långsamt och lägga glödbädden jämnt på gallret.

Nytt bränsle kan sedan fördelas jämnt över gallret. Vi rekommenderar korta påfyllningsintervall (ca 40 - 50 minuter) och mindre bränslemängder. På så sätt uppnås den nominella värmeeffekten med låga utsläpp och god verkningsgrad.

ANVISNING:
Kasta inte in vedträn i eldstaden, eftersom det kan skada eldstadens paneler!- INGEN GARANTI!
Öppna eldstadens dörr långsamt när du fyller på bränsle, annars kan askpartiklar och uppvärmningsgas komma ut!

Matlagning

Det är bäst att laga mat på en varm, men inte glödhet spishäll. Överhettning innebär slöseri med bränsle. Den högsta temperaturen på spishällen är ovanför värmeelementet (ovanför JETIFIRE-flamman). Detta område är därför idealiskt för snabb matlagning. Kantzonerna med lägre temperaturer kan användas för matlagning eller varmhållning. Det är bäst att använda kärl med en stark, jämn botten och ett lämpligt lock.

Bakning och stekning

Du behöver jämnt fördelad värme för bakning och stekning. För att uppnå denna jämnhet och en tillräckligt hög temperatur måste ugnen förvärmas med uppvärmningsklaffen stängd i enlighet med den mat som ska bakas. Sätt in bakverken när spisen har uppnått önskad temperatur. Låt dock inte en stark glöd utvecklas, utan tillsätt alltid bränsle i små mängder. Ställ de höga kakformarna på ugnsgallret på nedre falsen i bakugnen. Grädda alla kakor i formen i medelhög värme (180-200 °C). En bakplåt med platta kakor eller bakverk kan sättas in i båda spåren. En något högre ugnsvärme (200-220 °C) rekommenderas.

Du behöver betydligt högre temperaturer för stekning, så förvärmning är viktigt.

Uppvärmning under övergångstiden

Vid utetemperaturer över 15°C finns det risk för att endast en måttlig eld utvecklas på grund av skorstenens låga matningstryck. Detta leder till ökad sotbildning i apparatens rökkanaler och i skorstenen. Veda oftare och tillför mer ved (mindre vedträn) för att minska sotbildningen under övergångsperioden.

Underhåll / rengöring

RISK FÖR BRÄNNSKADOR

Låt apparaten kylas av före rengöring, för att undvika kontakt med glöd eller heta komponenter!

BRANDRISK

Det kan fortfarande finnas glöd kvar i askan - häll endast den borttagna askan i metallbehållare!

SKADERISK

För att undvika skador på apparatens komponenter måste apparaten göras spänningslös innan underhållsarbeten utförs!

Regelbundet underhåll och skötsel eller rengöring av apparaten, gasrören och skorstenen är särskilt viktigt för att apparaten ska vara säker att använda, effektiv och värdebevarande.

En grundlig rengöring bör utföras efter varje uppvärmningsperiod och efter längre driftavbrott. Om den används ofta eller om sämre bränslen används oftare!

Vid rengöring av apparaten ska du alltid kontrollera tätningarna och byta ut dem om de är skadade. Se också till att alla luftledningsöppningar (brännkammarens bakre vägg / galleröppningar / asklådans öppningar) är fria från hinder. När du sätter tillbaka de olika apparatdelarna (galler, rengöringslock, askbehållare) ska du se till att de är korrekt placerade och täta.

ANVISNING: Låt en fackman (kundtjänst, skorstensfejarmästare) kontrollera din eldstad regelbundet.

Rengöring med dammsugare

Det är särskilt bekvämt att rengöra apparaten med en dammsugare eller asksugare. Låt apparaten svalna helt och sug ut den med en asksugare eller dammsugare.

ANVISNING: Använd endast dammsugaren med en "asklåda" som tillbehör - brandrisk!

Rengöring av asklåda

ANVISNING: Askbehållaren får inte tömmas när den är varm!

Det kan finnas glöd kvar i askan: Häll endast den borttagna askan i metallbehållare!

Töm asklådan regelbundet och i god tid - askkonan får inte blockera de primära luftöppningarna i gallret!

Rengöring av rost

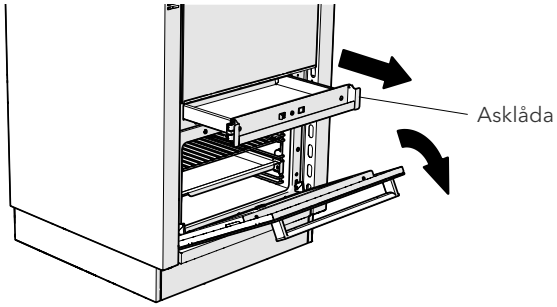

Om luftspalterna är kraftigt igensatta av slagg, inkrustningar eller andra förbränningsrester måste gallret tas bort och rengöras. För att göra detta, öppna värme- och ugnsluckan, ta ut asklådan, lyft gallret underifrån och ta ut det genom värmedörren.

Efter rengöring sätts gallret tillbaka i sitt ursprungliga läge genom värmeluckan.

Rengöring var 1-2 vecka.

Rengöring av förbränningskammaren

Rengör brännkammarens väggar och rökgasgångarna med asksliden eller en rengöringsborste.

Rengöring var 1-2 vecka.

Rengöring av avgaskanaler

Ta bort den främre sockelpanelen, som är fäst på spishällens framsida med kulspärrar. Ta bort rengöringslocket bakom den (fäst med räfflade skruvar) för att rengöra värmekablarna. Före återmontering måste tätningen på gipslocket kontrolleras för läckage och bytas ut vid behov.

En ytterligare rengöringsöppning finns under asklådan. Ta bort asklådan och ta ut rengöringslocket på undersidan med hjälp

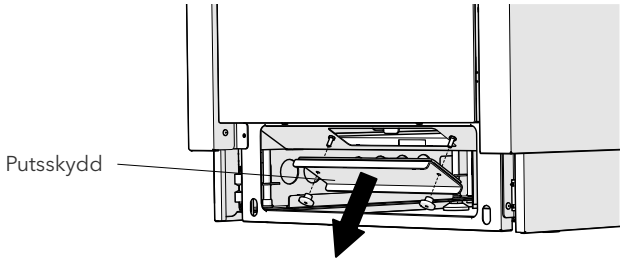

av det medföljande verktyget eller en spårskruvmejsel. Rengör rökgasgångarna med asksliden eller med en rengöringsborste.

För att rengöra rökgaskanalerna på baksidan, ta bort hällen, ta ut de två insatta baffelplåtarna och dra sedan båda baffel-

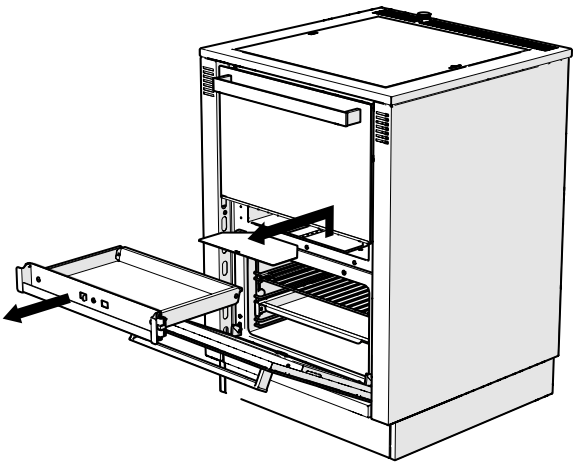

plåtarna uppåt och fäst dem (baffelplåtens öppning måste gå i ingrepp i skruven). Rengör rökgasgångarna med asksliden eller med en rengöringsborste.

ANVISNING: Med apparaten medföljer en rengöringsborste som du eller din skorstensfejarmästare kan använda, för att

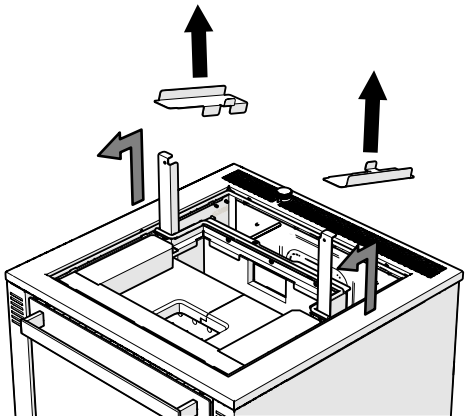

rengöra rökgaskanalerna och ugnens utsida.

Rengöring av anslutningsstycke

Lyft då upp kokplattan och rengör rökgasanslutningen och anslutningsstycket med en lämplig borste eller dammsug med en dammsugare (endast i kombination med en "asklåda" - brandrisk!). Längre anslutningsstycken och hörnanslutningar måste förses med en rengöringsöppning***Rengöring efter behov, dock minst 2 x per år.***

Rengöring av förbränningskammarens siktfönster

Vid ogynnsamma väderförhållanden, olämpligt bränsle eller felaktig användning kan värmedörrens glas imma igen på insidan. Rengör förbränningskammarens siktfönster med ett milt rengöringsmedel (t.ex. tvålvatten) och en mjuk trasa.

ANVISNING: Använd inte slipande rengöringsmedel, eftersom det skadar glasytan! Rengöring av förbränningskammarens siktfönster

Ugnslucka

Ugnsluckan kan tas bort helt och hållet. Detta är en fördel vid grundlig rengöring av ugnen.

Uthängning av ugnslucka

- Öppna ugnsluckan helt, vik klämmorna på luckans gångjärn framåt och stäng ugnsluckan inom 10 cm.
- Lyft ugnsluckan en aning och ta bort den nedåt.

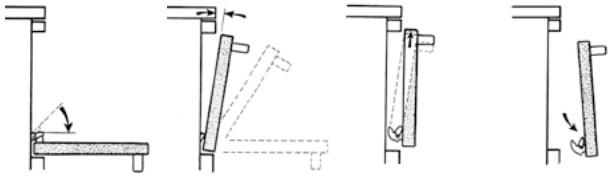

Upphängning av ugnsluckan

- För in ugnsluckans gångjärn i öppningarna på ugnen och snäpp fast dem nedtill. Öppna dörren långsamt helt och fäll tillbaka klämmorna på dörrens gångjärn.
- Lås ugnsluckan med ett ryck, stäng ugnsluckan och kontrollera att den är korrekt placerad.

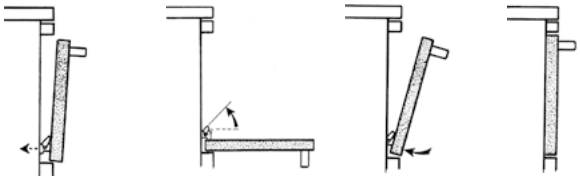

Rengöring av ugnsluckans glas

- Fäll upp ugnsluckan enligt anvisningarna och placera den på en ren yta.
- Lossa innerdörrens fästskruvar (2x) och ta bort innerdörren uppåt.
- Rengör glasögonen försiktigt med ett milt rengöringsmedel (t.ex. tvålvatten) och en mjuk trasa.

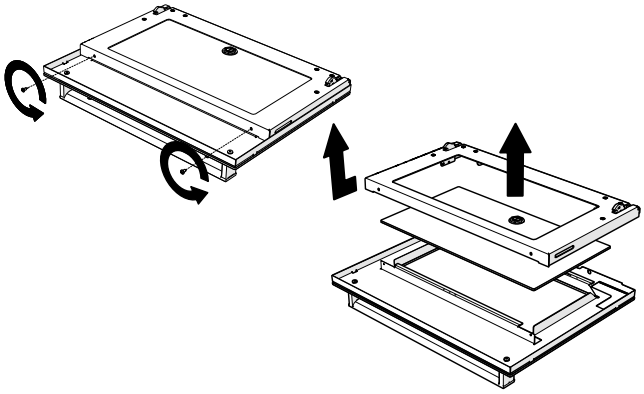

- Montering utförs i omvänd ordningsföljd.

Ugnsgaller på sidan

Ugnsgallerna kan också tas bort för att underlätta rengöringen.

Demontering: Ta bort främre räfflade skruvar , ta bort sidogallret framåt.

Inmontering: Haka fast i sidogallret på baksidan och fäst sedan på framsidan med den räfflade skruven.

Utdragbar bakplåt (tillval)

Montera utdragsdel

Fäst utdragsdelen (stiftet för att fästa bakplåten sitter längst fram) i sidostolparna.

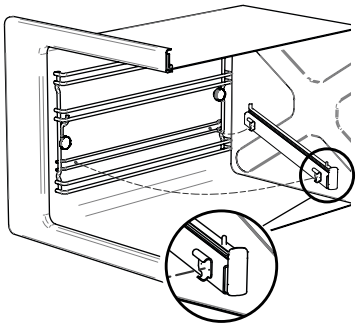

Upphängning av bakplåten

Bakplåten placeras på utdragsdelen. Bakplåten måste gripa in i det utskjutande stiftet på framsidan.

ANVISNING: Plåtar som inte är korrekt isatta kan falla ut ur utdragsdelen!

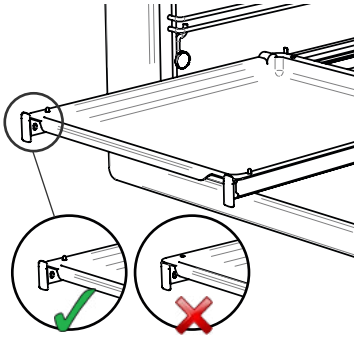

Pulverbelagda ytor

Följande rekommendationer bör följas för optimal skötsel och rengöring av pulverbelagda ytor:

- Använd endast mjuka trasor eller industriell bomullsull. Undvik kraftig gnuggning.
- Vid lätt nedsmutsning, rengör med rent vatten - kallt eller ljummet - och tillsätt vid behov en liten mängd neutralt eller lätt alkaliskt rengöringsmedel.
- Mikrofiberdukar som finns i butik är lämpliga för borttagning av fettfläckar och fingeravtryck.
- Vid hårdnackad nedsmutsning, t.ex. feta eller oljiga ämnen, kan rengöring med aromfria bensinkolväten utföras (kontrollera på icke synliga ytor i förväg).
- Inga långa exponeringstider för rengöringsmedlet. Upprepa vid behov rengöringsprocessen efter 24 timmar. Skölj med rent, kallt vatten omedelbart efter rengöringen.
- Använd inte repande eller slipande medel.
- Använd inte sura eller starkt alkaliska rengörings- och vätmedel.
- Använd inte organiska lösningsmedel som innehåller estrar, ketoner, alkoholer, aromater, glykoletrar, halogenerade kolväten eller liknande.
- Yt- och rengöringsmedlets temperatur < 25°C (använd inte utrustning för ångblästring).
- Använd inga högtrycksrengöringsapparater.

Glaskeramikhäll

Glaskeramiska spishällar, eller kort och gott CERAN®, är extremt temperaturtåliga och klarar plötsliga temperaturchocker på upp till 750 °C. CERAN® är okänslig för normala mekaniska påfrestningar i köket. Den fyra millimeter tjocka glaskeramiken är också mycket värmegenomsläpplig. Strålningsvärme kan passera nästan förlustfritt, men nästan ingen värme avges till sidorna. CERAN®-hällarna är lätta att rengöra och flammornas spel är synligt.

Skötselanvisningar/praktiska tips

Rengör din glaskeramikhäll noggrant innan du använder den för första gången och sedan regelbundet när den är ljummen eller kall. Undvik upprepad bränning av smuts.

VI REKOMMENDERAR RENGÖRING:

- All grov och hårt fastsittande smuts kan enkelt och bekvämt avlägsnas med rakbladsskrapan.

ANVISNING: Använd endast rakbladsskrapan på ovansidan! Förbränningsrester får under inga omständigheter avlägsnas från skivans ("råa") undersida, eftersom detta skulle skrapa bort eventuella ojämnheter - vilket i sin tur skulle leda till repor ("förutbestämda brytpunkter").

- Torka bort lätt, icke inbränd smuts med en fuktig trasa.
- Rengör kalkavlagringar, vattenmärken, fettstänk och metallskimrande missfärgningar med vanligt förekommande rengöringsmedel i butik för glaskeramik.

Rester av rengöringsmedel måste alltid torkas bort helt och hållet med en fuktig trasa (även om det står något annat i bruksanvisningen för rengöringsmedel), eftersom de kan verka frätande vid återuppvärmning. Gnugga slutligen torrt. Vid korrekt användning behåller den glaskeramiska hällen sitt vackra utseende.

Viktigt

- Använd aldrig slipande eller aggressiva rengöringsmedel, t.ex. grill- och ugnsspray, fläck- och rostborttagningsmedel, skursand eller svampar med repig yta.
- Repor kan också uppstå om t.ex. sandkorn från den föregående grönsaksrensningen dras över kokytan med stekpannan.
- Kokkärlsbottnar kan ha kanter och räfflor som kan lämna fula märken när de flyttas eller ha en repande och slipande effekt på den glaskeramiska ytan. Detta gäller i synnerhet köksredskap av gjutjärn och emaljerade grytor.
- Du bör alltid placera kärlen på ett rent och torrt underlag. Undvik att koka emaljerade kokkärl tomma.
- Använd inte (vanligtvis för mjuka) aluminiumgrytor på ditt CERAN®-fält! Eftersom glaskeramik är mycket hårdare än de flesta aluminiumlegeringar kan nötning resultera i fula ränder på glasytan, som är nästan omöjliga att ta bort efter bränningen.

Håll allt borta som kan smälta borta från den varma hällen, t.ex. plast, aluminiumfolie, särskilt socker och livsmedel med hög sockerhalt.

Om något råkar bränna fast på spishällens yta måste du omedelbart (medan det är varmt) ta bort det med rakbladsskrapan, för att undvika att skada ytan.

Du kan förebygga skador orsakade av socker eller sockerhaltiga livsmedel, genom att rengöra din glaskeramikhäll med Ceran®-fix eller Collo Profi antingen alltid eller innan du tillagar livsmedel med hög sockerhalt. Dessa medel applicerar en silikonfilm på den glaskeramiska spishällens yta, vilket inte bara skyddar den utan också gör din spishälls yta ännu ”slätare” och vatten- och smutsavvisande. Silikonfilmen är dock inte motståndskraftig mot de höga temperaturer som uppstår i kokzonerna och måste därför appliceras om och om igen.

Stålhäll

Ytan på en spis med en blankt polerad stålkokplatta oljades in, för att skydda den mot korrosion innan den packades.

Första uppvärmning

Innan kokplattan används för första gången, torka bort det applicerade korrosionsskyddet. Öppna dock fönstret under den första uppvärmningen, eftersom det applicerade korrosionsskyddet utvecklar en obehaglig men ofarlig rök och lukt under en kort tid. På samma sätt uppstår en ståltypisk missfärgning på kokplattan från den varmaste punkten till hällens kant när den utsätts för värme. Denna missfärgning blir mer och mer enhetlig för varje efterföljande operation!

Rengöring

Det är bäst att rengöra stålkokplattan efter uppvärmningen medan den fortfarande är varm. För själva rengöringen kan du använda vanliga pulver- eller flytande rengöringsmedel. Envisa beläggningar måste tas bort med den medföljande rengöringsfleecen (OBS: Observera slipriktningen på stålspisplattan; ej lämplig för glaskeramik, emalj, plast) Torka sedan av kokplattan med en fuktig trasa och låt hällen torka. Detta går naturligtvis snabbast när spisen fortfarande är varm. Smörj sedan lätt med syrafri olja (t.ex. symaskinsolja, vapenolja) och lite margarin. Lämna inte kastruller eller stekpannor på den kalla kokplattan. Det bildas ”rostkanter” som är svåra att ta bort!

Konservering

Om spisen ska stå oanvänd under en längre tid, rekommenderar vi att du smörjer in kokplattan med syrafri olja eller lite margarin efter rengöringen. Spishällen måste naturligtvis torkas av igen före nästa användning! Om du följer dessa anvisningar förhindrar du att rost och fläckar bildas på kokplattan och spisen behåller sitt snygga utseende. Se till att stålhällens expansionsfogar alltid är fria från beläggningar så att hällen kan expandera när den utsätts för värme. Inbrända matrester eller slaggbitar i fogarna kan göra att stålkokplattan blir skev.

Felåtgärdande

ANVISNING: I händelse av fel (överbelastning etc.), håll eldstadens dörr stängd och fyll inte på mer bränsle!

Vid skada eller brandrisk ska du omedelbart lämna byggnaden och ringa brandkåren!

Rökutveckling vid tändning eller uppvärmning

MÖJLIGA ORSAKER

- Skorstenen fortfarande kall eller stillastående luft i skorstenen
- För lågt matningstryck i skorstenen
- Rökintensivt, överdrivet fuktigt eller lågkvalitativt bränsle används
- Rökkanaler för uppvärmningsgas, anslutningsrör eller skorsten kraftigt sotade eller förskjutna
- Uppvärmningsklaff inte öppen
- Eventuell befintlig fläktkåpa är i drift
- Otillräckligt med förbränningsluft (friskluft) från utsidan

MÖJLIGA LÖSNINGAR

- Tänd en pappersboll i spisen eller skorstenen och låt den brinna ner
- Inspektion av skorstenen med avseende på dimensionering av ansvarig skorstensfejarmästare (eventuellt installation av skorstensdragaccelerator)
- siehe Brennstoffe auf Seite 16
- Rengör spisen och anslutande rör noggrant så snabbt som möjligt och sota skorstenen
- Öppna uppvärmningsklaffen
- Minska fläktkåpans effekt; öppna fönster eller dörrar för att tillföra nödvändig luft från utsidan
- Öppna fönster eller dörrar för nödvändig lufttillförsel från utsidan
- ”Nödåtgärd primärluft” på sidan 15.

För låg temperatur (spisen värms inte upp ordentligt)

MÖJLIGA ORSAKER

- När rökgasanslutningen ändrades var den ursprungliga öppningen inte stängd eller inte ordentligt stängd
- Felaktigt, överdrivet fuktigt eller lågkvalitativt bränsle används
- För lågt matningstryck i skorstenen, ofta kväveluft i skorstenen på grund av väderförhållanden
- Läckage vid anslutningen mellan spisen och skorstenen, vägghylsan är inte ordentligt integrerad i skorstenen, kaminens putsdörr är otät
- Anslutningsrören lutar eller är dåligt inskjutna i varandra
- Spis, anslutningsrör eller skorsten kraftigt sotade eller förskjutna
- Öppen rengöringslucka (luckan var inte längre fastskruvad vid senaste rengöringen)
- Kokplattan är inte korrekt placerad
- Effektregulatorn defekt
- Otillräckligt med förbränningsluft (friskluft) från utsidan

MÖJLIGA LÖSNINGAR

- Skruva fast den galvaniserade täckskivan ordentligt
- siehe Brennstoffe auf Seite 16
- Kontroll av skorstenen med avseende på dimensionering, skick och täthet av ansvarig skorstensfejarmästare
- Lossa anslutningen, ta bort lösa väggdelar, mura in vägghylsan rent i skorstenen, montera anslutningsrören i vägghylsan med tätningsband, täta kaminens putsdörr (se rökgasanslutning på sidan 10)
- Koppla bort anslutningen och lägg den snyggt i linje eller korrekt ihopkopplad
- Grundlig rengöring av förbränningskammare, asklåda, rökgaskanaler och anslutningsrör. Låt sota skorstenen
- Skruva fast putsskyddet igen
- Hällen måste ligga platt på tätningen
- Byte av den defekta strömstyrenheten
- Öppna fönster eller dörrar för nödvändig lufttillförsel från utsidan

För höga temperaturer (risk för överhettning)

MÖJLIGA ORSAKER

- Öppen värmedörr, asklådan inte inkopplad
- För högt matningstryck i skorstenen
- Effektregulatorn defekt eller regulatorklaffen har fastnat
- Felaktigt bränsle används
- ”Nödåtgärd primärluft” var inte stängd. se sidan 15.

MÖJLIGA LÖSNINGAR

- Stäng dörrarna omedelbart
- Fråga din skorstensfejarmästare, eventuellt installera en strypventil
- Byte av den defekta strömstyrenheten
- siehe Brennstoffe auf Seite 16
- siehe Notmaßnahme Primärluft auf Seite 15”Nödåtgärd primärluft” på sidan 15.

Spishällen vrids

MÖJLIGA ORSAKER

- För högt matningstryck (kamindrag) i skorstenen - för hög effekt.
- Expansionsfogar smutsiga

MÖJLIGA LÖSNINGAR

- Justera eller byt ut spishällen, låt ansvarig skorstensfejarmästare kontrollera skorstenen med avseende på dimensionering, eventuellt installera ett spjäll.
- Hålla expansionsfogar rena

Missfärgning på apparatens komponenter

MÖJLIGA ORSAKER

- För högt matningstryck (kamindrag) i skorstenen - för hög effekt

MÖJLIGA LÖSNINGAR

- Rengöring av ytor; kontroll av skorstenen med avseende på dimensionering av ansvarig skorstensfejarmästare, eventuellt installation av en strypventil

Utbuktningar i ugnen och emaljsprickor

MÖJLIGA ORSAKER

- För högt matningstryck (kamindrag) i skorstenen - för hög effekt

MÖJLIGA LÖSNINGAR

- Mindre emaljskador försämrar inte funktionen. Om det finns stora flisor, kontakta kundtjänst; låt ansvarig skorstensfejarmästare inspektera skorstenen med avseende på dimensionering, eventuellt installera ett spjäll

Ugnen blir inte varm

MÖJLIGA ORSAKER

- Uppvärmningsklaffen är öppen
- Felaktigt matningstryck i skorstenen
- Effektregulatorn defekt

MÖJLIGA LÖSNINGAR

- Stäng uppvärmningsklaffen
- Kontakta din skorstensfejarmästare
- Byte av den defekta strömstyrenheten

Ugnens siktglas blir grumligt

MÖJLIGA ORSAKER

- För högt matningstryck (kamindrag) i skorstenen - för hög effekt
- Överhettning av spisen
- Defekt tätning

MÖJLIGA LÖSNINGAR

- Se felindikering ”Temperatur för hög”, lossa ugnsluckan, ta bort siktglasen, ta bort tätningsramen, rengör siktglasen
- Byt ut tätningsramen eller siktglaset helt och hållet

Dörren till eldstaden stängs inte helt

MÖJLIGA ORSAKER

- Oavsiktlig manövrering av dörrlåset när värmedörren är öppen.

MÖJLIGA LÖSNINGAR

- Återställ dörrlåset manuellt:

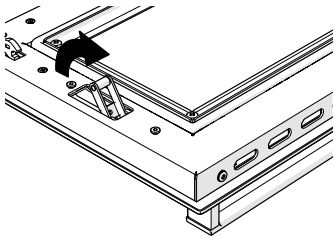

Tekniska data

			Style 60
Öppning för påfyllningsdörr	Bredd x Höjd	cm	36 x 13
Fyllningsutrymme	Bredd x Djup	cm	38 x 19,5
Bränslenivå		cm	10
Stekrör	Bredd x höjd x djup	cm	40,5 x 22 x 43,5
Spishällens yta	Bredd x Djup	cm	47,2 x 47,2
	Yta (m^2)	m^2	0,22
Asklåda	Innehåll	Liter	2,7
Bakplåt / Grillgaller	Bredd x Djup	cm	38,3 x 40
Vikt (utan förpackning)		kg	ca. 150

Kapacitetsuppgifter

Data för skorstensberäkning (enligt EN 13384)

Total värmekapacitet	Trä	kW	6,0
CO-emission	vid 13% O2	mg/m^3	< 1500
damm	vid 13% O2	mg/m^3	< 40
Verkningsgrad		%	> 80
Avgastemperatur	Trä	°C	187
Avgasningsmassaström	Trä	g/s	5
Nödvändigt matningstryck	vid NWL	mbar	0,12

Mått

Style 60

* ... Höjdmåtten gäller endast utan höjdjustering av apparaten!
Apparatens höjd kan justeras uppåt med upp till 7 cm.

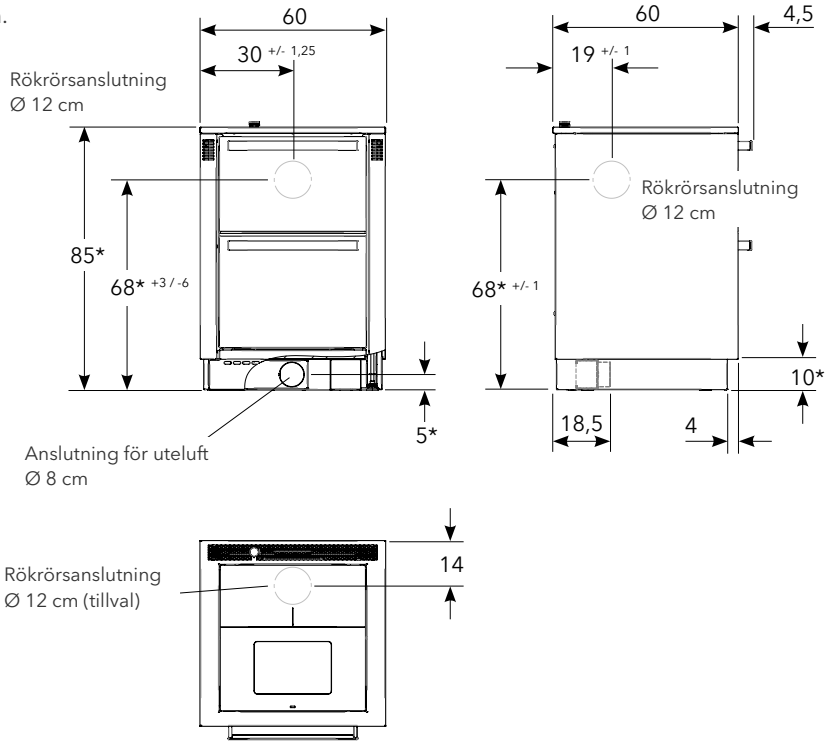

Kundtjänst

ÖSTERRIKE

LOHBERGER GmbH
Landstraße 19
5231 Schalchen
Telefon: 07742/ 5211-402
Telefax: 07742/ 5211-7110
E-mail: service@lohberger.com

För att vårt kundtjänstteam ska kunna utföra reparationer snabbt och till din belåtenhet, behöver vi följande information från dig. På så sätt hjälper du oss, dels att undvika onödig tid och onödiga kostnader, dels att arbeta mer effektivt för dig:

- Din exakta adress
- Ditt telefonnummer och, i förekommande fall, faxnummer eller e-mailadress
- Enhetens exakta beteckning (se typskylt)
- När kan kundtjänst besöka dig?
- Datum för köp
- En så exakt beskrivning som möjligt av problemet eller din servicebegäran
- Vänligen ha din apparatfaktura redo

Typkontroll / Kvalitetssigill

Apparatserien STYLE är testad enligt de strängaste miljökriterierna för **mönsteskiktsberoende** drift enligt följande testkriterier:

- DIN EN 12815 (”Spisar för fastbränsle - Krav och kontroller”)

Kontrollen utfördes på TGM:s testcenter i Wien.

Kraven på emissionsgränsvärden och minsta effektivitet i enlighet med 1. BImSchV (1. und 2. Kraven i det andra steget) och artikel 15a B-VG (från 2015) samt städerna München, Regensburg, Stuttgart och Aachen, och det aktuella brandskyddsgodkännandet och ren luft-förordningen i Schweiz uppfylls.

Apparaten får endast användas med stängd förbränningskammare; flera skorstenar får användas.

Typskylt

CE

LOHBERGER

Lohberger GmbH
Landstraße 19, A-5231 Schalchen
20
00822 EU-BauPVO 2013-06-19

EN 12815:2001/A1:2004/AC:2007

Prüfstelle Nr: 1532 SNr: XX-XXXXXX / X
Verwendungszweck: Herde für feste Brennstoffe ohne Warmwasserbereitung
Name: Style 60 Schwarz (Zeitbrandfeuerstätte)

Brandsicherheit		erfüllt
Sicherheitsabstand zu benachbarten brennbaren Materialien	Rückseite	20 cm
	Seite	0/15 cm
	Decke	--
	Boden	0
Emission der Verbrennungsprodukte		erfüllt
-CO Emissionen Scheitholz --		< 1500mg/Nm³ / < 1100mg/MJ
Freisetzung von gefährlichen Stoffen		NPD
Oberflächentemperatur		erfüllt
Elektrische Sicherheit		nicht zutreffend
Reinigbarkeit		erfüllt
Maximaler Betriebsdruck		nicht zutreffend
Abgastemperatur		187 °C
Mechanische Festigkeit (zum Tragen eines Schornsteins)		NPD
Dauerhaftigkeit		erfüllt
Wärmeleistung / Energieeffizienz		erfüllt
-Nennwärmeleistung		6 kW
-Wasserwärmeleistung		--
-Raumwärmeleistung		--
-Wirkungsgrad		> 75 %
Zulässige Brennstoffe		Scheitholz
Eignung zur Mehrfachbelegung		Ja
Emissionen (Ergänzung)	**Elektrischer Anschluss**	
-Staub < 40mg/Nm³ / < 35mg/MJ		-- / --
	DIBt-Zulassung	--

Bitte lesen und beachten Sie die Bedienungsanleitung!

Technische Dokumentation zu Festbrennstoff-Einzelraumheizgeräten nach Verordnung (EU) 2015/1185 und Verordnung (EU) 2015/1186

LOHBERGER

A	**Name u. Anschrift des Lieferanten**			**Lohberger GmbH, Landstrasse 19, 5231 Schalchen, Österreich**
B	**Modellerkennung**			**Style 60**
C	**Gleichwertige Modelle**			
D	**Prüfberichte**			**TGM-VA-HL 8239 bei TGM - Wien**
E	**Angewendete harmonisierte Normen**			**EN 12815:2005-09/EN 12815:2008-06 Ber.1**
F	**Andere angewendete Normen oder Technische Spezifikationen**			**CEN/TS 15883:2010**
G	**Indirekte Heizfunktion**			**nein**
H	**direkte Wärmeleistung**	P_{direkt}	**kW**	**6**
I	**indirekte Wärmeleistung**	$P_{indirekt}$	**kW**	**--**
J	**Eigenschaften beim Betrieb mit bevorzugtem Brennstoff**			
K	**Raumheizungs-Jahresnutzungsgrad**	η_s	**%**	**≥ 75**
L	**Energieeffizienzindex**	**EEI**		**108**

	Brennstoff	Bevorzugter Brennstoff	Sonstige(r) geeignete(r) Brennstoff(e)	η_s (%)	Emissionen bei Nennwärmeleistung				Emissionen bei Mindestwärmeleistung			
					PM	OGC	CO	Nox	PM	OGC	CO	Nox
					(mg/Nm³) b. 13% O2				(mg/Nm³) b. 13% O2			
M	Scheitholz, Feuchtigkeitsgehalt < 25%	**ja**	**nein**	**≥ 75**	**≤ 40**	**≤ 120**	**≤ 1500**	**≤ 200**	--	--	--	--
N	Pressholz, Feuchtigkeitsgehalt < 12%	**nein**	**nein**	--	--	--	--	--	--	--	--	--
O	Sonstige holzartige Biomasse	**nein**	**nein**	--	--	--	--	--	--	--	--	--
P	Nicht-holzartige Biomasse, Anthrazit u. Trockendampfkohle, Steinkohlenkoks, Schwelkoks, Bituminöse Kohle, Braunkohlebriketts, Torfbriketts, Briketts aus einer Mischung aus fossilen Brennstoffen, Sonstige fossile Brennstoffe, Briketts aus einer Mischung aus Biomasse u. fossilen Brennstoffen, Sonstige Mischung aus Biomasse u. festen Brennstoffen	**nein**	**nein**	--	--	--	--	--	--	--	--	--

Eigenschaften bei ausschließlichen Betrieb mit bevorzugten Brennstoff

	Angabe	Symbol	Wert	Einheit
	Wärmeleistung			
Q	Nennwärmeleistung	P_{nom}	**6**	kW
R	Mindestwärmeleistung (Richtwert)	P_{min}	**4,1**	kW
	Hilfsstromverbrauch			
S	Nennwärmeleistung	el_{max}	--	kW
T	Mindestwärmeleistung	el_{min}	--	kW
U	Im Bereitschaftszustand	el_{SB}	--	kW
	Leistungsbedarf der Pilotflamme			
V	Leistungsbedarf d. Pilotflamme	P_{pilot}	--	kW

Einheit	Symbol	Wert	Einheit
Thermischer Wirkungsgrad (bezogen auf Heizwert)			
Thermischer Wirkungsgrad bei NWL	$\eta_{th,nom}$	**≥ 75**	%
Thermischer Wirkungsgrad bei Mindestwärmeleistung	$\eta_{th,min}$	**≥ 75**	%
Art der Wärmeleistung/Raumtemperaturkontrolle			
einstufige Wärmeleistung, keine Raumtemperaturkontrolle		**ja**	
zwei oder mehr manuell einstellbare Stufen, keine Raumtemperaturkontrolle		**nein**	
Raumtemperaturkontrolle mit mechanischem Thermostat		**nein**	
mit elektronischer Raumtemperaturkontrolle		**nein**	
mit elektronischer Raumtemperaturkontrolle und Tageszeitregelung		**nein**	
mit elektronischer Raumtemperaturkontrolle und Wochentagsregelung		**nein**	
Sonstige Regelungsoptionen			
Raumtemperaturkontrolle mit Präsenzerkennung		**nein**	
Raumtemperaturkontrolle mit Erkennung offener Fenster		**nein**	
mit Fernbedienungsoption		**nein**	

W	**Besondere Vorkehrungen bei Zusammenbau, Installation oder Wartung**	Brandschutz- und Sicherheitsabstände wie Abstände zu brennbaren Baustoffen sind einzuhalten! Eine ausreichende Verbrennungsluftversorgung des Gerätes muss jederzeit gewährleistet sein! Luftansaugsysteme können die Verbrennungsluftzufuhr stören! Geräte mit Boiler dürfen nur in Betrieb genommen werden, wenn alle Sicherheitseinrichtungen betriebsbereit und funktionsfähig sind! Bei der Schornsteindimensionierung sind die Abgaswerte des Gerätes zu beachten! Weitere zu beachtende Hinweise sind in der Aufstellungs- u. Bedienungsanleitung sowie (wenn vorhanden) in der Installations- und Montageanleitung und/oder den Planungsunterlagen enthalten!
X	**Name und Unterschrift der Zeichnungsberechtigten Person**	Unterschrift / signature / signature / Underskrift: ..... LOHBERGER Heiz + Kochgeräte Technologie GmbH Landstraße 19, A-5231 Schalchen +43 7742 5211, lohberger.com
Y	**Kontakt:**	Lohberger GmbH; Landstrasse 19, 5231 Schalchen; T: +43 7742 5211-0; office@lohberger.com

Garantivillkor

Dessa garantivillkor gäller i alla europeiska länder där Lohberger-apparater säljs av lokala fackhandlare. Garantianspråk ska alltid riktas till en lokal fackhandlare eller till den handlare som du köpte apparaten av.

GARANTI

Lohberger ger i princip 3 års full garanti för verifierbara material- eller tillverkningsfel. Garantianspråket upphör under alla omständigheter fem år efter tillverkningen av apparaten.

Det finns vissa begränsningar för vissa typer och delar: för apparater med centralvärmeinsats är garantin beroende av antingen professionell installation av en returflödeslyft eller installation av ett armaturskåp (AME.4).

UNDANTAG

Garantin täcker inte det normala slitage som varje apparat utsätts för till följd av uppvärmningsprocessen. Sådana delar är till exempel:
Tegelstenar av eldfast lera, som kan ändra färg eller spricka till följd av upphettningsprocessen, men så länge som den eldfasta leran förblir på plats i förbränningskammaren försämrar detta inte dess funktion.
Glasskivor (glaskross på grund av yttre påverkan, förändringar av ytan på grund av termisk påverkan, t.ex. sintrad flygaska eller sotplymer på glasytan)
Missfärgning av lacken på grund av överbelastning eller termisk påfrestning.
Tätningar (t.ex. härdning eller brott på grund av termisk eller mekanisk påfrestning)
Ytbeläggningar (frekvent rengöring eller rengöring med slipande rengöringsmedel)
Gjutgods (Termiskt högt belastade gjutna delar, t.ex. JETFIRE-plattan och -gallret)
Pellets - matningsanordning, Lutande galler, tändelement och temperatursensor på Lohbergers pelletsmodul

Fel som orsakats av felaktig användning omfattas inte heller av garantin. Driftsfel är till exempel:
Bristande rengöring av brännarblock, värmeväxlare, rökgaskanaler, asklåda etc.
Fel bränsle: Pellets som inte överensstämmer med EN 14961-2 A1 eller DIN-Plus, fuktiga eller otillåtna bränslen etc.

BÖRJAN AV GARANTIN

Garantin börjar gälla vid den tidpunkt då apparaten överlämnas till dig som "konsument". Förvara alltid denna bruksanvisning tillsammans med garantiavsnittet tillsammans med fakturan. Förutsättningen för vårt garantiåtagande är att apparaten har installerats och anslutits i enlighet med våra instruktioner och tillämpliga EN / DIN / Ö-standarder och har använts på rätt sätt och underhållits professionellt i enlighet med våra instruktioner.

REPARATIONER

Vi kommer att kontrollera din apparat noggrant och avgöra om garantianspråket är berättigat. Om ja beslutar vi hur felet ska åtgärdas. Vid en eventuell reparation ser vi till att den utförs fackmannamässigt på plats eller i vår fabrik. Detta påverkar inte starten på den garantitid som fastställts vid överlämnandet; om det är nödvändigt att byta ut apparaten börjar garantitiden löpa på nytt. Om du skickar in din apparat för reparation, ska du bifoga ett inköpsbevis.

KOSTNADER

Inom ramen för garantin täcker Lohberger kostnaderna för fackmässiga reparationer av apparaten, som utförs av kundtjänst på plats eller på fabriken. Vid reparationer på plats måste tillgängligheten till apparaten garanteras; vid installation eller borttagning av apparaten finns det ingen rätt till ersättning för kostnader för borttagning och återinstallation och eventuella efterföljande kostnader som uppkommit av fackmän.
Om vi beslutar att reparationen av din apparat ska utföras på vår fabrik, ska transportkostnaderna och transportansvaret bäras av dig.

ANSVARSBEFRIELSE

Vi kan inte ta något ansvar för förlust av eller skada på en apparat på grund av stöld, brand, vandalism eller liknande orsaker. Indirekt eller direkt skada som orsakas av en levererad enhet eller som uppstår under leveransen av en enhet är också utesluten från ansvar, såvida inte leveransen gjordes av Lohberger eller ett transportföretag som beställts av Lohberger.

För skador som orsakats av kemiska eller elektrokemiska effekter (t.ex. föroreningar i förbränningsluften, icke-VDI-kompatibla egenskaper hos uppvärmningsvattnet - t.ex: "förkalkning") eller på grund av en installation som inte överensstämmer med de tekniska föreskrifterna eller Lohberger-dokumenten, kan vi inte ta något ansvar.

Vi ansvarar endast för synliga lack- och emaljskador som orsakats av tillverkningsfel om dessa fel skriftligen anmäls till oss inom 14 dagar efter att apparaten levererats.

ÄNDRINGAR ELLER INGREPP I APPARATEN SOM UTFÖRS AV PERSONER SOM INTE ÄR AUKTORISERADE AV OSS, MEDFÖR ATT VÅR GARANTI UPPHÖR ATT GÄLLA. JUSTERINGS- OCH OMBYGGNADSARBETEN ÄR ALLTID AVGIFTSBELAGDA.

Notiser

Notiser

LOHBERGER

Lohberger GmbH
Landstraße 19, 5231 Schalchen, Österrike
www.lohberger.com

Katalog Art. Nr.: 54001255